ハイベースNEO工法設計施工標準 （ハイベースNEO工法は、S造及びCFT造に適用）

2025/3

大臣認定　MSTL-0566,0404,0180（Gタイプ用ベースプレート）
MBLT-0042~0044,0046,0231（アンカー用ボルトセット）
アンカーボルト認定番号の変更

BCJ評定　BCJ評定-ST0058（Gタイプ）
BCJ評定-ST0059（エコタイプ、高強度柱適用タイプ）

本工法の設計・施工は、鋼構造設計規準、鉄骨工事技術指針、建築工事標準仕様書 JASS 6 鉄骨工事、建築工事標準仕様書・同解説 JASS 5 鉄筋コンクリート工事、およびハイベースNEO工法設計ハンドブックに準拠する。

設　計

1。材質

（1）ベースプレート・アンカーボルト・ナット・座金・定着板

エコタイプ（EB型式、EM型式、EH型式）,高強度柱適用タイプ（KB型式）

	ベースプレート エコタイプ	ベースプレート 高強度柱適用タイプ	アンカーボルト※2	エコナット※2	ナット※2	座金※2	定着板
規格	JIS G3136 又は TMCP鋼※4	TMCP鋼※4	HAB（大臣認定取得材）	大臣認定取得材	JIS B1181（六角ナット）	JIS G3106	JIS G3101（一般構造用圧延鋼材）
ねじの種類	—	—	メートル並目	メートル並目	メートル並目	—	—
備考	板厚40mm以下の場合 SN490B 板厚40mm超の場合 TMCP325B,C	TMCP385B,C	降伏比 70%以下	-	強度区分5	SM490A	SS400

エコタイプ、高強度柱適用タイプのベースプレート上ナットはエコナットを使用する。

Gタイプ（GB型式、GM型式、GH型式）

	ベースプレート※1	アンカーボルト※2	ナット※2	座金※2	定着板
規格	HCW490B,b HCW490St（大臣認定取得材）	HAB（大臣認定取得材）	JIS B1181（六角ナット）	JIS G3106	JIS G3101（一般構造用圧延鋼材）
ねじの種類	—	メートル並目※3	メートル並目※3	—	—
備考	SN490B同等	降伏比 70%以下	強度区分5（二重ナット時） 強度区分6（一重ナット時）	SM490A	SS400

※1 国土交通大臣認定（MSTL-0566,0404,0180）　※2 国土交通大臣認定（MBLT-0042~0044,0046,0231）
※3 M72は細目ねじ　※4 建築基準法第37条第二号に基づく国土交通大臣認定を取得した材料を使用

（2）ベースプレート下面のモルタル

後詰めモルタル	ハイベース工法無収縮モルタルNX-2000、又はクイック3およびこれと同等以上の無収縮性モルタル※　※ センクシアが供給するものに限る
中心塗部分モルタル	○無収縮モルタルパッド用又は普通モルタル（NX-2000及びクイック3は使用不可。） ○強度はこれに接するコンクリートの強度以上

（3）基礎・基礎ばり

コンクリート	○日本建築学会「JASS 5 鉄筋コンクリート工事」に適合する普通コンクリート ○設計基準強度は、Fc＝18~36N/mm²
鉄筋	JIS G 3112「鉄筋コンクリート用棒鋼」に定められる、熱間圧延異形棒鋼
柱形	へりあき量は、ベースプレート外形寸法の0.1倍以上確保しなければならない。

2。アンカーボルトのセット寸法

エコタイプ、高強度柱適用タイプ用アンカーボルト部品

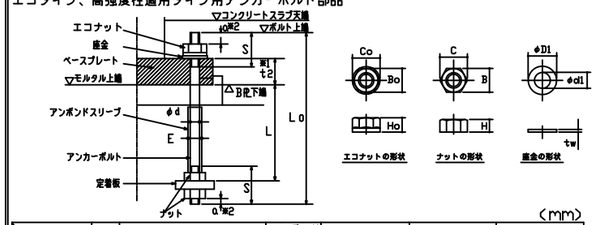

（mm）

ねじの呼び	アンカーボルト 軸径 φd	ねじ ピッチ P	ねじ 長さ S	余長※2 α	定着長さ L	全長 L0	アンボンドスリーブ 外径 E	エコナット 高さ H0	エコナット 二面幅 B0	エコナット 対角距離 C0	ナット 高さ H	ナット 二面幅 B	ナット 対角距離 C	座金 厚さ tw	座金 内径 φd1	座金 外径 φD1
M24	24	3	95	10	480	520	29	22	46	53	19	36	42	6	25	56
M30	30	3.5	110	13	600	650	35	27	50	58	24	46	53	6	31	60
M36	36	4	130	16	720	780	41	33	55	64	29	55	64	6	37	66
M42	42	4.5	155	18	840	910	48	38	65	75	34	65	75	9	43	78
エコタイプ※3 M42	42	4.5	155	18	840	1080	48	38	65	75	34	65	75	9	43	78
高強度柱適用タイプ M42	42	4.5	165	18	840	1110	48	38	65	75	34	65	75	9	43	78

※1 t_2 はベースプレート台座厚さを示し、ハイベースNEO型式によって変わります。
※2 a寸法は設置誤差を考慮した設計時の最小寸法です。施工時は、ねじ山が最低3山ナットの外に出るように余長を確保してください。
※3 表中のエコタイプ上段はEB、EM型式のアンカーボルト4本タイプ、エコタイプ下段はEB、EM型式のアンカーボルト8本、12本タイプ及びEHタイプの場合の寸法です。

⚠注意
・エコタイプ、高強度柱適用タイプのアンカーボルトはシングルナットとしておりますので、ゆるみ止め処置としてコンクリートスラブで被覆してください。
・コンクリートによる被覆を行わない場合は、二重ナット等のゆるみ止め処置が必要です。その場合、せん断耐力が変わる可能性がありますのでセンクシアにご相談ください。
・アンカーボルト上部には必ずエコナットを使用してください。通常のナットでは所定の性能が発揮できません。

Gタイプ用アンカーボルト部品

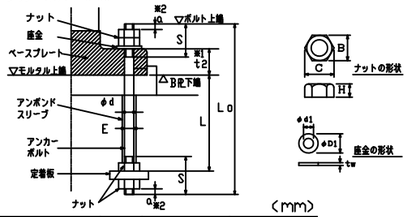

（mm）

ねじの呼び	アンカーボルト 軸径 φd	ねじ ピッチ P	ねじ 長さ S	余長※2 α	定着長さ L	全長 L0	アンボンドスリーブ 外径 E	ナット 高さ H	ナット 二面幅 B	ナット 対角距離 C	座金 厚さ tw	座金 内径 φd1	座金 外径 φD1
M24	24	3	105	10	480	645	29	19	36	42	6	25	44
M30	30	3.5	130	13	600	800	35	24	46	53	6	31	56
M36	36	4	155	16	720	960	41	29	55	64	6	37	66
M42	42	4.5	180	18	840	1120	48	34	65	75	9	43	78
M48	48	5	205	22	960	1280	54	38	75	87	9	50	92
M56	56	5.5	230	24	1120	1500	62	45	85	98	9	58	105
M64	64	6	250	28	1280	1700	70	51	95	110	12	66	115
M72	72	6	250	30	1440	1850	79	58	105	121	12	74	125

※1 t_2 はベースプレート台座厚さを示し、ハイベースNEO型式によって変わります。
※2 a寸法は設置誤差を考慮した設計時の最小寸法です。施工時は、ねじ山が最低3山ナットの外に出るように余長を確保してください。
※3 上段はGB型式及びGM型式の場合、下段はGH型式の場合の寸法です。

⚠注意
・Gタイプのアンカーボルトは二重ナットを標準としていますが、一重ナットでも適用可能です。
・一重ナットとする場合は、コンクリートに埋め込む等のゆるみ止め処置が必要です。（一重ナットとする場合は、センクシアにご相談ください。）

ベースプレートのアンカーボルト孔径（mm）

ねじの呼び	M24	M30	M36	M42	M48	M56	M64	M72
エコタイプ 高強度柱適用タイプ	38	44	50	57	-	-	-	-
Gタイプ孔径	-	38	45	53	61	70	79	87

定着板（エコタイプ、高強度柱適用タイプ、Gタイプ共通）（mm）

ねじの呼び	4本タイプ用 厚さ ts	4本タイプ用 外径 Ds	4本タイプ用 内径 ds	8本タイプ用 厚さ td	8本タイプ用 長さ ad	8本タイプ用 幅 bd	8本タイプ用 内径 dd	12本タイプ用 厚さ tt	12本タイプ用 長さ at	12本タイプ用 幅 bt	12本タイプ用 内径 dt
M24	16	70	27	-	-	-	-	-	-	-	-
M30	16	90	33	9	180	65	33	-	-	-	-
M36	19	100	39	9	215	75	39	-	-	-	-
M42	22	120	45	9	240	85	45	9	225	85	45
M48	25	140	52	9	270	95	52	9	260	95	52
M56	28	160	60	9	305	110	60	9	295	110	60
M64	32	180	68	12	330	130	68	12	340	130	68
M72	-	-	-	16	380	145	76	16	375	145	76

ベースプレートの形状・寸法は、ハイベースNEO工法設計ハンドブックを参照ください。

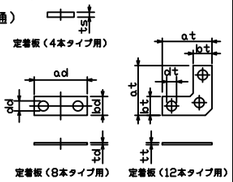

3。ベースプレート下面モルタルの標準寸法

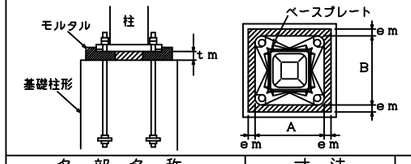

各部名称	寸法	備考
中心塗り部分モルタルの厚さ（tm）	標準寸法 tm=50mm	許容範囲 30≦tm≦70mm
ベースプレート周辺のモルタル幅（em）	em≧30mm	許容範囲 em≧25mm

4。基礎柱形主筋の定着長さ（最小値）

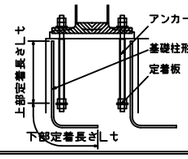

基礎柱形主筋の定着長さ（Lt）は、定着板上面を境にして上下とも確保する必要があります。

工場加工

1。溶接材料

被覆アーク溶接	JIS Z 3211（旧JIS Z 3212）に従い選定する（低水素系）
ガスシールドアーク溶接	JIS Z 3312 又は JIS Z 3313に従い選定する

※ベースプレートと柱のF値が異なる場合は、JASS6や各材質毎に定められた指針に従い溶接材料を選定する。

2。ベースプレートの鉄骨柱への取付け（柱端部に開先を設ける）

※ 柱とベースプレートの溶接は完全溶込み溶接
開先はMC-TL-1B、GC-TL-1Bによる　※開先形状は参考

エコタイプ・高強度柱適用タイプ

ベースプレート形状

角形鋼管柱用（EB型式）
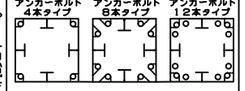

円形鋼管柱用（EM型式）
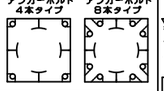

高強度角形鋼管柱用（KB型式）
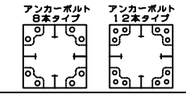

H形柱用（EH型式）


開先形状


⚠注意
柱はベースプレートのフラット面に取り付けてください。
アンカーボルト孔周辺に凹加工している面はベースプレート裏面であり、無収縮モルタルと接する面となります。

Gタイプ

ベースプレート形状

角形鋼管柱用（GB型式）
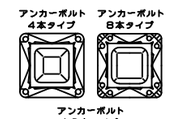

円形鋼管柱用（GM型式）


H形柱用（GH型式）
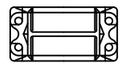

開先形状
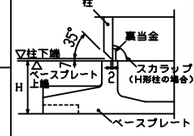

3。組立溶接

角形鋼管
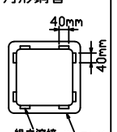

円形鋼管
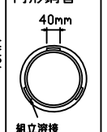

H形
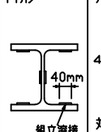

4。本溶接の手順

角形鋼管
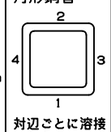

対辺ごとに溶接を行う。
（自動ロボット溶接の場合はこれによらない）

円形鋼管

1パスごとに全周溶接を行う。

H形


5。溶接施工一般

予熱	鋼材の種類、板厚により必要に応じて適切な予熱を行う。
余盛	溶接余盛はベースプレート側A点から柱側B点へ向かってなめらかになるように施工する。 余盛高さは、柱接合突出部形状に対応し突き合わせ継手またはT継手余盛り高さに準拠する（Gタイプ）。
H形柱の溶接	エンドタブの取付とH形柱ウェブのすみ肉溶接

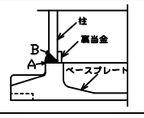

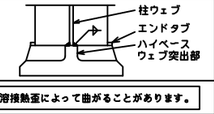

⚠注意 柱の溶接時にベースプレートとの組合せによってはベースプレートが溶接熱歪によって曲がることがあります。

6。検査

方法	溶接部の検査を行う場合は、超音波探傷検査による。 探傷は柱フランジ側から行う。
不良溶接部の補正	（1）有害な欠陥のある溶接部は削除して再溶接する。 （2）溶接部に割れの入った場合には、割れの入った両端から50mm以上、はつり取り再溶接する。

現場施工

（#）：センクシアの担当範囲

1。捨てコンクリート打設
柱脚部の捨てコンクリートの厚さは90mm以上とし、表面は平滑に仕上げる。

2。墨出し

3。アンカーボルト搬入（#）

4。アンカーボルト据付（#）

アンカーボルト設置

アンカーボルトの設置は自立できる形式とし、捨てコンクリートに固定する。

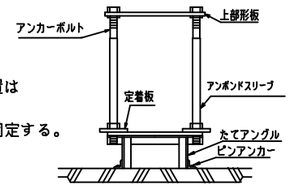

アンカーボルト設置例
（架台の形状は異なる場合あり）

アンカーボルト設置精度の目標値

平面

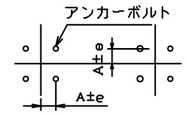

e≦3mm
（形板芯にて検査）

レベル
基準高さよりの誤差eh
−3mm≦eh≦10mm

5。鉄筋配筋・型枠の立込み

6。基礎コンクリート打設
基礎柱形上面の目荒らし・水洗いを行ってください。

7。中心塗り部分モルタル施工

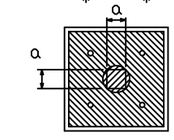

中心塗部分モルタル
NX-2000、クイック3は使用不可。

後詰めモルタル
ハイベース工法無収縮モルタルNX-2000、又はクイック3およびこれと同等以上の無収縮性モルタル※
注入方法はヘッド圧工法による。
※ センクシアが供給するものに限る

（イ）□250以下、φ267.4以下、H250以下の場合
100mm≦a≦200mm　かつ柱寸法 D以下
（ロ）□300以上□700以下、φ300以上φ711.2以下、および H250以上の場合
150mm≦a≦300mm　かつ柱寸法 D以下
（ハ）□750~□1200、φ750~φ1016の場合
300mm≦a≦500mm

中心塗部分モルタル及び後詰めモルタルの養生
基礎、基礎ばりコンクリートの強度以上となるよう養生期間を確保すること。

EB,GB,EM,GM,EH,KB型式	GH型式
8。鉄骨建方 アンカーボルト締付 アンカーボルトは隙間がないよう確実に締め付けを行う。	8。鉄骨建方
	9。モルタル注入枠設置（#） 後詰めモルタル充填（#）
9~10。モルタル注入枠設置（#） 後詰めモルタル充填（#） アンカーボルト締付確認（#） ベースプレートと座金とナットが密着していることを確認。	10。アンカーボルト締付（#） 予備締め マーキング ナット回転法による本締め （30°回転、許容差：$^{+10°}_{-0}$）

11。モルタル注入枠取り外し
施工完了後、ハイベースNEO工法のチェックシートに工事記録を記載する。

センクシア株式会社　URL https://www.senqcia.co.jp/

本社　TEL 03-4214-1932
札幌　TEL 011-708-1177
東北　TEL 022-213-5595
関東　TEL 027-322-9411
中部　TEL 052-582-3356
北陸　TEL 076-233-5260
関西　TEL 06-6395-2133
中四国　TEL 082-240-1630
九州　TEL 092-452-0341

⚠注意
1。アンカーボルトの設置、無収縮モルタルの充填、これらの施工は、センクシアが定めた認定業者が行うこと。（日本建築センターの評定で義務付けられています。）
2。アンカーボルト及びナットは加熱、溶接、加工は絶対に行わないでください。
3。設置後のアンカーボルトのねじ部は打ちきざやコンクリートが付着しないようにねじ部の保護養生をしてください。
4。建て入れ直し用のワイヤをアンカーボルトにとらないでください。
5。本資料以外の施工方法で行った場合、ハイベースNEOの性能が発揮できなくなります。

ハイベースNEO工法LBタイプ設計施工標準　（S造及びCFT造に適用）

2025/3

大臣認定　MBLT-0042~0044,0046,0231（アンカー用ボルトセット）　アンカーボルト認定番号の変更

BCJ評定　BCJ評定-ST0059（LBタイプ）

本工法の設計・施工は、鋼構造設計規準、鉄骨工事技術指針、建築工事標準仕様書 JASS 6 鉄骨工事、建築工事標準仕様書・同解説 JASS 5 鉄筋コンクリート工事、およびハイベースNEO工法設計ハンドブックおよびLBタイプ設計ガイドブックに準拠する。

設　計

1. 材質

（1） ベースプレート・アンカーボルト・ナット・座金・定着板

LBタイプ

	ベースプレート		アンカーボルト※1	ナット※1	座金※1	定着板
規格	JIS G3136	TMCP鋼※2	HAB（大臣認定取得材）	JIS B1181（六角ナット）	JIS G3106	JIS G3101（一般構造用圧延鋼材）
ねじの種類	ー	ー	メートル並目	メートル並目	ー	ー
備考	SN490B 板厚40mm以下	SN490相当 板厚40mm超	降伏比 70%以下	強度区分5（二重ナット時） 強度区分8（一重ナット時）	SM490A	SS400

※1 国土交通大臣認定（MBLT-0042~0044,0046,0231）
※2 建築基準法第37条第二号に基づく国土交通大臣認定を取得した材料を使用

（2）ベースプレート下面のモルタル

後詰めモルタル	ハイベース工法無収縮モルタルNX2000、又はクイック3
中心塗部分モルタル	○無収縮モルタルパッド用又は普通モルタル （NX2000及びクイック3は使用不可。） ○強度はこれに接するコンクリートの強度以上

（3）基礎・基礎ばり

コンクリート	○日本建築学会「JASS 5 鉄筋コンクリート工事」に適合する普通コンクリート ○設計基準強度は、Fc=18~36N/mm²
鉄筋	JIS G 3112「鉄筋コンクリート用棒鋼」に定められる、熱間圧延異形棒鋼
柱形	へりあき量は、ベースプレート外形寸法の0.1倍以上確保しなければならない。

2. ベースプレート下面モルタルの標準寸法

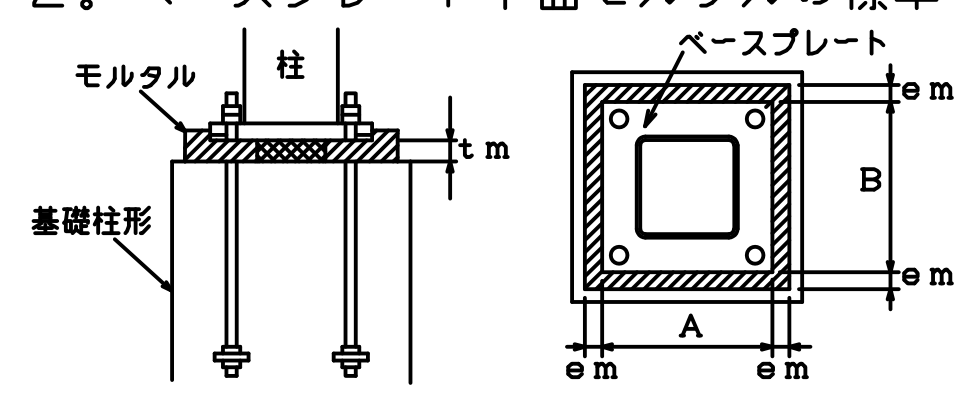

各部名称	寸法	備考
中心塗り部分モルタルの厚さ（tm）	標準寸法 tm=50mm	許容範囲 30≦tm≦70mm
ベースプレート周辺のモルタル幅（em）	em≧30mm	許容範囲 em≧25mm

3. アンカーボルトのセット寸法

LBタイプ用アンカーボルト部品

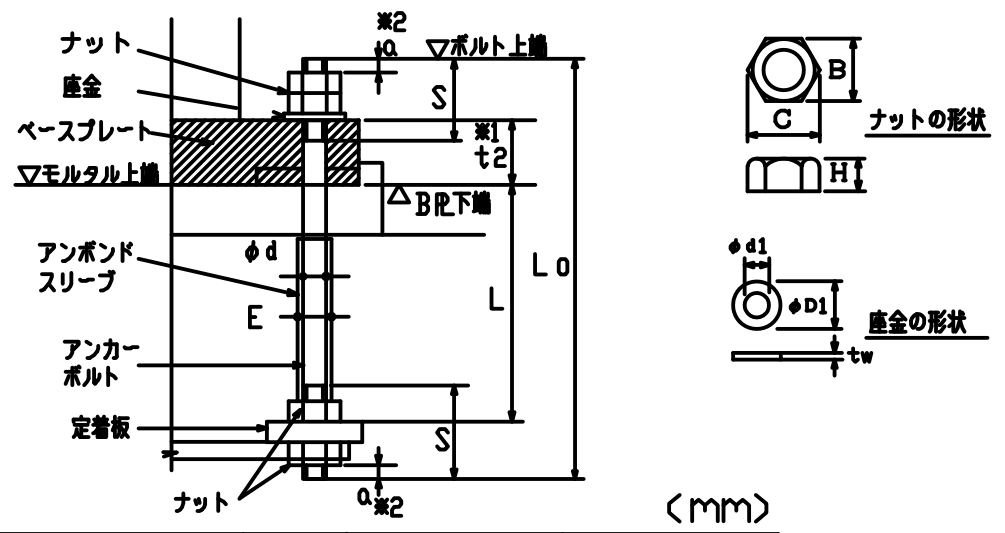

（mm）

ねじの呼び	アンカーボルト 軸径 φd	ねじ ピッチ P	ねじ 長さ S	余長※2 a	定着長さ L	全長 L0	アンボンドスリーブ 外径 E	ナット 高さ H	ナット 二面幅 B	ナット 対角距離 C	座金 厚さ tw	座金 内径 φd1	座金 外径 φD1
M24	24	3	105	10	480	645	29	19	36	42	6	25	44
M30	30	3.5	130	13	600	800	35	24	46	53	6	31	56
M36	36	4	150	16	720	955	41	29	55	64	6	37	66

※1
t2 はベースプレート台座厚さを示し、ハイベースNEO型式によって変わります。

※2
a寸法は設置誤差を考慮した設計時の最小寸法です。施工時は、ねじ山が最低3山ナットの外に出るように余長を確保してください。

⚠注意
・LBタイプのアンカーボルトは二重ナットを標準としています。
・一重ナットとする場合は、コンクリートに埋め込む等のゆるみ止め処置が必要です。
（一重ナットとする場合は、センクシアにご相談ください。）

ベースプレートのアンカーボルト孔径

（mm）

ねじの呼び	M24	M30	M36
LBタイプ孔径	30	38	45

定着板（LBタイプ）

（mm）

ねじの呼び	4本タイプ用 厚さ ts	4本タイプ用 外径 Ds	4本タイプ用 内径 ds	8本タイプ用 厚さ td	8本タイプ用 長さ ad	8本タイプ用 幅 bd	8本タイプ用 内径 dd
M24	16	70	27	－	－	－	－
M30	16	90	33	9	180	65	33
M36	19	100	39	－	－	－	－

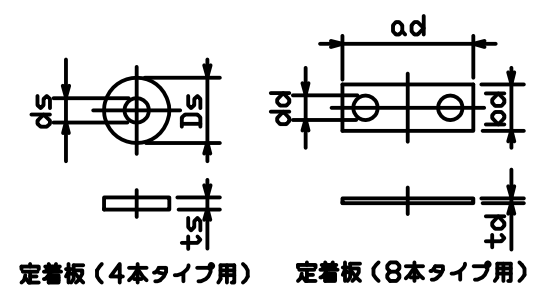

ベースプレートの形状・寸法は、ハイベースNEO工法LBタイプ設計ガイドブックを参照ください。

工　場　加　工

1. 溶接材料

被覆アーク溶接	低水素系490N/mm² 級高張力鋼用（JIS Z3211、旧JIS Z3212）相当以上
ガスシールドアーク溶接	軟鋼及び490N/mm² 級高張力鋼マグ溶接用ソリッドワイヤ（JIS Z3312）相当以上

※高強度柱材を用いる場合、JASS6等の指針に従い柱とハイベースの強度ランクの高い方に適した溶接材料を使用する。

2. ベースプレートの鉄骨柱への取付け（柱端部に開先を設ける）

※ 柱とベースプレートの溶接は完全溶込み溶接
開先はMC-TL-1B、GC-TL-1Bによる　　※開先形状は参考

ベースプレート形状

角形鋼管柱用（LB型式）

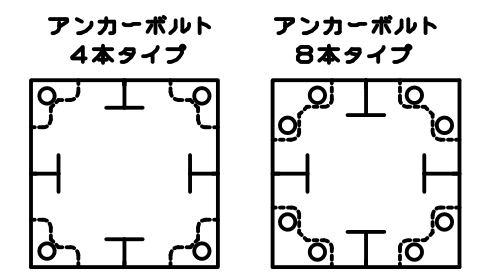

開先形状

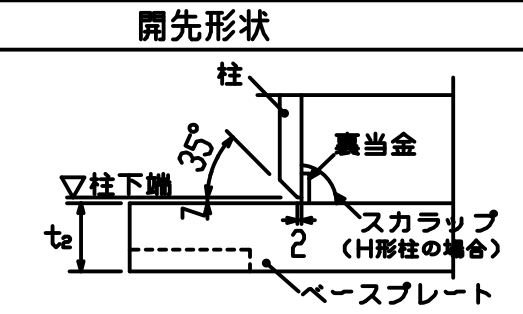

⚠注意
柱はベースプレートのフラット面に取り付けてください。
アンカーボルト孔周辺に凹加工している面はベースプレート裏面であり、無収縮モルタルと接する面となります。

3. 組立溶接

角形鋼管

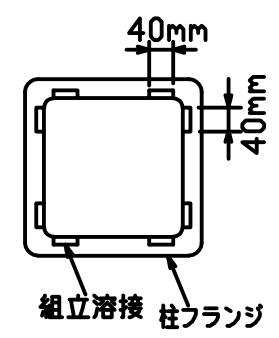

4. 本溶接の手順

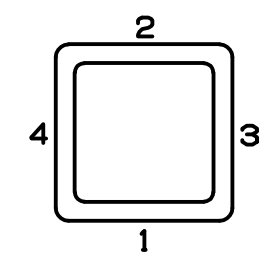

対辺ごとに溶接を行う。
（自動ロボット溶接の場合はこれによらない）

5. 溶接施工一般

予熱	鋼材の種類、板厚により必要に応じて適切な予熱を行う。
余盛	T継手余盛り高さに準拠する。

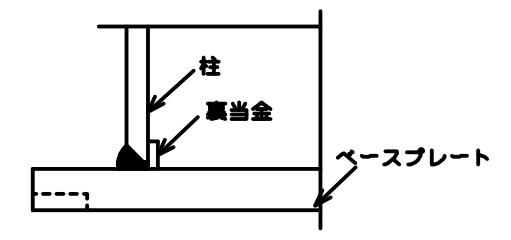

⚠注意 柱の溶接時にベースプレートとの組合せによってはベースプレートが溶接熱歪によって曲がることがあります。

6. 検査

方法	溶接部の検査を行う場合は、超音波探傷検査による。 探傷は柱フランジ側から行う。
不良溶接部の補正	（1） 有害な欠陥のある溶接部は削除して再溶接する。 （2） 溶接部に割れの入った場合には、割れの入った両端から50mm以上、はつり取り再溶接する。

現　場　施　工

（#）：センクシアの担当範囲

1. 捨てコンクリート打設

柱脚部の捨てコンクリートの厚さは90mm以上とし、表面は平滑に仕上げる。

2. 墨出し

3. アンカーボルト搬入（#）

4. アンカーボルト据付（#）

アンカーボルト設置

アンカーボルトの設置は自立できる形式とし、捨てコンクリートに固定する。

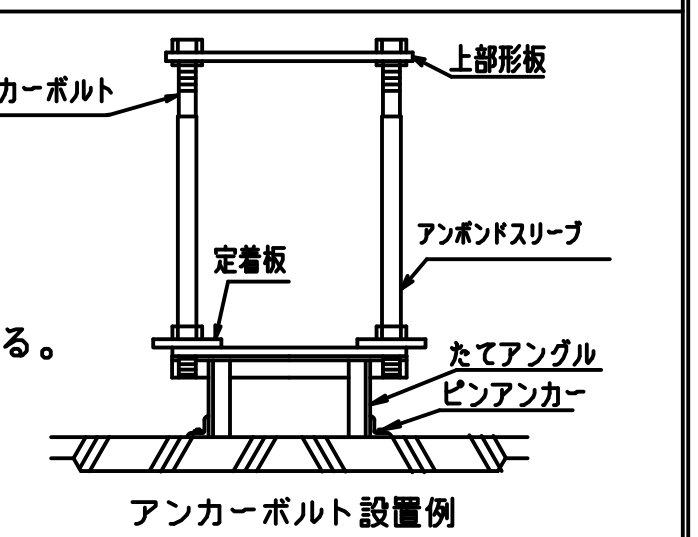

アンカーボルト設置例
（架台の形状は異なる場合あり）

アンカーボルト設置精度の目標値

平面	レベル
e≦3mm （形板芯にて検査）	基準高さよりの誤差eh −3mm≦eh≦10mm

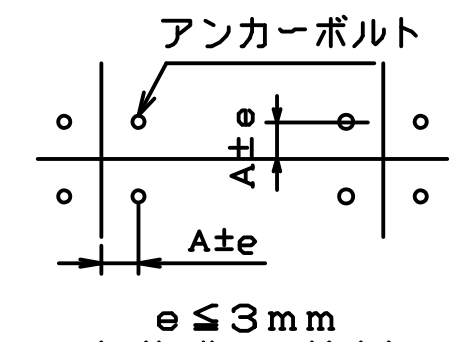

5. 鉄筋配筋・型枠の立込み

6. 基礎コンクリート打設

基礎柱形上面の目荒らし・水洗いを行ってください。

7. 中心塗り部分モルタル施工

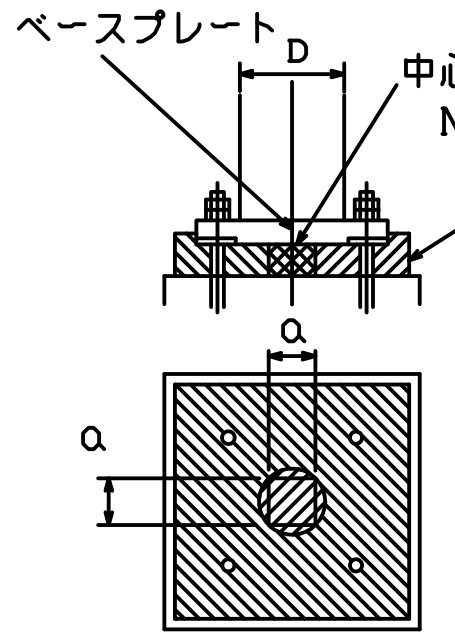

中心塗部分モルタル
NX2000、クイック3は使用不可。

後詰めモルタル
ハイベース工法無収縮モルタルNX2000、又はクイック3
注入方法はヘッド圧工法による。

□300以上□550以下
150mm ≦ a ≦300mm かつ柱寸法 D以下

中心塗部分モルタル及び後詰めモルタルの養生
基礎、基礎ばりコンクリートの強度以上となるよう養生期間を確保すること。

8. 鉄骨建方

アンカーボルト締付

アンカーボルトは隙間がないよう確実に締め付けを行う。

9~10. モルタル注入枠設置（#）

後詰めモルタル充填（#）

アンカーボルト締付確認（#）

ベースプレートと座金とナットが密着していることを確認。

11. モルタル注入枠取り外し

施工完了後、ハイベースNEO工法のチェックシートに工事記録を記載する。

各種寸法及び基礎柱形設計例

（Fc21の場合）

型式表示例

LBタイプ：LB350-4-24
- 角形鋼管柱用（LB）
- 柱外形寸法（350）
- アンカーボルト本数（4）
- アンカーボルト径（24）

ベースプレート寸法

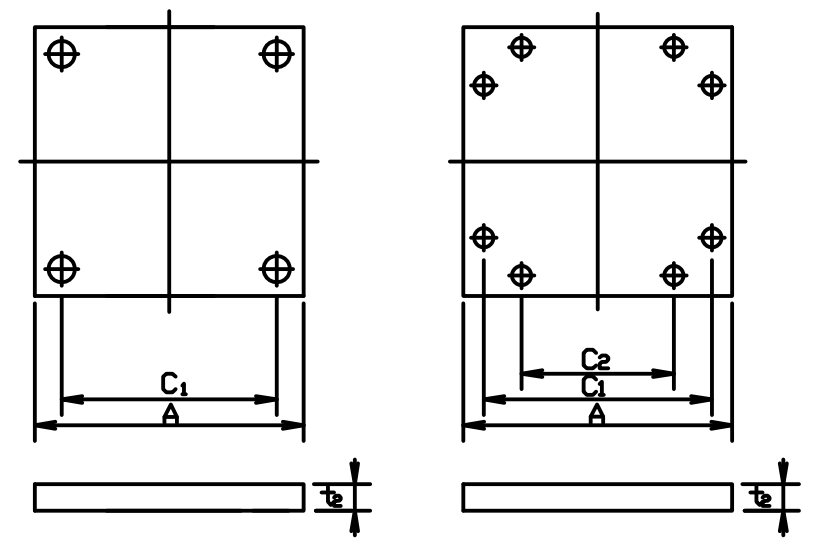

L,L1,h,b寸法、柱形主筋の定着長さ（Lt）

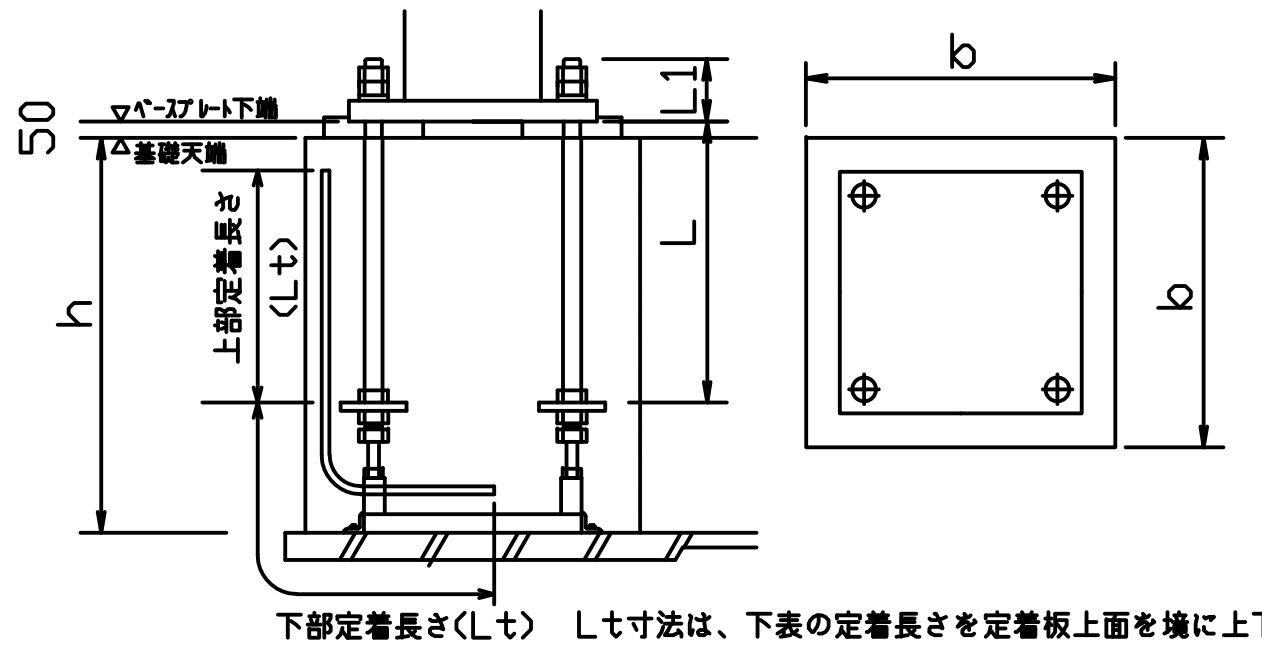

Lt寸法は、下表の定着長さを定着板上面を境に上下とも確保してください。

LBタイプはダブルナット仕様（露出が標準）
注）表中のh寸法は杭がない場合です。
杭がある場合は表中のh寸法に+100mm以上確保して下さい。
LBタイプでコンクリートスラブに埋め込む場合、スラブ厚は"L1寸法+最低40mm以上のかぶり"となる寸法を確保してください。

採用 柱符号	採用	適用柱 柱ｻｲｽﾞ	適用柱 板厚範囲	型式名	アンカーボルト	回転バネ定数 $\times10^3$kN・m/rad.	寸法 A	寸法 C1	寸法 C2	寸法 t	質量(kg) ﾍﾞｰｽﾌﾟﾚｰﾄ	質量(kg) 部品	質量(kg) ｾｯﾄ重量	L (mm)	L1 (mm)	基礎天端~捨コン天端 h(mm)	Iゾーン 柱形b(mm)	Iゾーン 主筋	Iゾーン 帯筋	IIゾーン 柱形b(mm)	IIゾーン 主筋	IIゾーン 帯筋	鉄筋の定着長さ Lt(mm)
		□300	6~22	LB300-4-24	4-M24	56.5	440	360	－	32	49	19	68	480	93	700以上	650	8-D19(SD345)	D13@150(SD295)	650	12-D19(SD345)	D13@150(SD295)	230
		□350	9~25	LB350-4-24	4-M24	81.0	490	410	－	32	60	19	79	480	93	700以上	700	8-D19(SD345)	D13@150(SD295)	700	12-D19(SD345)	D13@150(SD295)	220
		□400	9~32	LB400-4-30	4-M30	128	560	470	－	40	98	33	131	600	114	800以上	760	8-D22(SD345)	D13@150(SD295)	760	12-D22(SD345)	D13@150(SD295)	310
		□450	9~36	LB450-4-36	4-M36	170	620	530	－	48	145	51	196	720	135	900以上	820	8-D25(SD345)	D13@150(SD295)	820	12-D25(SD345)	D13@150(SD295)	420
		□500	9~40	LB500-8-30	8-M30	258	700	610	440	48	185	58	243	600	122	800以上	900	16-D25(SD345)	D13@100(SD295)	900	16-D25(SD345)	D13@100(SD295)	480
		□550	9~40	LB550-8-30	8-M30	317	770	680	510	60	280	62	342	600	134	800以上	970	16-D25(SD345)	D13@100(SD295)	970	16-D25(SD345)	D13@100(SD295)	460

鉄筋はD13,D16はSD295,D19,D22,D25はSD345,D29はSD390をご採用ください。
表中に無いサイズについても対応可能です。センクシアに問い合わせ下さい。

注 1）I、IIゾーン分けについてはハイベースNEO工法LBタイプ設計ガイドブックをご参照下さい。
注 2）表中の鉄筋量は基礎立上がりのない場合（基礎梁天端と基礎柱形天端が一致する場合）の設計例です。
立上がりがある場合、独立基礎の場合は、ハイベースNEO工法設計ハンドブックに従い、日本建築学会等の規準・指針に準拠した設計を行って下さい。
注 3）部品の質量はアンカーボルト部品と形板を合わせた質量です。

センクシア株式会社　　URL https://www.senqcia.co.jp/

本社 TEL 03-4214-1932　関東 TEL 027-322-9411　関西 TEL 06-6395-2133　九州 TEL 092-452-0341
札幌 TEL 011-708-1177　中部 TEL 052-582-3356　中四国 TEL 082-240-1630
東北 TEL 022-213-5595　北陸 TEL 076-233-5260

⚠注意
1. アンカーボルトの設置、無収縮モルタルの充填、これらの施工は、センクシアが定めた認定業者が行うこと。（日本建築センターの評定で義務付けられています。）
2. アンカーボルト及びナットは加熱、溶接、加工は絶対に行わないでください。
3. 設置後のアンカーボルトのねじ部は打ちきずやコンクリートが付着しないようにねじ部の保護養生をしてください。
4. 建て入れ直し用のワイヤをアンカーボルトにとらないでください。
5. 本資料以外の施工方法で行った場合、ハイベースNEOの性能が発揮できなくなります。

シアコッターハイベース工法設計施工標準（シアコッターハイベース工法は、S造及びCFT造に適用）

2025/3

大臣認定　MBLT-0042~0044,0046,0231（アンカー用ボルトセット）　アンカーボルト認定番号の変更

BCJ評定　BCJ評定-ST0289

本工法の設計・施工は、鋼構造設計規準、鉄骨工事技術指針、建築工事標準仕様書 JASS 6 鉄骨工事、建築工事標準仕様書・同解説 JASS 5 鉄筋コンクリート工事、およびシアコッターハイベースカタログに準拠する。

設　計

1。材質

（1）ベースプレート・アンカーボルト・ナット・座金・定着板

	ベースプレート		アンカーボルト※1	ナット※1	座　金※1	定着板
規　格	JIS G3136	TMCP鋼※2	HAB（大臣認定取得材）	JIS B1181（六角ナット）	JIS G3106	JIS G3101（一般構造用圧延鋼材）
ねじの種類	—	—	メートル並目	メートル並目	—	—
備　考	SN490B 板厚40mm以下	SN490相当 板厚40mm超	降伏比 70%以下	強度区分5	SM490A	SS400

※1　国土交通大臣認定（MBLT-0042~0044,0046,0231）

※2　建築基準法第37条第二号に基づく国土交通大臣認定を取得した材料を使用

（2）ベースプレート下面のモルタル

後詰めモルタル	ハイベース工法無収縮モルタルNX-2000、又はクイック3およびこれと同等以上の無収縮性モルタル※　※ センクシアが供給するものに限る
中心塗部分モルタル	○無収縮モルタルパッド用又は普通モルタル（NX-2000及びクイック3は使用不可。） ○強度はこれに接するコンクリートの強度以上

（3）基礎・基礎ばり

コンクリート	○日本建築学会「JASS 5 鉄筋コンクリート工事」に適合する普通コンクリート ○設計基準強度は、Fc＝18~36N/mm²
鉄　筋	JIS G 3112「鉄筋コンクリート用棒鋼」に定められる、熱間圧延異形棒鋼 鉄筋はモルタルとのかぶりを確保しなければならない。
柱　形	へりあき量は、ベースプレート外形寸法の0。1倍以上確保しなければならない。
基礎梁	へりあき量は、ベースプレート外形寸法の0。1倍以上確保しなければならない。

2。アンカーボルトのセット寸法

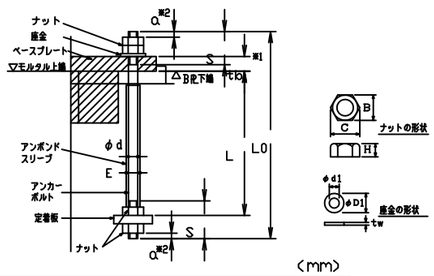

（mm）

ねじの呼び	アンカーボルト 軸径	ねじ ピッチ	ねじ 長さ	余長※2 α	定着長さ L	全長 L0	アンボンドスリーブ 外径 E	ナット 高さ H	ナット 二面幅 B	ナット 対角距離 C	座金 厚さ tw	座金 内径 φd1	座金 外径 φD1
M36	36	4	150	16	720	955	41	29	55	64	6	37	66
M42	42	4.5	165	18	840	1110	48	34	65	75	9	43	78
M48	48	5	190	22	960	1270	54	38	75	87	9	50	92

※1　tbはベースプレート台座厚さを示し、シアコッターハイベース型式によって変わります。

※2　α寸法は設置誤差を考慮した設計時の最小寸法です。施工時は、ねじ山が最低3山ナットの外に出るように余長を確保してください。

⚠注意
- 二重ナットを標準としていますが、一重ナットでも適用可能です。
- 一重ナットとする場合は、コンクリートに埋め込む等のゆるみ止め処置が必要です。（一重ナットとする場合は、センクシアにご相談ください。）

定着板

（mm）

ねじの呼び	4本タイプ用 厚さ ts	外径 Ds	内径 ds	8本タイプ用 厚さ td	長さ ad	幅 bd	内径 dd
M36	19	100	39	9	215	75	39
M42	–	–	–	9	240	85	45
M48	25	140	52	–	–	–	–

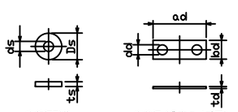

3。ベースプレート寸法

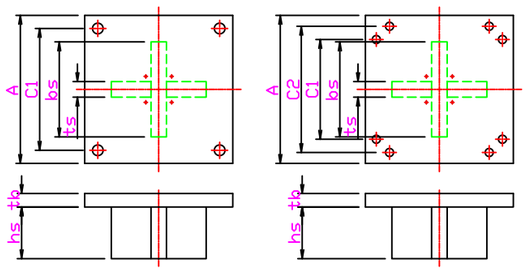

（mm）

型式名	A	C1	C2	tb	ts	bs	hs
SB350-4-36	580	450	-	50	50	350	150
SB400-4-36	630	500	-	50	50	350	150
SB450-4-48	720	570	-	65	65	400	250
SB500-8-36	740	620	420	50	65	400	250
SB550-8-36	790	670	470	50	65	400	250
SB600-8-42	840	730	510	60	85	550	250
SB650-8-42	890	780	560	60	85	550	250
SB700-8-42	940	830	610	60	85	550	250

ベースプレートのアンカーボルト孔径

（mm）

ねじの呼び	M36	M42	M48
孔径	45	53	61

4。ラス止め枠の構成、寸法

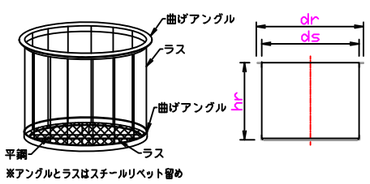

（mm）

種類	型式名	dr	ds	hr
A	SB350-4-36	520	470	315
	SB400-4-36			
B	SB450-4-48	570	520	445
C	SB500-8-36	570	520	415
	SB550-8-36			
D	SB600-8-42	720	670	432
	SB650-8-42			
	SB700-8-42			

5。ベースプレート下面モルタルの標準寸法

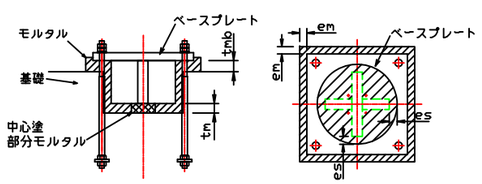

各部名称	寸法	備考
中心塗り部分モルタルの厚さ（tm）	標準寸法 tm=50mm	許容範囲 20≦tm≦60mm
ベースプレート底面~基礎天距離（tmb）	標準寸法 tmb=50mm	許容範囲 30≦tmb≦70mm
ベースプレート周辺のモルタル幅（em）	em≧30mm	許容範囲 em≧25mm
シアコッター周辺のモルタル幅（es）	標準寸法 es=60mm	許容範囲 30≦es≦70mm

6。基礎柱形主筋の定着長さ

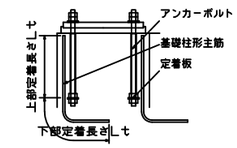

基礎柱形主筋の定着長さ（Lt）は、定着板上面を境にして上下とも確保する必要があります。
柱形に基礎梁からの立上りを設ける場合、RC柱および柱梁接合部としての配筋を行う必要があります。

工場加工

1。溶接材料

被覆アーク溶接	低水素系490N/mm² 級高張力鋼用（JIS Z3211、旧JIS Z3212）相当以上
ガスシールドアーク溶接	軟鋼及び490N/mm² 級高張力鋼マグ溶接用ソリッドワイヤ（JIS Z3312）相当以上

※高強度柱材を用いる場合、JASS6等の指針に従い柱とハイベースの強度ランクの高い方に適した溶接材料を使用する。

2。ベースプレートの鉄骨柱への取付け（柱端部に開先を設ける）

※　柱とベースプレートの溶接は完全溶込み溶接
開先はMC-TL-1B、GC-TL-1Bによる　※開先形状は参考

シアコッターハイベース

ベースプレート形状

角形鋼管柱用

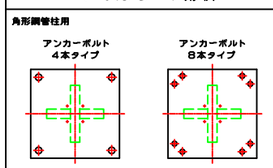

開先形状

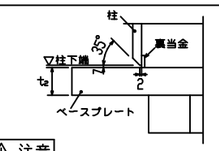

⚠注意
柱はベースプレートのフラット面に取り付けてください。
シアコッターが取り付く面はベースプレート裏面であり、無収縮モルタルと接する面となります。

3。組立溶接

角形鋼管

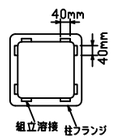

4。本溶接の手順

角形鋼管

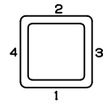

対辺ごとに溶接を行う。
（自動ロボット溶接の場合はこれによらない）

5。溶接施工一般

予　熱	鋼材の種類、板厚により必要に応じて適切な予熱を行う。
余　盛	余盛高さは、T継手余盛り高さに準拠する。 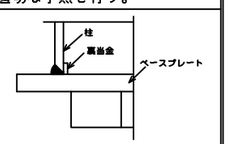

6。検　査

方　法	溶接部の検査を行う場合は、超音波探傷検査による。 探傷は柱フランジ側から行う。
不良溶接部の補正	（1）有害な欠陥のある溶接部は削除して再溶接する。 （2）溶接部に割れの入った場合には、割れの入った両端から50mm以上、はつり取り再溶接する。

現場施工　（#）：センクシアの担当範囲

1。捨てコンクリート打設

柱脚部の捨てコンクリートの厚さは90mm以上とし、表面は平滑に仕上げる。

2。墨出し

3。アンカーボルト搬入（#）

4。アンカーボルト据付（#）

アンカーボルト設置

アンカーボルトの設置は自立できる形式とし、捨てコンクリートに固定する。

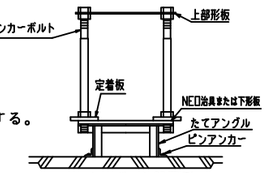

アンカーボルト設置例
（架台の形状は異なる場合あり）

アンカーボルト設置精度の目標値

平面	レベル
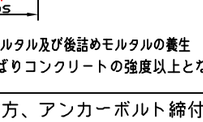 e≦3mm（形板芯にて検査）	基準高さよりの誤差eh −3mm≦eh≦10mm

5。鉄筋配筋・型枠の立込み

鉄筋の配筋時、ラス止め枠設置位置に鉄筋を設置しないようにしてください。

6。アンカーボルト調整、ラス止め枠設置（#）

7。基礎コンクリート打設

基礎柱形上面の目荒らし・水洗いを行ってください。
コンクリートの打設は、型押しにならないよう行ってください。

8。上部形板、ラス止め枠、ターンバックル撤去

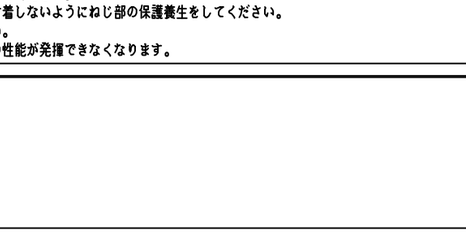

9。中心塗り部分モルタル施工

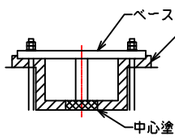

後詰めモルタル
ハイベース工法無収縮モルタルNX-2000、※又はクイック3およびこれと同等以上の無収縮性モルタル
注入方法はヘッド圧工法による。
※ センクシアが供給するものに限る

中心塗部分モルタル
NX-2000、クイック3は使用不可。

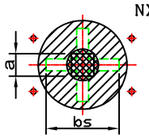

中心塗部分モルタルサイズa
100mm ≦ a ≦300mm
かつ シアコッター幅bs の1/2以下

中心塗部分モルタル及び後詰めモルタルの養生
基礎、基礎ばりコンクリートの強度以上となるよう養生期間を確保すること。

10。鉄骨建方、アンカーボルト締付

アンカーボルトは隙間がないよう確実に締め付けを行う。

11~12。モルタル注入枠設置、後詰めモルタル充填（#）

アンカーボルト締付確認（#）
ベースプレートと座金とナットが密着していることを確認。

13。モルタル注入枠取り外し

施工完了後、シアコッターハイベース工法のチェックシートに工事記録を記載する。

センクシア株式会社

URL　https://www.senqcia.co.jp/

本社　TEL　03-4214-1932
札幌　TEL　011-708-1177
東北　TEL　022-213-5595
関東　TEL　027-322-9411
中部　TEL　052-582-3356
北陸　TEL　076-233-5260
関西　TEL　06-6395-2133
中四国　TEL　082-240-1630
九州　TEL　092-452-0341

⚠注意
1. アンカーボルトの設置、無収縮モルタルの充填、これらの施工は、センクシアが定めた認定業者が行うこと。（日本建築センターの評定で義務付けられています。）
2. アンカーボルト及びナットは加熱、溶接、加工は絶対に行わないでください。
3. 設置後のアンカーボルトのねじ部は打ちきずやコンクリートが付着しないようにねじ部の保護養生をしてください。
4. 建て入れ直し用のワイヤをアンカーボルトにとらないでください。
5. 本資料以外の施工方法で行った場合、シアコッターハイベースの性能が発揮できなくなります。

シアコッターハイベース工法設計施工標準（シアコッターハイベース工法は、S造及びCFT造に適用）

2025/3

大臣認定　MBLT-0042~0044,0046,0231（アンカー用ボルトセット）　アンカーボルト認定番号の変更

BCJ評定　BCJ評定-ST0289

本工法の設計・施工は、調構造設計規準、鉄骨工事技術指針、建築工事標準仕様書 JASS 6 鉄骨工事、建築工事標準仕様書・同解説 JASS 5 鉄筋コンクリート工事、およびシアコッターハイベースカタログに準拠する。

設　計

1。 材質

（1） ベースプレート・アンカーボルト・ナット・座金・定着板

	ベースプレート		アンカーボルト※1	ナット※1	座　金※1	定着板
規　格	JIS G3136	TMCP鋼※2	HAB（大臣認定取得材）	JIS B1181（六角ナット）	JIS G3106	JIS G3101（一般構造用圧延鋼材）
ねじの種類	—	—	メートル並目	メートル並目	—	—
備　考	SN490B 板厚40mm以下	SN490相当 板厚40mm超	降伏比 70%以下	強度区分5	SM490A	SS400

※1　国土交通大臣認定（MBLT-0042~0044,0046,0231）

※2　建築基準法第37条第二号に基づく国土交通大臣認定を取得した材料を使用

（2）ベースプレート下面のモルタル

後詰めモルタル	ハイベース工法無収縮モルタルNX-2000、又はクイック3およびこれと同等以上の無収縮性モルタル※　※ センクシアが供給するものに限る
中心塗部分モルタル	○無収縮モルタルパッド用又は普通モルタル（NX-2000及びクイック3は使用不可。） ○強度はこれに接するコンクリートの強度以上

（3）基礎・基礎ばり

コンクリート	○日本建築学会「JASS 5 鉄筋コンクリート工事」に適合する普通コンクリート ○設計基準強度は、Fc＝18~36N/mm²
鉄　筋	JIS G 3112「鉄筋コンクリート用棒鋼」に定められる、熱間圧延異形棒。，鉄筋はモルタルとのかぶりを確保しなければならない。
柱　形	へりあき量は、ベースプレート外形寸法の0。1倍以上確保しなければならない。
基　礎　梁	へりあき量は、ベースプレート外形寸法の0。1倍以上確保しなければならない。

2。 アンカーボルトのセット寸法

（mm）

ねじの呼び	アンカーボルト 軸径 φd	ねじ ピッチ P	ねじ 長さ S	余長※2 α	定着長さ L	全長 L0	アンボンドスリーブ 外径 E	ナット 高さ H	ナット 二面幅 B	ナット 対角距離 C	座金 厚さ tw	座金 内径 φd1	座金 外径 φD1
M24	24	3	105	10	480	645	29	19	36	42	6	25	44
M30	30	35	130	13	600	800	35	24	46	53	6	31	56
M36	36	4	150	16	720	955	41	29	55	64	6	37	66
M42	42	45	165	18	840	1110	48	34	65	75	9	43	78
M48	48	5	190	22	960	1270	54	38	75	87	9	50	92

※1　tbはベースプレート台座厚さを示し、シアコッターハイベース型式によって変わります。

※2　α寸法は設置誤差を考慮した設計時の最小寸法です。施工時は、ねじ山が最低3山ナットの外に出るように余長を確保してください。

⚠注意
- 二重ナットを標準としていますが、一重ナットでも適用可能です。
- 一重ナットとする場合は、コンクリートに埋め込む等のゆるみ止め処置が必要です。（一重ナットとする場合は、センクシアにご相談ください。）

ベースプレートのアンカーボルト孔径

（mm）

ねじの呼び	M24	M30	M36	M42	M48
孔径	30	38	45	53	61

定着板

（mm）

ねじの呼び	4本タイプ用 厚さ ts	外径 Ds	内径 ds
M24	16	70	27
M30	16	90	33
M36	19	100	39
M42	22	120	45
M48	25	140	52

3。 ベースプレート寸法

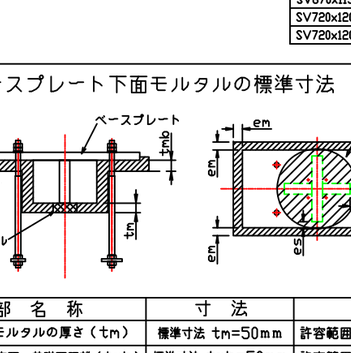

（mm）

型式名	A	B	D1	D2	tb	ts	bs	hs
SV470x850-4-24	470	850	350	500	40	50	350	150
SV520x900-4-24	520	900	350	550	40	60	350	200
SV570x950-4-30	570	950	400	600	50	60	400	250
SV570x950-4-36	570	950	400	600	60	60	400	250
SV620x1050-4-30	620	1050	400	700	50	70	450	250
SV620x1050-4-42	620	1050	400	700	70	70	450	250
SV670x1100-4-30	670	1100	400	700	50	80	500	250
SV670x1100-4-36	670	1100	400	700	60	85	500	300
SV670x1100-4-48	670	1100	400	700	80	85	500	300
SV670x1150-4-36	670	1150	450	750	60	90	550	300
SV670x1150-4-48	670	1150	450	750	80	90	550	300
SV720x1200-4-36	720	1200	450	750	60	95	550	350
SV720x1200-4-48	720	1200	450	750	80	95	550	350

4。 ラス止め枠の構成、寸法

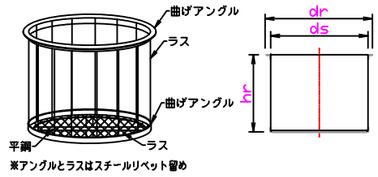

（mm）

型式名	dr	ds	hr
SV470x850-4-24	520	470	289
SV520x900-4-24	520	470	339
SV570x950-4-30	570	520	407
SV570x950-4-36	570	520	425
SV620x1050-4-30	620	570	407
SV620x1050-4-42	620	570	442
SV670x1100-4-30	670	620	407
SV670x1100-4-36	670	620	475
SV670x1100-4-48	670	620	510
SV670x1150-4-36	720	670	475
SV670x1150-4-48	720	670	510
SV720x1200-4-36	720	670	525
SV720x1200-4-48	720	670	560

5。 ベースプレート下面モルタルの標準寸法

各部名称	寸法	備考
中心塗り部分モルタルの厚さ（tm）	標準寸法 tm=50mm	許容範囲 20≦tm≦60mm
ベースプレート底面~基礎天距離（tmb）	標準寸法 tmb=50mm	許容範囲 30≦tmb≦70mm
ベースプレート周辺のモルタル幅（em）	em≧30mm	許容範囲 em≧25mm
シアコッター周辺のモルタル幅（es）	標準寸法 es=60mm	許容範囲 30≦es≦70mm

6。 基礎柱形主筋の定着長さ（柱形を設ける場合）

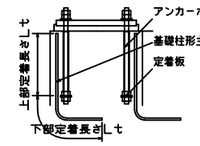

基礎柱形主筋の定着長さ（Lt）は、定着板上面を境にして上下とも確保する必要があります。
柱形に基礎梁からの立上りを設ける場合、RC柱および柱梁接合部としての配筋を行う必要があります。

工場加工

1。ベースプレートへのガセットプレートの取付け

ベースプレートへのガセットプレート等の溶接はJASS6等の指針に従う。

※ガセットプレートに高強度材を用いる場合、JASS6等の指針に従い柱とハイベースの強度ランクの高い方に適した溶接材料を使用する。
※ベースプレート上面のナット締付けに必要なエリアにはガセットプレート等を取り付けないでください。
※ベースプレート側面及びシアコッター側には溶接をしないで下さい。

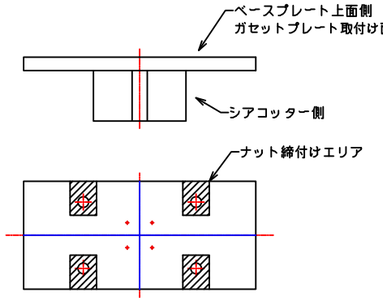

現　場　施　工　（#）：センクシアの担当範囲

1。捨てコンクリート打設
柱脚部の捨てコンクリートの厚さは90mm以上とし、表面は平滑に仕上げる。

2。墨出し

3。アンカーボルト搬入（#）

4。アンカーボルト据付（#）

アンカーボルト設置

アンカーボルトの設置は自立できる形式とし、捨てコンクリートに固定する。

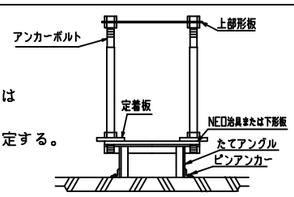

アンカーボルト設置例
（架台の形状は異なる場合あり）

アンカーボルト設置精度の目標値

平面	レベル
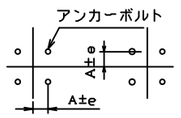	基準高さよりの誤差eh −3mm≦eh≦10mm

e≦3mm
（形板芯にて検査）

5。鉄筋配筋・型枠の立込み

鉄筋の配筋時、ラス止め枠設置位置に鉄筋を設置しないようにしてください。

6。アンカーボルト調整、ラス止め枠設置（#）

7。基礎コンクリート打設

基礎柱形上面の目荒らし・水洗いを行ってください。
コンクリートの打設は、型押しにならないよう行ってください。

8。上部形板、ラス止め枠、ターンバックル撤去

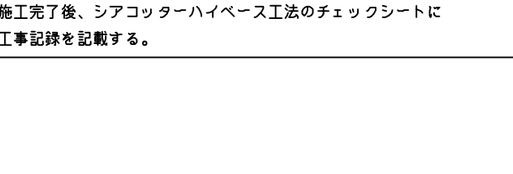

9。中心塗り部分モルタル施工

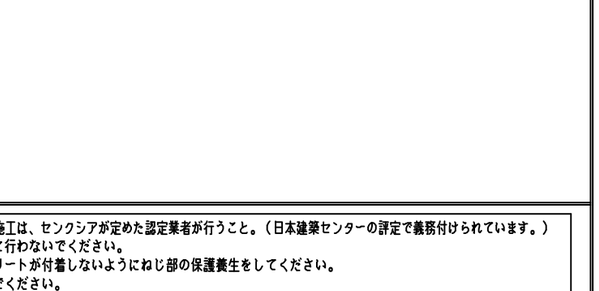

中心塗部分モルタル及び後詰めモルタルの養生
基礎、基礎ばりコンクリートの強度以上となるよう養生期間を確保すること。

10。鉄骨建方

アンカーボルト締付
アンカーボルトは隙間がないよう確実に締め付けを行う。

11~12。モルタル注入枠設置（#）

後詰めモルタル充填（#）
アンカーボルト締付確認（#）
ベースプレートと座金とナットが密着していることを確認。

13。モルタル注入枠取り外し

施工完了後、シアコッターハイベース工法のチェックシートに工事記録を記載する。

センクシア株式会社

URL　https://www.senqcia.co.jp/

本社　TEL　03-4214-1932
札幌　TEL　011-708-1177
東北　TEL　022-213-5595
関東　TEL　027-322-9411
中部　TEL　052-582-3356
北陸　TEL　076-233-5260
関西　TEL　06-6395-2133
中四国　TEL　082-240-1630
九州　TEL　092-452-0341

⚠注意
1. アンカーボルトの設置、無収縮モルタルの充填、これらの施工は、センクシアが定めた認定業者が行うこと。（日本建築センターの評定で義務付けられています。）
2. アンカーボルト及びナットは加熱、溶接、加工は絶対に行わないでください。
3. 設置後のアンカーボルトのねじ部は打ちきずやコンクリートが付着しないようにねじ部の保護養生をしてください。
4. 建て入れ直し用のワイヤをアンカーボルトにとらないでください。
5. 本資料以外の施工方法で行った場合、シアコッターハイベースの性能が発揮できなくなります。

スーパーハイベース工法設計施工標準

（本工法は、S造およびCFT構造に適用）

2025/3

大臣認定　MBLT-0042~0044,0046,0231（アンカーボルト）　アンカーボルト認定番号の変更
　　MSTL-0566（ハイベース）
BCJ評定　BCJ評定-ST0058

本工法の設計・施工は、鋼構造設計規準、鉄骨工事技術指針、建築工事標準仕様書 JASS 6 鉄骨工事、建築工事標準仕様書・同解説 JASS 5 鉄筋コンクリート工事、およびハイベースNEO工法・スーパーハイベース工法設計ハンドブックに準拠する。

設　計

1。材質

（1）ハイベース・アンカーボルト・ナット・座金・定着板

	ハイベース	アンカーボルト	ナット	座　金	定着板
規　格	HCW490B（※1 大臣認定取得材）	HAB（※2 大臣認定取得材）	JIS B1181（六角ナット）※2	JIS G3106 ※2	JIS G3101（一般構造用圧延鋼材）
ねじの種類	—	メートル並目※3	メートル並目※3	—	—
備　考	SN490B同等	降伏比 70%以下	強度区分5（二重ナット用） 強度区分8（一重ナット用）	SM490A	SS400

※1 国土交通大臣認定（MSTL-0566）　※2 国土交通大臣認定（MBLT-0042~0044,0046,0231）　※3 M72は強度区分8

（2）ハイベース下面のモルタル

後詰めモルタル	ハイベース工法無収縮モルタルNX-2000、又はクイック3およびこれと同等以上の無収縮性モルタル※　※ センクシアが供給するものに限る
中心塗部分モルタル	○無収縮モルタルパッド用又は普通モルタル（NX-2000及びクイック3は使用不可。） ○強度はこれに接するコンクリートの強度以上

（3）基礎・基礎ばり

コンクリート	○日本建築学会「JASS 5 鉄筋コンクリート工事」に適合する普通コンクリート。 ○設計基準強度は、Fc=18~36 N/mm² 以上
鉄　筋	JIS G 3112「鉄筋コンクリート用棒鋼」に定められる、熱間圧延異形棒鋼
柱　形	へりあき量は、ハイベース外形寸法の0.065倍（0.1倍）以上確保しなければならない。

2。アンカーボルトのセット寸法

注意　ボルト本数はハイベースの型式によって異なります。

型　式	C1・S1	S2・M2・L2・X2・WX2	S3・M3・L3
ボルト本数	4	8	12
形状例	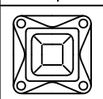	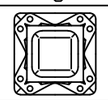	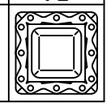

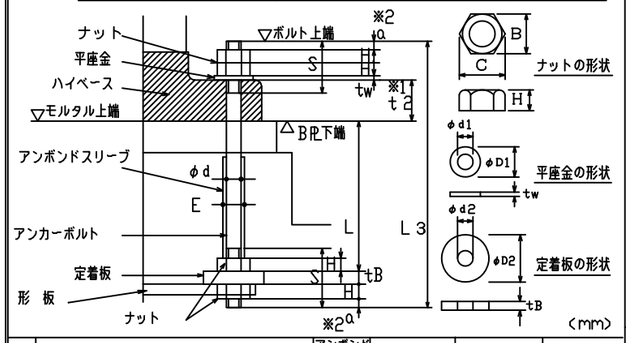

ねじの呼び	アンカーボルト 軸径	ねじ ピッチ	ねじ 長さ	余長 ※2	定着長さ	全長 ※4	アンボンドスリーブ 外径	ナット（一種） 高さ	二面幅	対角距離	平座金 厚さ	平座金 内径	平座金 外径	定着板 厚さ	定着板 内径	定着板 外径
	φd	P	S1	a	L	L3	E	H	B	C	tw	φd1	φD1	tB	φd2	φD2
M24	24	3	105	10	480	645	29	19	36	42	6	25	44	16	27	70
M30	30	35	130	13	600	800	35	24	46	53	6	31	56	16	33	90
M36	36	4	150(130)	16	720	955(925)	41	29	55	64	6	37	66	19	39	100
M42	42	45	165(155)	18	840	1110(1080)	48	34	65	75	9	43	78	22	45	120
M48	48	5	190(175)	22	960	1270(1235)	54	38	75	87	9	50	92	25	52	140
M56	56	55	210(185)	24	1120	1470(1420)	62	45	85	98	9	58	105	28	60	160
M64	64	6	230(200)	28	1280	1660(1610)	70	51	95	110	12	66	115	32	68	180
M72	72	6	250	30	1440	1850	79	58	105	121	12	74	125	36	76	200

※1　t2 はハイベース台座厚さを示し、ハイベース型 式によって変わります。
※2　a 寸法は、ハイベース台座の厚さによって多少変動しますが、本数値以上確保下さい。
※3　（　）内は、BC型の数値を示します。
※BC型はシングルナット仕様とする。

注意
・アンカーボルトは二重ナットを標準としていますが、一重ナットでも適用可能です。
・一重ナットとする場合は、コンクリートに埋め込む等のゆるみ止め処置をお願いします。
（一重ナットとする場合は、センクシアにご相談下さい。）

3。基礎柱形部の標準納まり

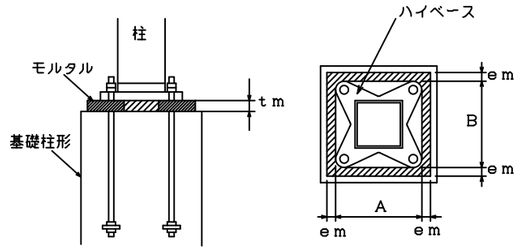

各部名称	寸法制限	備考
中心塗り部分モルタルの厚さ（tm）	標準寸法 tm=50mm	許容範囲 30≦tm≦70mm
ベースプレート周辺のモルタル幅（em）	em≧30mm	許容範囲 em≧25mm

工場加工

1。溶接材料

被覆アーク溶接	低水素系490N/mm²級高張力鋼用（JIS Z3211、旧JIS Z3212）相当以上
ガスシールドアーク溶接	軟鋼及び490N/mm²級高張力鋼マグ溶接用ソリッドワイヤ（JIS Z3312）相当以上

※高強度柱材を用いる場合、JASS6等の指針に従い柱とハイベースの強度ランクの高い方に適した溶接材料を使用する。

2。ハイベースの鉄骨柱への取付け（柱端部に開先を設ける。）

※　柱とハイベースの溶接は、完全溶込み溶接
開先はMC-TL-1B、GC-TL-1Bによる

注意 開先形状は参考

角形鋼管柱用

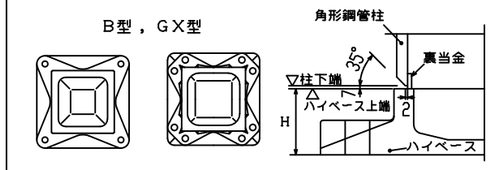

H形鋼柱用 円形鋼管柱用

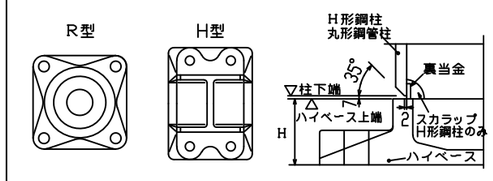

3。組立溶接

角形鋼管	H形鋼	円形鋼管
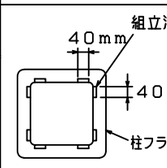	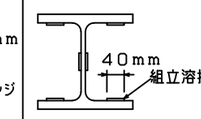	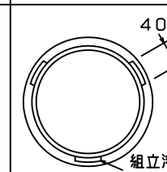

4。本溶接の手順

角形鋼管	H形鋼	円形鋼管
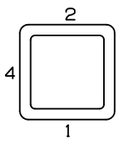	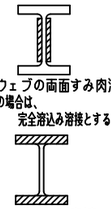	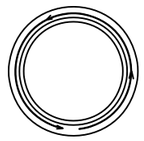
対辺ごとに溶接を行う。（自動ロボット溶接の場合はこれによらない）	（1）ウェブの両面すみ肉溶接（曲げ負担の場合は、完全溶込み溶接とする） （2）開先部の溶接	1パスごとに全周溶接を行う。

5。溶接施工一般

予　熱	鋼材の種類、板厚により必要に応じて適切な予熱を行う。
余　盛	溶接余盛はハイベース側A点から柱側B点へ向かってなめらかになるように施工する。 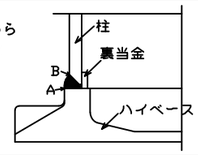
H形鋼柱の溶接	エンドタブの取付とH形鋼柱ウェブのすみ肉溶接 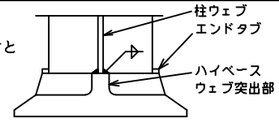

6。検　査

方　法	溶接部の検査を行う場合は、超音波探傷検査によってよい。探傷は柱フランジ側から行う。
不良溶接部の補正	（1）有害な欠陥のある溶接部は削除して再溶接する。 （2）溶接部に割れの入った場合には、割れの入った両端から50mm以上、はつり取り再溶接する。

基礎柱形の設計

1。基礎柱形主筋の定着長さ

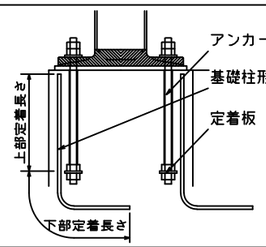

基礎柱形主筋の定着長さ（Lt）は、定着板上面を境にして上下とも確保する必要があります。

現場施工

（#）：センクシアの担当範囲

1。捨てコンクリート打設
柱脚部の捨てコンクリートの厚さは90mm以上とし、表面は平滑に仕上げる。

2。墨出し

3。アンカーボルト搬入（#）

4。アンカーボルト据付（#）

アンカーボルト設置	アンカーボルトの設置は自立できる形式とし、捨てコンクリートに固定する。	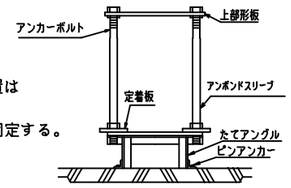 アンカーボルト設置例（架台の形状は異なる場合あり）

アンカーボルト設置精度の目標値	平面	レベル
	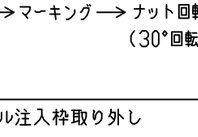 e≦3mm（形板芯にて検査）	基準高さよりの誤差eh −3mm≦eh≦10mm

5。鉄筋配筋・型枠の立込み

6。基礎コンクリート打設
基礎柱形上面の目荒らし・水洗いを行ってください。

7。中心塗り部分モルタル施工

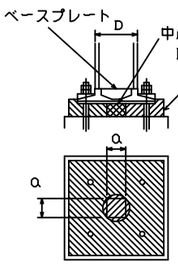

中心塗部分モルタル
NX-2000、クイック3は使用不可。
後詰めモルタル
ハイベース工法無収縮モルタルNX-2000、又はクイック3およびこれと同等以上の無収縮性モルタル※
注入方法はヘッド圧工法による。
※ センクシアが供給するものに限る

（イ）□250以下、φ267.4以下、H250以下の場合
100mm≦a≦200mm　かつ柱寸法 D以下
（ロ）□300以上□700以下、φ300以上φ711.2以下、および H250以上の場合
150mm≦a≦300mm　かつ柱寸法 D以下
（ハ）□750~□1200、φ750~φ1016の場合
300mm≦a≦500mm

中心塗部分モルタル及び後詰めモルタルの養生
基礎、基礎ばりコンクリートの強度以上となるよう養生期間を確保すること。

8。鉄骨建方

9。モルタル注入枠設置（#）　後詰めモルタル充填（#）

10。アンカーボルト締付（#）
予備締め ⟶ マーキング ⟶ ナット回転法による本締め
（30°回転、許容差：$^{+10°}_{-0°}$）

11。モルタル注入枠取り外し
施工完了後、スーパーハイベース工法のチェックシートに工事記録を記載する。

センクシア株式会社

本社　TEL　03-4214-1932
札幌　TEL　011-708-1177
東北　TEL　022-213-5595
関東　TEL　027-322-9411
中部　TEL　052-582-3356
北陸　TEL　076-233-5260
関西　TEL　06-6395-2133
中四国　TEL　082-240-1630
九州　TEL　092-452-0341

URL
https://www.senqcia.co.jp/

⚠注意
1。アンカーボルトの設置、無収縮モルタルの充填、アンカーボルトの締付け、これらの施工は、センクシアが定めた認定業者が行うこと。（日本建築センターの評定で義務づけられています。）
2。本資料以外の施工方法で行った場合、スーパーハイベースの性能が発揮できなくなります。

ＳＲＣスーパーハイベース工法設計施工標準

2025/3

大臣認定　MSTL-0566（ベースプレート）アンカーボルト認定番号の変更
MBLT-0042~0044,0046,0231（アンカーボルト）

BCJ評定　BCJ評定-ST-0084

ＳＲＣスーパーハイベース工法の設計・施工は，鋼構造設計規準・同解説、
鉄骨鉄筋コンクリート構造計算規準・同解説、建築工事標準仕様書・ＪＡＳＳ６鉄骨工事、
鉄骨工事技術指針、及びＳＲＣスーパーハイベース工法設計ハンドブック等による。

設　計

1．材　質

（1）ハイベース・アンカーボルト・ナット・座金・定着板

	ハイベース	アンカーボルト	ナット	座　金	定着板
規　格	HCW490B ※1（大臣認定取得材）	HAB ※2（大臣認定取得材）	JIS B1181 ※2（六角ナット）	JIS G3106 ※2	JIS G3101（一般構造用圧延鋼材）
ねじの種類	——	メートル並目	メートル並目	——	——
備　考	SN490B同等	降伏比70%以下	強度区分8	SM490A	SS400

※1 国土交通大臣認定（MSTL-0566）　※2 国土交通大臣認定（MBLT-0042~0044,0046,0231）

（2）ハイベース下面のモルタル

後詰めモルタル	ハイベース工法無収縮モルタルNX-2000、又はクイック3および これと同等以上の無収縮モルタル※　※ センクシアが供給するものに限る
中心塗部分モルタル	○普通モルタル，または無収縮モルタル ○強度は基礎・基礎ばりの強度以上 ○NX-2000及びクイック3は使用不可。

（3）基礎・基礎ばり

コンクリート	○日本建築学会「ＪＡＳＳ５鉄筋コンクリート工事」に適合する 普通コンクリート ○設計基準強度は Ｆｃ＝１８ ~６０ N/mm² 以上
鉄　筋	ＪＩＳ Ｇ ３１１２「鉄筋コンクリート用棒鋼」に定められる 熱 間 圧 延 異 形 棒 鋼

2．アンカーボルトのセット寸法

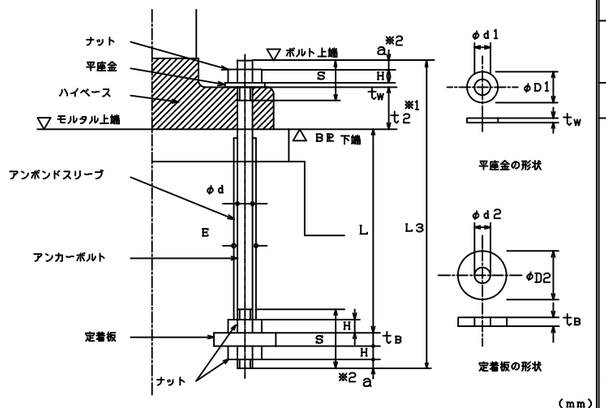

（mm）

ねじの呼び	アンカーボルト 軸径 φd	ねじ ピッチ P	ねじ 長さ S	余長※2 a	定着長さ L	全長 L3	アンボンドスリーブ 外径 E	ナット（一種） 高さ H	二面幅 B	C	平座金 厚み tw	内径 φd1	外径 φD1	定着板 厚み tB	内径 φd2	外径 φD2	セット質量 kg
M30	30	3.5	130	13	600	800	35	24	46	53	6	31	56	16	33	90	24
M42	42	4.5	155	18	840	1080	48	34	65	75	9	43	78	22	45	120	67

※1　ｔ2はハイベース台座厚を示します。ハイベース寸法一覧を参照してください。
※2　a寸法はハイベース台座厚ｔ2によって変動しますが、本数値以上確保して下さい。

アンカーボルト孔径

ねじの呼び	M30	M42
孔　径	36	49

⚠ 警告　アンカーボルト及びナットは、加熱・溶接・切断を行わないで下さい。

3．ＳＲＣ柱脚と鉄骨柱形状

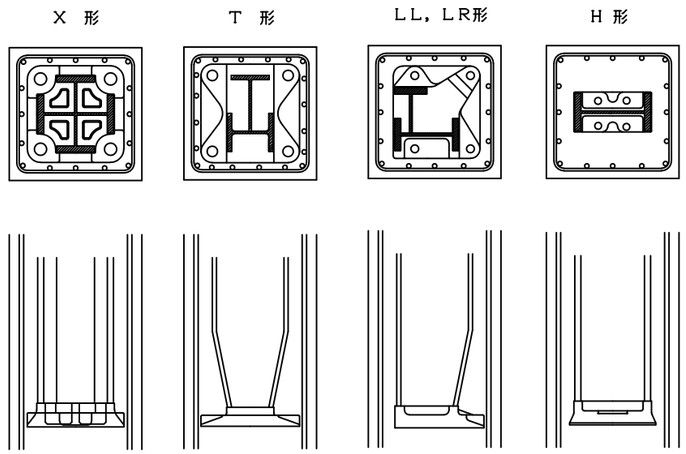

工　場　加　工

1．溶接材料

被覆アーク溶接	低水素系４９０N/mm² 級高張力鋼用（JIS Z3211、旧JIS Z3212）
ガスシールドアーク溶接	軟鋼及び490N/mm² 級高張力鋼マグ溶接用ソリッドワイヤ（JIS Z3312）

2．柱とハイベースのセット

注記 開先形状は参考

X 形
T 形
LL 形
LR 形
H 形

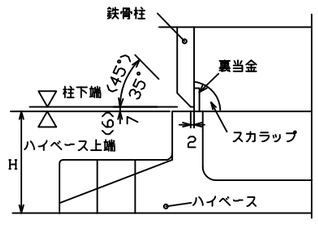

※　柱とハイベースの溶接は、完全溶込み溶接
開先はMC-TL-1B、GC-TL-1Bによる

⚠ 注意
1．アンカーボルトの設置、無収縮モルタルの充填、アンカーボルトの締付け、これらの施工は、センクシアが定めた認定業者が行うこと。（日本建築センターの評定で義務づけられています。）
2．本資料以外の施工方法で行った場合、スーパーハイベースの性能が発揮できなくなります。

3．組立溶接

X 形	T 形
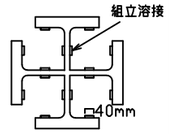	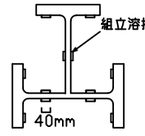
LL，LR 形	H 形
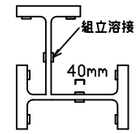	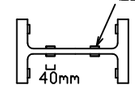

4．本溶接の順序

※　T、LL、LR、H形もX形の本溶接手順に準ずる。

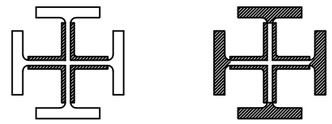

1．ウェブの両面すみ肉溶接（曲げ負担の場合は、完全溶込み溶接とする）　2．フランジの完全溶込み溶接

5．溶接施工一般

予　熱	鋼材の種類，板厚により必要に応じて適切な予熱を行う
余　盛	溶接余盛はハイベース側A点から柱側B点へ向かってなめらかになるように施工する。 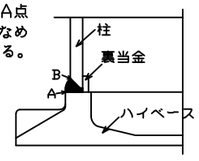
柱の溶接	エンドタブの取付と柱ウェブのすみ肉溶接 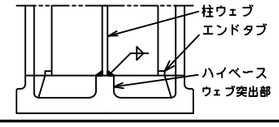

6．検　査

方　法	溶接部の検査を行う場合は、超音波探傷検査によってよい。 探傷は柱フランジ側から行う。
不良溶接部の補正	（1）有害な欠陥のある溶接部は削除して再溶接する。 （2）溶接部にわれの入った場合には，われの両端から５０mm以上はつり取り再溶接する。

現　場　施　工

1．アンカーボルトの設置

	平　面	高　さ
アンカーボルトの設　置	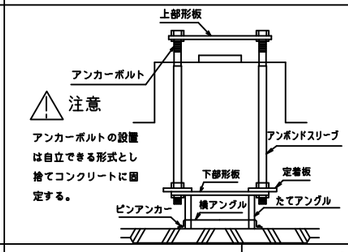	
アンカーボルト設置精度の目標値	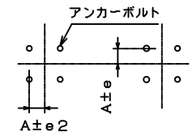	基準高さよりの誤差eh −3mm≦eh≦10mm

2．基礎・基礎ばりの配筋

3．コンクリートの打設

基礎柱形上面の目荒らし・水洗いを行ってください。

4．ハイベース下面モルタルの施工

後詰め中心塗り工法

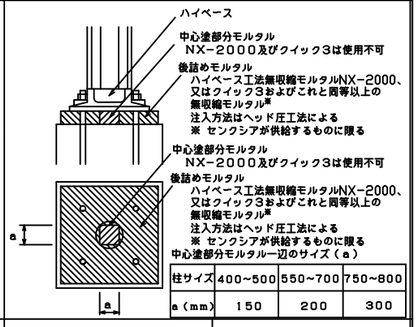

中心塗部分モルタル一辺のサイズ（a）

柱サイズ	400~500	550~700	750~800
a（mm）	150	200	300

中心塗部分モルタルの養生	普通モルタル	4日以上
	無収縮モルタル	2日以上
後詰めモルタルの養生	無収縮モルタル	アンカーボルトの締め付けまで3日以上

5．　アンカーボルトの締め付け

アンカーボルト	φ30	φ42
予　備　締　め	４０~５０ｃｍのレンチで、４００N程度の力で締付ける。 締付けトルクの目安：２００N・m	
本　締　め	予備締めの状態からナットを、30° 回転する。（許容差 +10°, 0）	

予備締めが終了した段階で白ペンキ等にて、ボルト・ナット・ハイベースに図に示すようマーキングを施す。

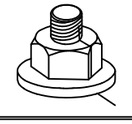

センクシア株式会社　URL　https://www.senqcia.co.jp/

本社　TEL　03-4214-1932　　中部　TEL　052-582-3356　　九州　TEL　092-452-0341
札幌　TEL　011-708-1177　　北陸　TEL　076-233-5260
東北　TEL　022-213-5595　　関西　TEL　06-6395-2133
関東　TEL　027-322-9411　　中四国　TEL　082-240-1630

ハイベースNEO工法　各種寸法及び基礎柱形設計例（Fc21の場合）
〈角形鋼管柱用 □150～□550〉

（ハイベースNEO工法Gタイプは、S造及びCFT造に適用）
（ハイベースNEO工法エコタイプは、S造及びCFT造に適用）

大臣認定 MSTL-0566,0404,0180（Gタイプ用ベースプレート）
MBLT-0042～0044,0046,0231（アンカーボルト）　アンカーボルト認定番号の変更

2025/3

BCJ評定 BCJ評定-ST0058（Gタイプ）
BCJ評定-ST0059（エコタイプ）

本工法の設計・施工は、鋼構造設計規準、鉄骨工事技術指針、建築工事標準仕様書ＪＡＳＳ６鉄骨工事、建築工事標準仕様書・同解説ＪＡＳＳ５鉄筋コンクリート工事、およびハイベースNEO工法設計ハンドブックに準拠する。

型式表示例

エコタイプ：EB350-8-36
Gタイプ　：GB500-8-42
（GB：角形鋼管柱用、500：柱外形寸法、8：アンカーボルト本数、42：アンカーボルト径）

・ハイベースNEO工法
（角形鋼管柱用□150～□550）

ベースプレート形状

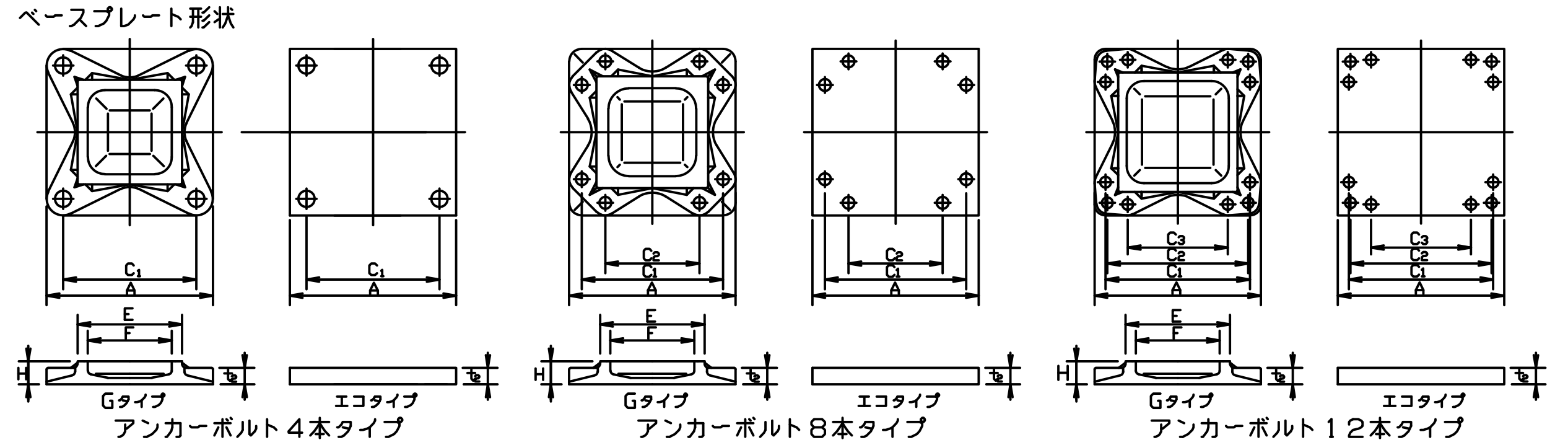

L,L1,h,hc,b寸法、柱形主筋の定着長さ（Lt）

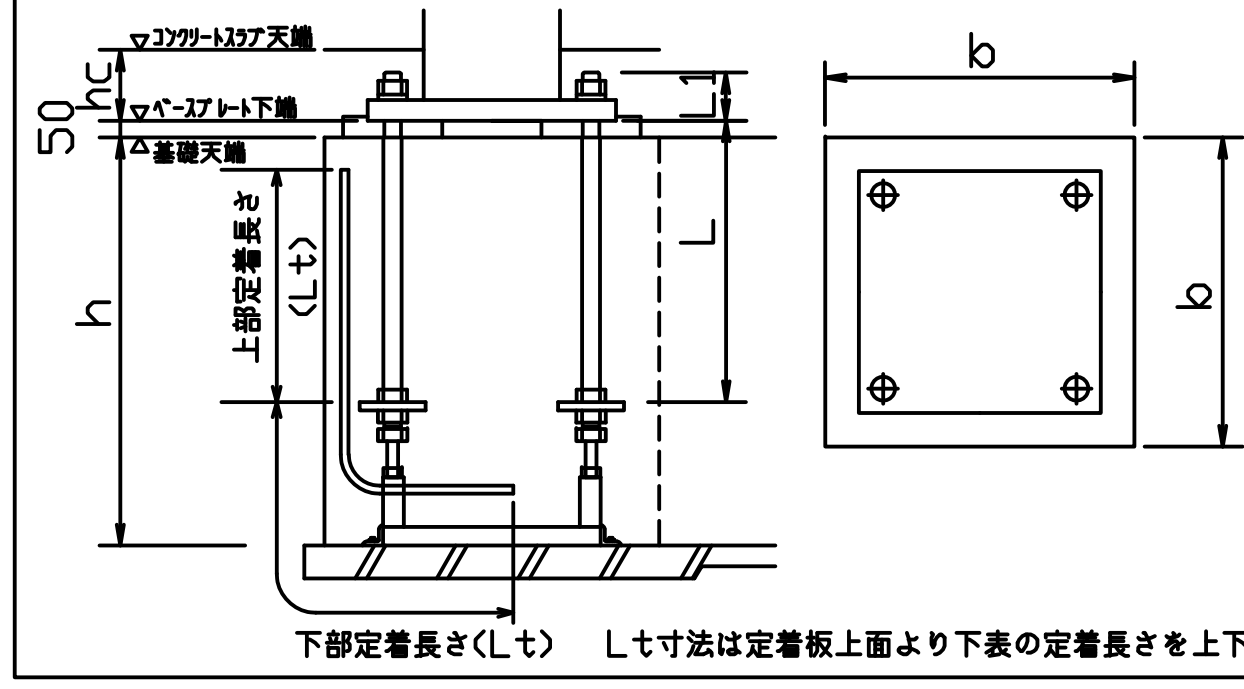

エコタイプはシングルナット仕様（コンクリートスラブに埋込）
Gタイプはダブルナット仕様（露出が標準）
注）表中のh寸法は杭がない場合です。
　杭がある場合は表中のh寸法に+100mm以上確保して下さい。
　Gタイプでコンクリートスラブに埋め込む場合、スラブ厚（hc寸法）は"L1寸法+最低40mm以上のかぶり"となる寸法を確保してください。

Lt寸法は定着板上面より下表の定着長さを上下とも確保してください。

採用		適用柱		ハイベースNEO型式		アンカーボルト	回転バネ定数	寸法（mm）								質量（kg）			L	L1	基礎天端～捨てコン天端	ベースプレート下端～コンクリートスラブ天端
柱符号	数量	柱サイズ	板厚範囲	エコタイプ	Gタイプ		X10³kN・m/rad	A	C1	C2	C3	E	F	H	t2	ベースプレート	部品	セット質量	(mm)	(mm)	h(mm)	hc(mm)
		□150	4.5~12	EB150-4-24		4-M24	14.0	290	210	–	–	–	–	–	25	17	14	31	400	80	550以上	120
		□175	4.5~12	EB175-4-24		4-M24	17.9	310	230	–	–	–	–	–	25	19	14	33	400	80	600以上	120
		□200	6~12	EB200-4 -24		4-M24	21.9	340	260	–	–	–	–	–	25	23	14	37	400	80	600以上	120
				-30		4-M30	35.4	360	270						32	33	23	56	400	102	600以上	150
				-36		4-M36	41.4	360	270						40	41	36	77	480	117	700以上	160
		□250	6~16	EB250-4 -24		4-M24	32.2	390	310	–	–	–	–	–	25	30	15	45	400	80	600以上	120
				-30		4-M30	51.3	410	320						32	43	23	66	400	102	600以上	150
				-36		4-M36	59.7	410	320						40	53	36	89	480	117	700以上	160
				EB250-8-30		8-M30	51.1	450	360	190					40	64	51	115	600	110	800以上	150
		□300	6~22	EB300-4 -30		4-M30	70.1	460	370	–	–	–	–	–	32	54	24	78	400	102	600以上	150
				-36		4-M36	82.9	460	370						40	67	37	104	480	117	700以上	160
				EB300-8 -30		8-M30	69.4	500	410	240					36	71	51	122	600	106	800以上	150
				-36		8-M36	84.0	510	420	220					44	90	82	172	720	121	900以上	170
		□350	9~22	EB350-4-30		4-M30	93.1	510	420	–	–	–	–	–	32	66	24	90	400	102	600以上	150
				EB350-8 -30		8-M30	89.5	550	460	290					36	86	52	138	600	106	800以上	150
				-36		8-M36	105	560	470	270					40	99	83	182	720	117	900以上	160
				-42		8-M42	133	590	480	260					48	132	131	263	840	138	1100以上	180
			9~25		GB350-4 -42	4-M42	128	550	440	–	–	356	280	75	50	107	72	179	840	145	1100以上	–
					-48	4-M48	156	590	460					90	61	142	113	255	960	168	1200以上	–
					GB350-8 -30	8-M30	150	540	450	280				55	28	77	52	129	600	95	800以上	–
					-36	8-M36	188	560	470	270				65	36	95	83	178	720	116	900以上	–
					-42	8-M42	216	590	480	260				70	45	118	131	249	840	140	1100以上	–
		□400	9~25	EB400-8 -30		8-M30	111	600	510	340	–	–	–	–	36	102	52	154	600	106	800以上	150
				-36		8-M36	127	610	520	320					40	117	83	200	720	117	900以上	160
				-42		8-M42	175	640	530	310					48	155	131	286	840	138	1100以上	180
			9~32		GB400-4 -42	4-M42	163	600	490	–	–	408	320	75	49	129	73	202	840	144	1100以上	–
					-48	4-M48	194	640	510					85	59	165	114	279	960	166	1200以上	–
					GB400-8 -36	8-M36	234	610	520	320				60	34	110	83	193	720	114	900以上	–
					-42	8-M42	282	640	530	310				70	42	136	131	267	840	137	1100以上	–
					-48	8-M48	321	680	550	300				80	52	176	211	387	960	159	1300以上	–
		□450	9~25	EB450-8 -36		8-M36	169	660	570	370	–	–	–	–	44	150	84	234	720	121	900以上	170
				-42		8-M42	199	690	580	360					48	180	132	312	840	138	1100以上	180
			9~36		GB450-4 -42	4-M42	199	650	540	–	–	458	360	75	48	153	73	226	840	143	1100以上	–
					-48	4-M48	236	690	560					85	58	192	116	308	960	165	1200以上	–
					GB450-8 -36	8-M36	296	660	570	370				60	32	130	84	214	720	112	900以上	–
					-42	8-M42	348	690	580	360				65	40	158	132	290	840	135	1100以上	–
					-48	8-M48	413	730	600	350				75	49	196	213	409	960	156	1300以上	–
		□500	9~28	EB500-8 -36		8-M36	210	710	620	420	–	–	–	–	44	173	89	262	720	121	900以上	170
				-42		8-M42	238	740	630	410					48	207	133	340	840	138	1100以上	180
				EB500-12-42		12-M42	396	740	630	600	350				60	258	197	455	840	150	1100以上	190
			9~40		GB500-4 -42	4-M42	244	700	590	–	–	508	400	80	47	183	74	257	840	142	1100以上	–
					-48	4-M48	290	740	610					90	57	226	127	353	960	164	1200以上	–
					GB500-8 -36	8-M36	354	710	620	420				65	30	154	89	243	720	110	900以上	–
					-42	8-M42	421	740	630	410				70	37	181	133	314	840	132	1100以上	–
					-48	8-M48	489	780	650	400				80	46	225	215	440	960	153	1300以上	–
					-64	8-M64	659	850	690	390				105	68	346	464	810	1280	210	1600以上	–
					GB500-12 -48	12-M48	695	780	650	610	320			90	57	265	304	569	960	164	1300以上	–
					-56	12-M56	771	810	670	630	300			105	72	342	455	797	1120	195	1450以上	–
		□550	9~28	EB550-8-42		8-M42	317	800	690	470	–	–	–	–	48	242	133	375	840	138	1100以上	180
				EB550-12-42		12-M42	475	790	680	650	400				60	294	198	492	840	150	1100以上	190
			9~40		GB550-4 -48	4-M48	339	790	660	–	–	558	450	90	56	257	129	386	960	163	1200以上	–
					-56	4-M56	408	820	680					100	69	308	187	495	1120	192	1350以上	–
					GB550-8 -36	8-M36	419	760	670	470				65	29	180	90	270	720	109	900以上	–
					-42	8-M42	498	790	680	460				70	36	207	133	340	840	131	1100以上	–
					-48	8-M48	580	830	700	450				75	45	250	217	467	960	152	1300以上	–
					-64	8-M64	806	900	740	440				95	65	367	467	834	1280	207	1600以上	–
					GB550-12 -48	12-M48	817	830	700	660	370			85	55	288	306	594	960	162	1300以上	–
					-56	12-M56	923	860	720	680	350			100	69	366	458	824	1120	192	1450以上	–

型式	基礎柱形の設計例(Fc21)〈側・隅柱用〉Iゾーン			IIゾーン			鉄筋の定着長さ	基礎柱形の設計例(Fc21)〈中柱用（4方向から基礎梁が取り付く場合のみを示す。）〉Iゾーン			IIゾーン			鉄筋の定着長さ
	柱形 b (mm)	主筋量	帯筋	柱形 b (mm)	主筋量	帯筋	Lt(mm)	柱形 b (mm)	主筋量	帯筋	柱形 b (mm)	主筋量	帯筋	Lt(mm)
EB150-4-24	500	8-D16	D13@150	500	16-D16	D13@150	210	500	8-D16	D13@150	500	16-D16	D13@150	210
EB175-4-24	520	8-D16	D13@150	520	16-D16	D13@150	210	520	8-D16	D13@150	520	16-D16	D13@150	210
EB200-4 -24	550	8-D16	D13@150	550	16-D16	D13@150	200	550	8-D16	D13@150	550	16-D16	D13@150	200
-30	570	8-D19	D13@150	570	16-D19	D13@150	300	570	8-D19	D13@150	570	16-D19	D13@150	300
-36	580	12-D19	D13@150	580	20-D19	D13@100	350	580	12-D19	D13@150	580	20-D19	D13@100	350
EB250-4 -24	600	8-D19	D13@150	600	12-D19	D13@150	200	600	8-D19	D13@150	600	12-D19	D13@150	200
-30	610	8-D19	D13@150	610	16-D19	D13@150	300	610	8-D19	D13@150	610	16-D19	D13@150	300
-36	610	12-D19	D13@150	610	20-D19	D13@100	350	610	12-D19	D13@150	610	20-D19	D13@100	350
EB250-8-30	640	12-D22	D13@150	640	20-D22	D13@100	470	640	12-D22	D13@150	640	20-D22	D13@100	470
EB300-4 -30	660	8-D19	D13@150	660	16-D19	D13@150	280	660	8-D19	D13@150	660	16-D19	D13@150	280
-36	660	12-D19	D13@100	660	20-D19	D13@100	350	660	12-D19	D13@100	660	20-D19	D13@100	350
EB300-8 -30	700	16-D22	D13@150	700	20-D22	D13@100	440	700	16-D22	D13@150	700	20-D22	D13@100	440
-36	720	16-D25	D13@150	720	24-D25	D13@100	610	720	16-D25	D13@150	720	24-D25	D13@100	610
EB350-4-30	710	8-D19	D13@100	710	16-D19	D13@100	250	710	8-D19	D13@100	710	16-D19	D13@100	250
EB350-8 -30	750	16-D22	D13@150	750	20-D22	D13@150	490	750	16-D22	D13@150	750	20-D22	D13@150	490
-36	770	16-D25	D13@150	770	24-D25	D13@100	590	770	16-D25	D13@150	770	24-D25	D13@100	590
-42	790	20-D25	D13@150	790	32-D25	D13@100	730	790	20-D25	D13@150	790	32-D25	D13@100	730
GB350-4 -42	750	12-D25	D13@150	750	16-D25	D13@150	510	750	12-D25	D13@150	750	16-D25	D13@150	510
-48	790	12-D25	D13@150	790	20-D25	D13@150	610	790	12-D25	D13@150	790	20-D25	D13@150	610
GB350-8 -30	740	16-D22	D13@150	740	20-D22	D13@150	490	740	16-D22	D13@150	740	20-D22	D13@150	490
-36	770	16-D25	D13@150	770	24-D25	D13@100	590	770	16-D25	D13@150	770	24-D25	D13@100	590
-42	790	20-D25	D13@100	800	32-D25	D16@100	630	790	20-D25	D13@100	800	32-D25	D16@100	630
EB400-8 -30	800	16-D22	D13@150	800	20-D22	D13@150	470	800	12-D22	D13@150	800	20-D22	D13@150	470
-36	820	16-D25	D13@100	820	24-D25	D13@100	570	820	12-D25	D13@100	820	24-D25	D13@100	570
-42	840	20-D25	D13@100	840	32-D25	D13@100	730	840	20-D25	D13@100	840	32-D25	D13@100	730
GB400-4 -42	810	12-D25	D13@100	810	16-D25	D13@100	420	810	12-D25	D13@100	810	16-D25	D13@100	420
-48	840	12-D25	D13@100	840	20-D25	D13@100	520	840	12-D25	D13@100	840	20-D25	D13@100	520
GB400-8 -36	820	16-D25	D13@100	820	24-D25	D13@100	570	820	16-D25	D13@100	820	24-D25	D13@100	570
-42	840	20-D25	D13@100	850	32-D25	D16@100	640	840	20-D25	D13@100	850	32-D25	D16@100	640
-48	880	20-D29	D13@100	890	28-D29	D16@100	810	880	20-D29	D13@100	890	28-D29	D16@100	810
EB450-8 -36	870	16-D25	D13@100	870	24-D25	D13@100	550	870	16-D25	D13@100	870	24-D25	D13@100	550
-42	890	24-D25	D13@100	890	32-D25	D13@100	710	890	20-D25	D13@100	890	32-D25	D13@100	710
GB450-4 -42	860	12-D25	D13@100	860	16-D25	D13@100	420	860	12-D25	D13@100	860	16-D25	D13@100	420
-48	890	12-D25	D13@100	890	20-D25	D13@100	510	890	12-D25	D13@100	890	20-D25	D13@100	510
GB450-8 -36	870	16-D25	D13@100	870	24-D25	D13@100	550	870	16-D25	D13@100	870	24-D25	D13@100	550
-42	890	24-D25	D13@100	890	32-D25	D13@100	710	890	20-D25	D13@100	890	32-D25	D13@100	710
-48	930	20-D29	D13@100	940	28-D29	D16@100	810	930	20-D29	D13@100	940	28-D29	D16@100	810
EB500-8 -36	950	16-D25	D13@100	950	24-D25	D13@100	540	950	12-D25	D13@100	950	24-D25	D13@100	540
-42	950	24-D25	D13@100	950	32-D25	D13@100	700	950	20-D25	D13@100	950	32-D25	D13@100	700
EB500-12-42	950	28-D25	4-D16@100	1050	44-D25	4-D16@100	630	950	20-D25	4-D16@100	1050	44-D25	4-D16@100	630
GB500-4 -42	910	12-D25	D13@100	910	16-D25	D13@100	410	910	12-D25	D13@100	910	16-D25	D13@100	410
-48	950	12-D25	D13@100	950	20-D25	D13@100	500	950	12-D25	D13@100	950	20-D25	D13@100	500
GB500-8 -36	950	16-D25	D13@100	950	24-D25	D13@100	540	950	16-D25	D13@100	950	24-D25	D13@100	540
-42	950	20-D25	D13@100	950	32-D25	D13@100	700	950	20-D25	D13@100	950	32-D25	D13@100	700
-48	1000	20-D29	D13@100	1000	28-D29	D16@100	780	1000	20-D29	D13@100	1000	28-D29	D16@100	780
-64	1100	32-D29	D16@100	1150	48-D29	D16@75	1150	1100	28-D29	D16@100	1150	48-D29	D16@75	1150
GB500-12 -48	1000	24-D29	4-D16@100	1100	40-D29	4-D16@100	790	1000	16-D29	4-D16@100	1100	40-D29	4-D16@100	790
-56	1050	32-D29	4-D16@100	1500	56-D29	4-D16@80	950	1050	24-D29	4-D16@100	1500	56-D29	4-D16@80	950
EB550-8-42	1000	24-D25	D13@100	1000	32-D25	D13@100	680	1000	20-D25	D13@100	1000	32-D25	D13@100	680
EB550-12-42	1000	28-D25	4-D16@100	1050	44-D25	4-D16@100	630	1000	20-D25	4-D16@100	1050	44-D25	4-D16@100	630
GB550-4 -48	1000	12-D25	D16@150	1000	20-D25	D16@150	490	1000	12-D25	D16@150	1000	20-D25	D16@150	490
-56	1050	16-D25	D16@150	1050	28-D25	D16@150	610	1050	16-D25	D16@150	1050	28-D25	D16@150	610
GB550-8 -36	1000	16-D25	D13@100	1000	24-D25	D13@100	530	1000	16-D25	D13@100	1000	24-D25	D13@100	530
-42	1000	24-D25	D13@100	1000	32-D25	D13@100	680	1000	20-D25	D13@100	1000	32-D25	D13@100	680
-48	1050	20-D29	D16@150	1050	28-D29	D16@100	770	1050	20-D29	D16@150	1050	28-D29	D16@100	770
-64	1150	32-D29	D16@100	1150	48-D29	D16@75	1150	1150	28-D29	D16@100	1150	48-D29	D16@75	1150
GB550-12 -48	1050	24-D29	4-D16@100	1100	40-D29	4-D16@100	790	1050	20-D29	4-D16@100	1100	40-D29	4-D16@100	790
-56	1100	32-D29	4-D16@100	1500	56-D29	4-D16@80	950	1100	24-D29	4-D16@100	1500	56-D29	4-D16@80	950

鉄筋はD13,D16はSD295,D19,D22,D25はSD345,D29はSD390をご採用ください。　表中に無いサイズについても対応可能です。センクシアに問い合わせ下さい。
注 1）Ⅰ、Ⅱゾーン分けについてはハイベースNEO工法設計ハンドブックの各型式の耐力線図を参照下さい。
注 2）上記表内の〈中柱用〉とは、4方向から基礎梁が取り付いた状態を示します。この条件を満たさない状態については、〈側・隅柱用〉を御採用下さい。
注 3）表中の鉄筋量は基礎立上がりのない場合（基礎梁天端と基礎柱形天端が一致する場合）の設計例です。立上がりがある場合、独立基礎の場合は、ハイベースNEO工法設計ハンドブックに従い、日本建築学会等の規準・指針に準拠した設計を行って下さい。
注 4）〈中柱用〉の鉄筋量は、基礎梁内のあばら筋を□450以下はD10@250、□500以上はD13@250として算定しています。あばら筋断面積がこれよりも小さくなる場合は〈側・隅柱用〉の鉄筋量として下さい。
注 5）部品の質量はアンカーボルト部品と形板を合わせた質量です。

センクシア株式会社
URL https://www.senqcia.co.jp/
本社 TEL 03-4214-1932　関東 TEL 027-322-9411　関西 TEL 06-6395-2133
札幌 TEL 011-708-1177　中部 TEL 052-582-3356　中四国TEL 082-240-1630
東北 TEL 022-213-5595　北陸 TEL 076-233-5260　九州 TEL 092-452-0341

ハイベースNEO工法　各種寸法及び基礎柱形設計例（Fc21の場合）〈角形鋼管柱用 □150～□550〉

（ハイベースNEO工法Gタイプは、S造及びCFT造に適用）
（ハイベースNEO工法エコタイプは、S造及びCFT造に適用）

大臣認定　MSTL-0566,0404,0180（Gタイプ用ベースプレート）
MBLT-0042～0046（アンカーボルト）
BCJ評定　BCJ評定-ST0058（Gタイプ）
BCJ評定-ST0059（エコタイプ）

本工法の設計・施工は、鋼構造設計規準、鉄骨工事技術指針、建築工事標準仕様書JASS6鉄骨工事、建築工事標準仕様書・同解説JASS5鉄筋コンクリート工事、およびハイベースNEO工法設計ハンドブックに準拠する。

2024/10

2024/10　MSTL-0566追加

型式表示例

エコタイプ：EB350-8-36
Gタイプ　：GB500-8-42

- GB：角形鋼管柱用
- 500：柱外形寸法
- 8：アンカーボルト本数
- 42：アンカーボルト径

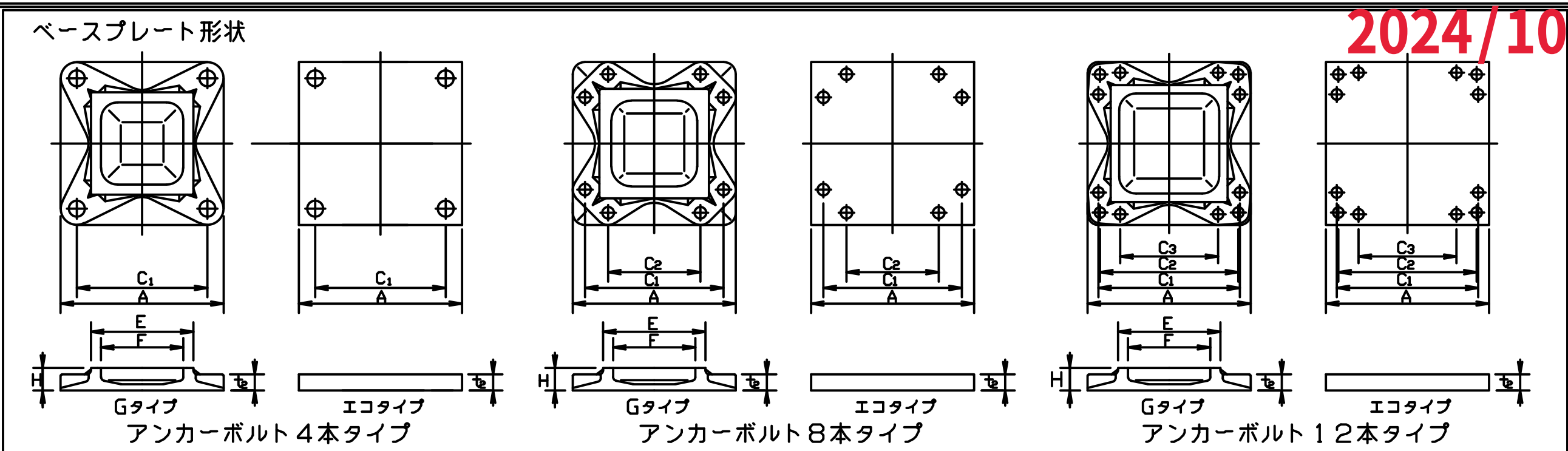

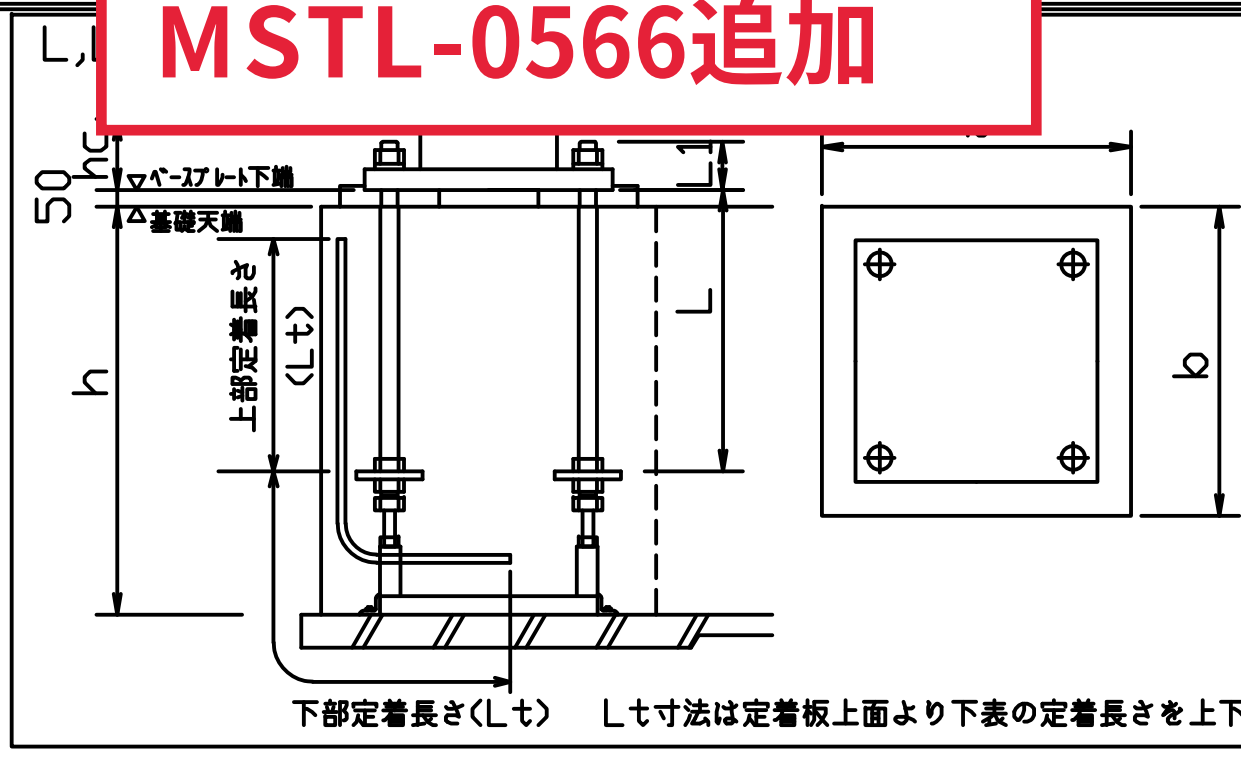

Lt寸法は定着板上面より下表の定着長さを上下とも確保してください。

エコタイプはシングルナット仕様（コンクリートスラブに埋込）
Gタイプはダブルナット仕様（露出が標準）
注）表中のh寸法は杭がない場合です。
杭がある場合は表中のh寸法に+100mm以上確保して下さい。
Gタイプでコンクリートスラブに埋め込む場合、スラブ厚（hc寸法）は"L1寸法+最低40mm以上のかぶり"となる寸法を確保してください。

・ハイベースNEO工法
（角形鋼管柱用□150～□550）

採用		適用柱		ハイベースNEO型式		アンカーボルト	回転バネ定数	寸法（mm）								質量（kg）			L	L1	基礎天端～捨てコン天端	ベースプレート下端～コンクリートスラブ天端	基礎柱形の設計例（Fc21）〈側・隅柱用〉							基礎柱形の設計例（Fc21）〈中柱用（4方向から基礎梁が取り付く場合のみを示す。）〉						
																							Ⅰゾーン			Ⅱゾーン			鉄筋の定着長さ	Ⅰゾーン			Ⅱゾーン			鉄筋の定着長さ
柱符号	数量	柱サイズ	板厚範囲	エコタイプ	Gタイプ		X10³kN・m/rad	A	C1	C2	C3	E	F	H	t2	ベースプレート	部品	セット質量	(mm)	(mm)	h(mm)	hc(mm)	柱形 b (mm)	主筋量	帯筋	柱形 b (mm)	主筋量	帯筋	Lt(mm)	柱形 b (mm)	主筋量	帯筋	柱形 b (mm)	主筋量	帯筋	Lt(mm)
		□150	4.5~12	EB150-4-24		4-M24	14.0	290	210	–	–	–	–	–	25	17	14	31	400	80	550以上	120	500	8-D16	D13@150	500	16-D16	D13@150	210	500	8-D16	D13@150	500	16-D16	D13@150	210
		□175	4.5~12	EB175-4-24		4-M24	17.9	310	230	–	–	–	–	–	25	19	14	33	400	80	600以上	120	520	8-D16	D13@150	520	16-D16	D13@150	210	520	8-D16	D13@150	520	16-D16	D13@150	210
		□200	6~12	EB200-4 -24		4-M24	21.9	340	260	–	–	–	–	–	25	23	14	37	400	80	600以上	120	550	8-D16	D13@150	550	16-D16	D13@150	200	550	8-D16	D13@150	550	16-D16	D13@150	200
				-30		4-M30	35.4	360	270						32	33	23	56	400	102	600以上	150	570	8-D19	D13@150	570	16-D19	D13@150	300	570	8-D19	D13@150	570	16-D19	D13@150	300
				-36		4-M36	41.4	360	270						40	41	36	77	480	117	700以上	160	580	12-D19	D13@150	580	20-D19	D13@100	350	580	12-D19	D13@150	580	20-D19	D13@100	350
		□250	6~16	EB250-4 -24		4-M24	32.2	390	310	–	–	–	–	–	25	30	15	45	400	80	600以上	120	600	8-D19	D13@150	600	12-D19	D13@150	200	600	8-D19	D13@150	600	12-D19	D13@150	200
				-30		4-M30	51.3	410	320						32	43	23	66	400	102	600以上	150	610	8-D19	D13@150	610	16-D19	D13@150	300	610	8-D19	D13@150	610	16-D19	D13@150	300
				-36		4-M36	59.7	410	320						40	53	36	89	480	117	700以上	160	610	12-D19	D13@150	610	20-D19	D13@100	350	610	12-D19	D13@150	610	20-D19	D13@100	350
				EB250-8-30		8-M30	51.1	450	360	190					40	64	51	115	600	110	800以上	150	640	12-D22	D13@150	640	20-D22	D13@100	470	640	12-D22	D13@150	640	20-D22	D13@100	470
		□300	6~22	EB300-4 -30		4-M30	70.1	460	370	–	–	–	–	–	32	54	24	78	400	102	600以上	150	660	8-D19	D13@150	660	16-D19	D13@150	280	660	8-D19	D13@150	660	16-D19	D13@150	280
				-36		4-M36	82.9	460	370						40	67	37	104	480	117	700以上	160	660	12-D19	D13@100	660	20-D19	D13@100	350	660	12-D19	D13@100	660	20-D19	D13@100	350
				EB300-8 -30		8-M30	69.4	500	410	240					36	71	51	122	600	106	800以上	150	700	16-D22	D13@150	700	20-D22	D13@100	440	700	16-D22	D13@150	700	20-D22	D13@100	440
				-36		8-M36	84.0	510	420	220					44	90	82	172	720	121	900以上	170	720	16-D25	D13@150	720	24-D25	D13@100	610	720	16-D25	D13@150	720	24-D25	D13@100	610
		□350	9~22	EB350-4-30		4-M30	93.1	510	420	–	–	–	–	–	32	66	24	90	400	102	600以上	150	710	8-D19	D13@100	710	16-D19	D13@100	250	710	8-D19	D13@100	710	16-D19	D13@100	250
				EB350-8 -30		8-M30	89.5	550	460	290					36	86	52	138	600	106	800以上	150	750	16-D22	D13@150	750	20-D22	D13@150	490	750	16-D22	D13@150	750	20-D22	D13@150	490
				-36		8-M36	105	560	470	270					40	99	83	182	720	117	900以上	160	770	16-D25	D13@150	770	24-D25	D13@100	590	770	16-D25	D13@150	770	24-D25	D13@100	590
				-42		8-M42	133	590	480	260					48	132	131	263	840	138	1100以上	180	790	20-D25	D13@150	790	32-D25	D13@100	730	790	20-D25	D13@150	790	32-D25	D13@100	730
			9~25		GB350-4 -42	4-M42	128	550	440	–	–	356	280	75	50	107	72	179	840	145	1100以上	–	750	12-D25	D13@150	750	16-D25	D13@150	510	750	12-D25	D13@150	750	16-D25	D13@150	510
					-48	4-M48	156	590	460					90	61	142	113	255	960	168	1200以上	–	790	12-D25	D13@150	790	20-D25	D13@150	610	790	12-D25	D13@150	790	20-D25	D13@150	610
					GB350-8 -30	8-M30	150	540	450	280				55	28	77	52	129	600	95	800以上	–	740	16-D22	D13@150	740	20-D22	D13@150	490	740	16-D22	D13@150	740	20-D22	D13@150	490
					-36	8-M36	188	560	470	270				65	36	95	83	178	720	116	900以上	–	770	16-D25	D13@150	770	24-D25	D13@100	590	770	16-D25	D13@150	770	24-D25	D13@100	590
					-42	8-M42	216	590	480	260				70	45	118	131	249	840	140	1100以上	–	790	20-D25	D13@100	800	32-D25	D16@100	630	790	20-D25	D13@100	800	32-D25	D16@100	630
		□400	9~25	EB400-8 -30		8-M30	111	600	510	340	–	–	–	–	36	102	52	154	600	106	800以上	150	800	16-D22	D13@150	800	20-D22	D13@150	470	800	12-D22	D13@150	800	20-D22	D13@150	470
				-36		8-M36	127	610	520	320					40	117	83	200	720	117	900以上	160	820	16-D25	D13@100	820	24-D25	D13@100	570	820	12-D25	D13@100	820	24-D25	D13@100	570
				-42		8-M42	175	640	530	310					48	155	131	286	840	138	1100以上	180	840	20-D25	D13@100	840	32-D25	D13@100	730	840	20-D25	D13@100	840	32-D25	D13@100	730
			9~32		GB400-4 -42	4-M42	163	600	490	–	–	408	320	75	49	129	73	202	840	144	1100以上	–	810	12-D25	D13@100	810	16-D25	D13@100	420	810	12-D25	D13@100	810	16-D25	D13@100	420
					-48	4-M48	194	640	510					85	59	165	114	279	960	166	1200以上	–	840	12-D25	D13@100	840	20-D25	D13@100	520	840	12-D25	D13@100	840	20-D25	D13@100	520
					GB400-8 -36	8-M36	234	610	520	320				60	34	110	83	193	720	114	900以上	–	820	16-D25	D13@100	820	24-D25	D13@100	570	820	16-D25	D13@100	820	24-D25	D13@100	570
					-42	8-M42	282	640	530	310				70	42	136	131	267	840	137	1100以上	–	840	20-D25	D13@100	850	32-D25	D16@100	640	840	20-D25	D13@100	850	32-D25	D16@100	640
					-48	8-M48	321	680	550	300				80	52	176	211	387	960	159	1300以上	–	880	20-D29	D13@100	890	28-D29	D16@100	810	880	20-D29	D13@100	890	28-D29	D16@100	810
		□450	9~25	EB450-8 -36		8-M36	169	660	570	370	–	–	–	–	44	150	84	234	720	121	900以上	170	870	16-D25	D13@100	870	24-D25	D13@100	550	870	16-D25	D13@100	870	24-D25	D13@100	550
				-42		8-M42	199	690	580	360					48	180	132	312	840	138	1100以上	180	890	24-D25	D13@100	890	32-D25	D13@100	710	890	20-D25	D13@100	890	32-D25	D13@100	710
			9~36		GB450-4 -42	4-M42	199	650	540	–	–	458	360	75	48	153	73	226	840	143	1100以上	–	860	12-D25	D13@100	860	16-D25	D13@100	420	860	12-D25	D13@100	860	16-D25	D13@100	420
					-48	4-M48	236	690	560					85	58	192	116	308	960	165	1200以上	–	890	12-D25	D13@100	890	20-D25	D13@100	510	890	12-D25	D13@100	890	20-D25	D13@100	510
					GB450-8 -36	8-M36	296	660	570	370				60	32	130	84	214	720	112	900以上	–	870	16-D25	D13@100	870	24-D25	D13@100	550	870	16-D25	D13@100	870	24-D25	D13@100	550
					-42	8-M42	348	690	580	360				65	40	158	132	290	840	135	1100以上	–	890	24-D25	D13@100	890	32-D25	D13@100	710	890	20-D25	D13@100	890	32-D25	D13@100	710
					-48	8-M48	413	730	600	350				75	49	196	213	409	960	156	1300以上	–	930	20-D29	D13@100	940	28-D29	D16@100	810	930	20-D29	D13@100	940	28-D29	D16@100	810
		□500	9~28	EB500-8 -36		8-M36	210	710	620	420	–	–	–	–	44	173	89	262	720	121	900以上	170	950	16-D25	D13@100	950	24-D25	D13@100	540	950	12-D25	D13@100	950	24-D25	D13@100	540
				-42		8-M42	238	740	630	410					48	207	133	340	840	138	1100以上	180	950	24-D25	D13@100	950	32-D25	D13@100	700	950	20-D25	D13@100	950	32-D25	D13@100	700
				EB500-12-42		12-M42	396	740	630	600	350				60	258	197	455	840	150	1100以上	190	950	28-D25	4-D16@100	1050	44-D25	4-D16@100	630	950	20-D25	4-D16@100	1050	44-D25	4-D16@100	630
			9~40		GB500-4 -42	4-M42	244	700	590	–	–	508	400	80	47	183	74	257	840	142	1100以上	–	910	12-D25	D13@100	910	16-D25	D13@100	410	910	12-D25	D13@100	910	16-D25	D13@100	410
					-48	4-M48	290	740	610					90	57	226	127	353	960	164	1200以上	–	950	12-D25	D13@100	950	20-D25	D13@100	500	950	12-D25	D13@100	950	20-D25	D13@100	500
					GB500-8 -36	8-M36	354	710	620	420				65	30	154	89	243	720	110	900以上	–	950	16-D25	D13@100	950	24-D25	D13@100	540	950	16-D25	D13@100	950	24-D25	D13@100	540
					-42	8-M42	421	740	630	410				70	37	181	133	314	840	132	1100以上	–	950	20-D25	D13@100	950	32-D25	D13@100	700	950	20-D25	D13@100	950	32-D25	D13@100	700
					-48	8-M48	489	780	650	400				80	46	225	215	440	960	153	1300以上	–	1000	20-D29	D13@100	1000	28-D29	D16@100	780	1000	20-D29	D13@100	1000	28-D29	D16@100	780
					-64	8-M64	659	850	690	390				105	68	346	464	810	1280	210	1600以上	–	1100	32-D29	D16@100	1150	48-D29	D16@75	1150	1100	28-D29	D16@100	1150	48-D29	D16@75	1150
					GB500-12 -48	12-M48	695	780	650	610	320			90	57	265	304	569	960	164	1300以上	–	1000	24-D29	4-D16@100	1100	40-D29	4-D16@100	790	1000	16-D29	4-D16@100	1100	40-D29	4-D16@100	790
					-56	12-M56	771	810	670	630	300			105	72	342	455	797	1120	195	1450以上	–	1050	32-D29	4-D16@100	1500	56-D29	4-D16@80	950	1050	24-D29	4-D16@100	1500	56-D29	4-D16@80	950
		□550	9~28	EB550-8-42		8-M42	317	800	690	470	–	–	–	–	48	242	133	375	840	138	1100以上	180	1000	24-D25	D13@100	1000	32-D25	D13@100	680	1000	20-D25	D13@100	1000	32-D25	D13@100	680
				EB550-12-42		12-M42	475	790	680	650	400				60	294	198	492	840	150	1100以上	190	1000	28-D25	4-D16@100	1050	44-D25	4-D16@100	630	1000	20-D25	4-D16@100	1050	44-D25	4-D16@100	630
			9~40		GB550-4 -48	4-M48	339	790	660	–	–	558	450	90	56	257	129	386	960	163	1200以上	–	1000	12-D25	D16@150	1000	20-D25	D16@150	490	1000	12-D25	D16@150	1000	20-D25	D16@150	490
					-56	4-M56	408	820	680					100	69	308	187	495	1120	192	1350以上	–	1050	16-D25	D16@150	1050	28-D25	D16@150	610	1050	16-D25	D16@150	1050	28-D25	D16@150	610
					GB550-8 -36	8-M36	419	760	670	470				65	29	180	90	270	720	109	900以上	–	1000	16-D25	D13@100	1000	24-D25	D13@100	530	1000	16-D25	D13@100	1000	24-D25	D13@100	530
					-42	8-M42	498	790	680	460				70	36	207	133	340	840	131	1100以上	–	1000	24-D25	D13@100	1000	32-D25	D13@100	680	1000	20-D25	D13@100	1000	32-D25	D13@100	680
					-48	8-M48	580	830	700	450				75	45	250	217	467	960	152	1300以上	–	1050	20-D29	D16@150	1050	28-D29	D16@100	770	1050	20-D29	D16@150	1050	28-D29	D16@100	770
					-64	8-M64	806	900	740	440				95	65	367	467	834	1280	207	1600以上	–	1150	32-D29	D16@100	1150	48-D29	D16@75	1150	1150	28-D29	D16@100	1150	48-D29	D16@75	1150
					GB550-12 -48	12-M48	817	830	700	660	370			85	55	288	306	594	960	162	1300以上	–	1050	24-D29	4-D16@100	1100	40-D29	4-D16@100	790	1050	20-D29	4-D16@100	1100	40-D29	4-D16@100	790
					-56	12-M56	923	860	720	680	350			100	69	366	458	824	1120	192	1450以上	–	1100	32-D29	4-D16@100	1500	56-D29	4-D16@80	950	1100	24-D29	4-D16@100	1500	56-D29	4-D16@80	950

鉄筋はD13,D16はSD295,D19,D22,D25はSD345,D29はSD390をご採用ください。　表中に無いサイズについても対応可能です。センクシアに問い合わせ下さい。
注 1）Ⅰ、Ⅱゾーン分けについてはハイベースNEO工法設計ハンドブックの各型式の耐力線図を参照下さい。
注 2）上記表内の〈中柱用〉とは、4方向から基礎梁が取り付いた状態を示します。この条件を満たさない状態については、〈側・隅柱用〉を御採用下さい。
注 3）表中の鉄筋量は基礎立上がりのない場合（基礎梁天端と基礎柱形天端が一致する場合）の設計例です。立上がりがある場合、独立基礎の場合は、ハイベースNEO工法設計ハンドブックに従い、日本建築学会等の規準・指針に準拠した設計を行って下さい。
注 4）〈中柱用〉の鉄筋量は、基礎梁内のあばら筋を□450以下はD10@250、□500以上はD13@250として算定しています。あばら筋断面積がこれよりも小さくなる場合は〈側・隅柱用〉の鉄筋量として下さい。
注 5）部品の質量はアンカーボルト部品と形板を合わせた質量です。

センクシア株式会社　URL https://www.senqcia.co.jp/
本社 TEL 03-4214-1932　関東 TEL 027-322-9411　関西 TEL 06-6395-2133
札幌 TEL 011-708-1177　中部 TEL 052-582-3356　中四国TEL 082-240-1630
東北 TEL 022-213-5595　北陸 TEL 076-233-5260　九州 TEL 092-452-0341

ハイベースNE□工法　各種寸法及び基礎柱形設計例（Fc24の場合）（ハイベースNE□工法 高強度柱適用タイプはS造及びCFT造に適用）
〈高強度角形鋼管柱用 □450～□550〉

大臣認定 ：MBLT-0042～0046（アンカーボルト）
BCJ評定：ST0059

2023/12

本工法の設計・施工は、鋼構造設計規準、鉄骨工事技術指針、建築工事標準仕様書ＪＡＳＳ６鉄骨工事、建築工事標準仕様書・同解説ＪＡＳＳ５鉄筋コンクリート工事、およびハイベースNE□工法設計ハンドブックに準拠する。

型式表示例

高強度柱適用タイプ：KB550-12-42

- KB：高強度角形鋼管柱用
- 550：柱外形寸法
- 12：アンカーボルト本数
- 42：アンカーボルト径

2023/12

・ハイベースNE□工法
（角形鋼管柱用□450～□550）

ベースプレート形状

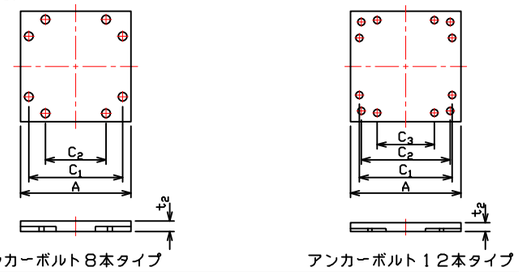

アンカーボルト８本タイプ　　アンカーボルト１２本タイプ

L,L1,h,hc,b寸法、柱形主筋の定着長さ(Lt)

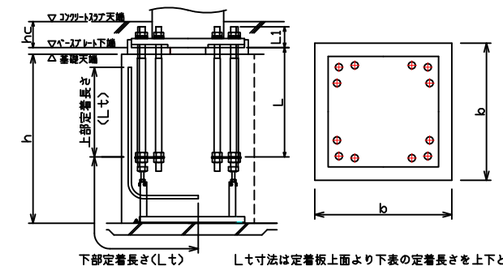

下部定着長さ(Lt)

Lt寸法は定着板上面より下表の定着長さを上下とも確保してください。

標準はシングルナット仕様（コンクリートスラブに埋込）

注）表中のh寸法は杭がない場合です。
杭がある場合は表中のh寸法に+100mm以上確保して下さい。

採用		適　用　柱		ハイベースNE□型式	アンカーボルト	回転バネ定数 X10⁶kN・m/rad	寸法　(mm)								質量（kg）			L (mm)	L1 (mm)	基礎天端～捨てコン天端	ベースプレート下端～コンクリートスラブ天端	基礎柱形の設計例(Fc24)　〈 側・隅柱用 〉								基礎柱形の設計例(Fc24)　〈 中柱用（4方向から基礎梁が取り付く場合のみを示す。）〉						
																						Ⅰゾーン			Ⅱゾーン			鉄筋の定着長さ	Ⅰゾーン			Ⅱゾーン			鉄筋の定着長さ
柱符号	数量	辻サイズ	板厚範囲	高強度柱適用タイプ			A	C1	C2	C3	–	–	–	t_2	ベースプレート	部品	セット質量			h(mm)	hc(mm)	柱形 b (mm)	主筋量	帯筋	柱形 b (mm)	主筋量	帯筋	Lt(mm)	柱形 b (mm)	主筋量	帯筋	柱形 b (mm)	主筋量	帯筋	Lt(mm)
		□450	9～40	KB450-8-42	8-M42	297	730	620	400	–	–	–	–	70	293	141	434	840	160	1100以上	200	950	24-D25	D13@100	950	32-D25	D13@100	660	950	24-D25	D13@100	950	32-D25	D13@100	660
		□500	9～40	KB500-12-42	12-M42	467	820	680	650	400	–	–	–	70	370	207	577	840	160	1100以上	200	1050	20-D29	4-D16@100	1050	32-D29	4-D16@100	600	1050	20-D29	4-D16@100	1050	32-D29	4-D16@100	600
		□550	9～40	KB550-12-42	12-M42	606	870	730	700	450	–	–	–	70	416	208	624	840	160	1100以上	200	1100	24-D29	4-D16@100	1100	32-D29	4-D16@100	600	1100	24-D29	4-D16@100	1100	32-D29	4-D16@100	600

高強度柱適用タイプ(KB型式)を追加

鉄筋はD13,D16はSD295,D19,D22,D25はSD345,D29はSD390をご採用ください。 表中に無いサイズについても対応可能です。センクシアに問い合わせ下さい。

注 1）Ⅰ,Ⅱゾーン分けについてはハイベースNE□工法設計ハンドブックの各型式の耐力線図を参照下さい。
注 2）上記表内の〈中柱用〉とは、4方向から基礎梁が取り付いた状態を示します。この条件を満たさない状態については、〈側・隅柱用〉を御採用下さい。
注 3）表中の鉄筋量は基礎立上がりのない場合（基礎梁天端と基礎柱形天端が一致する場合）の設計例です。立上がりがある場合、独立基礎の場合は、ハイベースNE□工法設計ハンドブックに従い、日本建築学会等の規準・指針に準拠した設計を行って下さい。
注 4）〈中柱用〉の鉄筋量は、基礎梁内のあばら筋を□450以下はD10@250、□500以上はD13@250として算定しています。あばら筋断面積がこれよりも小さくなる場合は〈側・隅柱用〉の鉄筋量として下さい。
注 5）部品の質量はアンカーボルト部品と形板を合わせた質量です。

センクシア株式会社　URL https://www.senqcia.co.jp/
本社 TEL 03-4214-1932　関東 TEL 027-322-9411　関西 TEL 06-6395-2133
札幌 TEL 011-708-1177　中部 TEL 052-582-3356　中四国TEL 082-240-1630
東北 TEL 022-213-5595　北陸 TEL 076-233-5260　九州 TEL 092-452-0341

ハイベースNE□工法　各種寸法及び基礎柱形設計例（Fc27の場合）（ハイベースNE□工法 高強度柱適用タイプはS造及びCFT造に適用）
〈高強度角形鋼管柱用 □450～□550〉

大臣認定 ：MBLT-0042～0046（アンカーボルト）
BCJ評定：ST0059

2023/12

本工法の設計・施工は、鋼構造設計規準、鉄骨工事技術指針、建築工事標準仕様書ＪＡＳＳ６鉄骨工事、建築工事標準仕様書・同解説ＪＡＳＳ５鉄筋コンクリート工事、およびハイベースNE□工法設計ハンドブックに準拠する。

型式表示例

高強度柱適用タイプ：KB550-12-42
- KB：高強度角形鋼管柱用
- 550：柱外形寸法
- 12：アンカーボルト本数
- 42：アンカーボルト径

2023/12

・ハイベースNE□工法
（角形鋼管柱用□450～□550）

ベースプレート形状

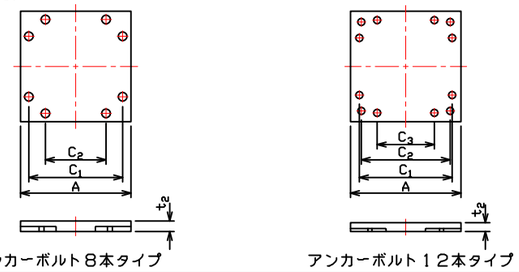

アンカーボルト８本タイプ　　アンカーボルト１２本タイプ

L,L1,h,hc,b寸法、柱形主筋の定着長さ（Lt）

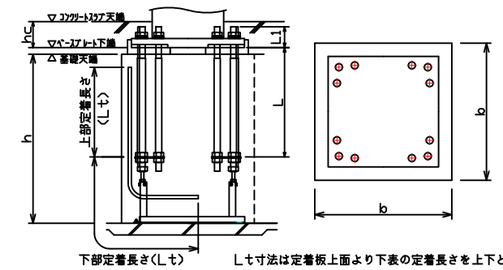

下部定着長さ（Lt）

Lt寸法は定着板上面より下表の定着長さを上下とも確保してください。

標準はシングルナット仕様（コンクリートスラブに埋込）

注）表中のh寸法は杭がない場合です。
杭がある場合は表中のh寸法に+100mm以上確保して下さい。

採用		適　用　柱		ハイベースNE□型式	アンカーボルト	回転バネ定数 X10⁶kN・m/rad	寸法　（mm）								質量（kg）			L (mm)	L1 (mm)	基礎天端～巾てコン天端	ベースプレート下端～コンクリートスラブ天端	基礎柱形の設計例(Fc27)　〈 側・隅柱用 〉							基礎柱形の設計例(Fc27)　〈 中柱用（4方向から基礎梁が取り付く場合のみを示す。）〉						
																						Ⅰゾーン			Ⅱゾーン			鉄筋の定着長さ	Ⅰゾーン			Ⅱゾーン			鉄筋の定着長さ
柱符号	数量	辻サイズ	板厚範囲	高強度柱適用タイプ			A	C1	C2	C3	–	–	–	t_2	ベースプレート	部品	セット質量			h(mm)	hc(mm)	柱形 b (mm)	主筋量	帯筋	柱形 b (mm)	主筋量	帯筋	Lt(mm)	柱形 b (mm)	主筋量	帯筋	柱形 b (mm)	主筋量	帯筋	Lt(mm)
		□450	9～40	KB450-8-42	8-M42	297	730	620	400	–	–	–	–	70	293	141	434	840	160	1100以上	200	950	24-D25	D13@100	950	32-D25	D13@100	630	950	24-D25	D13@100	950	32-D25	D13@100	630
		□500	9～40	KB500-12-42	12-M42	467	820	680	650	400	–	–	–	70	370	207	577	840	160	1100以上	200	1050	20-D29	4-D16@100	1050	32-D29	4-D16@100	570	1050	20-D29	4-D16@100	1050	32-D29	4-D16@100	570
		□550	9～40	KB550-12-42	12-M42	606	870	730	700	450	–	–	–	70	416	208	624	840	160	1100以上	200	1100	24-D29	4-D16@100	1100	32-D29	4-D16@100	570	1100	24-D29	4-D16@100	1100	32-D29	4-D16@100	570

高強度柱適用タイプ(KB型式)を追加

鉄筋はD13,D16はSD295,D19,D22,D25はSD345,D29はSD390をご採用ください。 表中に無いサイズについても対応可能です。センクシアに問い合わせ下さい。

注 1）Ⅰ,Ⅱゾーン分けについてはハイベースNE□工法設計ハンドブックの各型式の耐力線図を参照下さい。
注 2）上記表内の〈中柱用〉とは、4方向から基礎梁が取り付いた状態を示します。この条件を満たさない状態については、〈側・隅柱用〉を御採用下さい。
注 3）表中の鉄筋量は基礎立上がりのない場合（基礎梁天端と基礎柱形天端が一致する場合）の設計例です。立上がりがある場合、独立基礎の場合は、ハイベースNE□工法設計ハンドブックに従い、日本建築学会等の規準・指針に準拠した設計を行って下さい。
注 4）〈中柱用〉の鉄筋量は、基礎梁内のあばら筋を□450以下はD10@250、□500以上はD13@250として算定しています。あばら筋断面積がこれよりも小さくなる場合は〈側・隅柱用〉の鉄筋量として下さい。
注 5）部品の質量はアンカーボルト部品と形板を合わせた質量です。

センクシア株式会社　URL https://www.senqcia.co.jp/
本社 TEL 03-4214-1932　関東 TEL 027-322-9411　関西 TEL 06-6395-2133
札幌 TEL 011-708-1177　中部 TEL 052-582-3356　中四国TEL 082-240-1630
東北 TEL 022-213-5595　北陸 TEL 076-233-5260　九州 TEL 092-452-0341

ハイベースNEO工法設計施工標準 （ハイベースNEO工法は、S造及びCFT造に適用）

2023/12

大臣認定 MSTL-0566,0404,0180（Gタイプ用ベースプレート）
MBLT-0042~0046（アンカーボルトセット）

BCJ評定 BCJ評定-ST0058（Gタイプ）
BCJ評定-ST0059（エコタイプ、高強度柱適用タイプ）

本工法の設計・施工は、鋼構造設計規準、鉄骨工事技術指針、建築工事標準仕様書 JASS 6 鉄骨工事、建築工事標準仕様書・同解説 JASS 5 鉄筋コンクリート工事、およびハイベースNEO工法設計ハンドブックに準拠する。

2023/12 高強度柱適用タイプ(KB型式)を追加

1． 材質

（1） ベースプレート・アンカーボルト・ナット・座金・定着板

エコタイプ（EB型式、EM型式、EH型式）高強度柱適用タイプ（KB型式）

	ベースプレート エコタイプ	ベースプレート 高強度柱適用タイプ	アンカーボルト※2	エコナット※2	ナット※2	座 金※2	定着板
規 格	JIS G3136 又は TMCP鋼※4	TMCP鋼※4	HAB（大臣認定取得材）	大臣認定取得材	JIS B1181（六角ナット）	JIS G3106	JIS G3101（一般構造用圧延鋼材）
ねじの種類	—	—	メートル並目	メートル並目	メートル並目	—	—
備 考	板厚40mm以下の場合 SN490B 板厚40mm超の場合 TMCP325B,C	TMCP385B,C	降伏比 70%以下	-	強度区分5	SM490A	SS400

エコタイプ、高強度柱適用タイプのベースプレート上ナットはエコナットを使用する。

Gタイプ（GB型式、GM型式、GH型式）

	ベースプレート※1	アンカーボルト※2	ナット※2	座 金※2	定着板
規 格	HCW490B,b HCW490st（大臣認定取得材）	HAB（大臣認定取得材）	JIS B1181（六角ナット）	JIS G3106	JIS G3101（一般構造用圧延鋼材）
ねじの種類	—	メートル並目※3	メートル並目※3	—	—
備 考	SN490B同等	降伏比 70%以下	強度区分5（一重ナット用） 強度区分8（一重ナット用）	SM490A	SS400

※1 国土交通大臣認定（MSTL-0566、0404、0180） ※2 国土交通大臣認定（MBLT-0042~0046）
※3 M72は細目ねじ ※4 建築基準法第37条第二号に基づく国土交通大臣認定を取得した材料を使用

（2）ベースプレート下面のモルタル

後詰めモルタル	ハイベース工法無収縮モルタルNX-2000、又はクイック3およびこれと同等以上の無収縮性モルタル※ ※ センクシアが供給するものに限る
中心塗部分モルタル	○無収縮モルタルパッド用又は普通モルタル（NX-2000及びクイック3は使用不可。） ○強度はこれに接するコンクリートの強度以上

（3）基礎・基礎ばり

コンクリート	○日本建築学会「JASS 5 鉄筋コンクリート工事」に適合する普通コンクリート ○設計基準強度は、Fc=18~36N/㎟
鉄 筋	JIS G 3112「鉄筋コンクリート用棒鋼」に定められる、熱間圧延異形棒鋼
柱 形	へりあき量は、ベースプレート外形寸法の0．1倍以上確保しなければならない。

2． アンカーボルトのセット寸法

エコタイプ、高強度柱適用タイプ用アンカーボルト部品

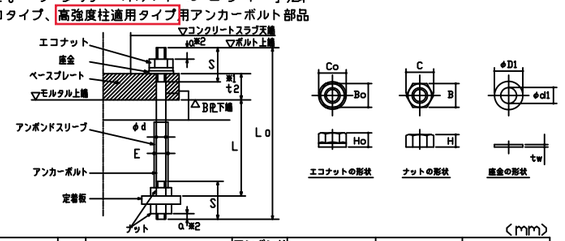

（mm）

ねじの呼び	アンカーボルト 軸径	ねじ ピッチ	ねじ 長さ	余長※2	定着長さ	全長	アンボンドスリーブ 外径	エコナット 高さ	エコナット 二面幅	エコナット 対角距離	ナット 高さ	ナット 二面幅	ナット 対角距離	座金 厚さ	座金 内径	座金 外径
	φd	P	S	α	L	L0	E	H0	B0	C0	H	B	C	tw	φd1	φD1
エコタイプ※3 M24	24	3	95	10	480	545	29	22	46	53	19	36	42	6	25	56
			105		490	555										
			110		500	560										
M30	30	35	130	13	600	800	35	27	50	58	24	46	53	6	31	60
M36	36	4	130	16	720	925	41	33	55	64	29	55	64	6	37	66
M42	42	4.5	155	18	840	1080	48	38	65	75	34	65	75	9	43	78
高強度柱適用タイプ M42	42	4.5	165	18	840	1110	48	38	65	75	34	65	75	9	43	78

※1 t2 はベースプレート台座厚さを示し、ハイベースNEO型式によって変わります。
※2 a寸法は設置誤差を考慮した設計時の最小寸法です。
施工時は、ねじ山が最低3山ナットの外に出るように余長を確保してください。
※3 表中のエコタイプ上段はEB、EM型式のアンカーボルト4本タイプ、
エコタイプ下段はEB、EM型式のアンカーボルト8本、12本タイプ及びEHタイプの場合の寸法です。

⚠注意
- エコタイプ、高強度柱適用タイプのアンカーボルトはシングルナットとしておりますので、ゆるみ止め処置としてコンクリートスラブで被覆してください。
- コンクリートによる被覆を行わない場合は、二重ナット等のゆるみ止め処置が必要です。その場合、せん断耐力が変わる可能性がありますのでセンクシアにご相談ください。
- アンカーボルト上部には必ずエコナットを使用してください。通常のナットでは所定の性能が発揮できません。

Gタイプ用アンカーボルト部品

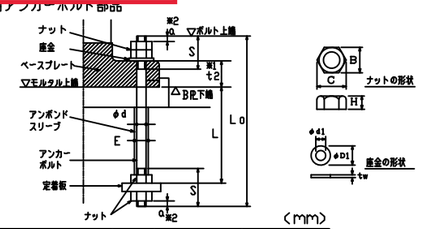

（mm）

ねじの呼び	アンカーボルト 軸径	ねじ ピッチ	ねじ 長さ	余長※2	定着長さ	全長	アンボンドスリーブ 外径	ナット 高さ	ナット 二面幅	ナット 対角距離	座金 厚さ	座金 内径	座金 外径
	φd	P	S	α	L	L0	E	H	B	C	tw	φd1	φD1
M24	24	3	105	10	480	645	29	19	36	42	6	25	44
M30	30	35	130	13	600	800	35	24	46	53	6	31	56
M36	36	4	130	16	720	925	41	29	55	64	6	37	66
M42	42	4.5	155	18	840	1080	48	34	65	75	9	43	78
M48	48	5	180	22	960	1250	54	38	75	87	9	50	92
M56	56	5.5	210	24	1120	1460	62	45	85	98	9	58	105
M64	64	6	230	28	1280	1660	70	51	95	110	12	66	115
M72	72	6	250	30	1440	1850	79	58	105	121	12	74	125

※1 t2 はベースプレート台座厚さを示し、ハイベースNEO型式によって変わります。
※2 a寸法は設置誤差を考慮した設計時の最小寸法です。
施工時は、ねじ山が最低3山ナットの外に出るように余長を確保してください。
※3 上段はGB型式及びGM型式の場合、下段はGH型式の場合の寸法です。

⚠注意
- Gタイプのアンカーボルトは二重ナットを標準としていますが、一重ナットでも適用可能です。
- 一重ナットとする場合は、コンクリートに埋め込む等のゆるみ止め処置が必要です。（一重ナットとする場合は、センクシアにご相談ください。）

ベースプレートのアンカーボルト孔径（mm）

ねじの呼び	M24	M30	M36	M42	M48	M56	M64	M72
エコタイプ 高強度柱適用タイプ	38	44	50	57	-	-	-	-
Gタイプ孔径	-	38	45	53	61	70	79	87

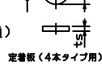

定着板（エコタイプ、高強度柱適用タイプ、Gタイプ共通）（mm）

ねじの呼び	4本タイプ用 厚さ ts	外径 Ds	内径 ds	8本タイプ用 厚さ td	長さ ad	幅 bd	内径 dd	12本タイプ用 厚さ tt	長さ at	幅 bt	内径 dt
M24	16	70	27	–	–	–	–	–	–	–	–
M30	16	90	33	9	180	65	33	–	–	–	–
M36	19	100	39	9	215	75	39	–	–	–	–
M42	22	120	45	9	240	85	45	9	225	85	45
M48	25	140	52	9	270	95	52	9	260	95	52
M56	28	160	60	9	305	110	60	9	295	110	60
M64	32	180	68	12	330	130	68	12	340	130	68
M72	–	–	–	16	380	145	76	16	375	145	76

ベースプレートの形状・寸法は、ハイベースNEO工法設計ハンドブックを参照ください。

3． ベースプレート下面モルタルの標準寸法

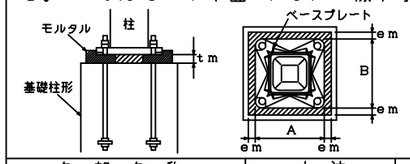

各部名称	寸法	備考
中心塗り部分モルタルの厚さ（tm）	標準寸法 tm=50mm	許容範囲 30≦tm≦70mm
ベースプレート周辺のモルタル幅（em）	em≧30mm	許容範囲 em≧25mm

4． 基礎柱形主筋の定着長さ（最小値）

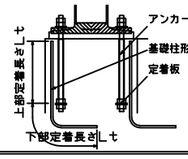

基礎柱形主筋の定着長さ（Lt）は、定着板上面を境にして上下とも確保する必要があります。

工場加工

1． 溶 接 材 料

被覆アーク溶接	JIS Z 3211（旧JIS Z 3212）に従い選定する（低水素系）
ガスシールドアーク溶接	JIS Z 3312 又は JIS Z 3313に従い選定する

※ベースプレートと柱のF値が異なる場合は、JASS6や各材質毎に定められた指針に従い溶接材料を選定する。

2． ベースプレートの鉄骨柱への取付け（柱端部に開先を設ける）

※ 柱とベースプレートの溶接は完全溶込み溶接
開先はMC-TL-1B、GC-TL-1Bによる ※開先形状は参考

エコタイプ・高強度柱適用タイプ

ベースプレート形状

角形鋼管柱用（EB型式）
アンカーボルト 4本タイプ / 8本タイプ / 12本タイプ

円形鋼管柱用（EM型式）
アンカーボルト 4本タイプ / 8本タイプ

高強度角形鋼管柱用（KB型式）
アンカーボルト 8本タイプ / 12本タイプ

H形柱用（EH型式）

開先形状

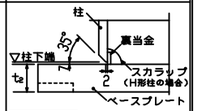

⚠注意
柱はベースプレートのフラット面に取り付けてください。
アンカーボルト孔周辺に凹加工している面はベースプレート裏面であり、無収縮モルタルと接する面となります。

Gタイプ

ベースプレート形状

角形鋼管柱用（GB型式）
アンカーボルト 4本タイプ / 8本タイプ / 12本タイプ

円形鋼管柱用（GM型式）

H形柱用（GH型式）

開先形状

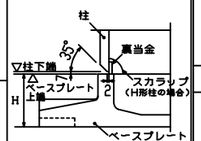

3． 組 立 溶 接

角形鋼管 / 円形鋼管 / H形

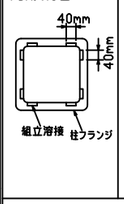

4． 本 溶 接 の 手 順

角形鋼管


対辺ごとに溶接を行う。
（自動ロボット溶接の場合はこれによらない）

円形鋼管
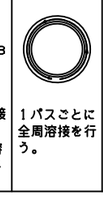
1パスごとに全周溶接を行う。

H形


5． 溶 接 施 工 一 般

予 熱	鋼材の種類、板厚により必要に応じて適切な予熱を行う。
余 盛	溶接余盛はベースプレート側A点から柱側B点へ向かってなめらかになるように施工する。 余盛高さは、柱接合突出部形状に対応し突き合わせ継手またはT継手余盛り高さに準拠する（Gタイプ）。
H形柱の溶接	エンドタブの取付とH形柱ウェブのすみ肉溶接

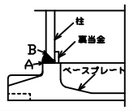

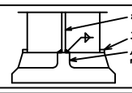

⚠注意 柱の溶接時にベースプレートとの組合せによってはベースプレートが溶接熱歪によって曲がることがあります。

6． 検 査

方 法	溶接部の検査を行う場合は、超音波探傷検査による。探傷は柱フランジ側から行う。
不良溶接部の補正	（1） 有害な欠陥のある溶接部は削除して再溶接する。 （2） 溶接部に割れの入った場合には、割れの入った両端から50mm以上、はつり取り再溶接する。

現 場 施 工

（#）：センクシアの担当範囲

1． 捨てコンクリート打設

柱脚部の捨てコンクリートの厚さは90mm以上とし、表面は平滑に仕上げる。

2． 墨出し

3． アンカーボルト搬入（#）

4． アンカーボルト据付（#）

アンカーボルト設置

アンカーボルトの設置は自立できる形式とし、捨てコンクリートに固定する。

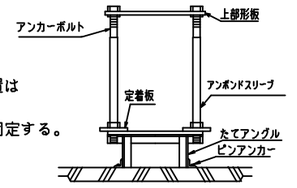

アンカーボルト設置例
（架台の形状は異なる場合あり）

アンカーボルト設置精度の目標値

平面

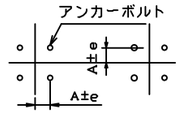

e≦3mm
（形板芯にて検査）

レベル

基準高さよりの誤差eh
−3mm≦eh≦10mm

5． 鉄筋配筋・型枠の立込み

6． 基礎コンクリート打設

基礎柱形上面の目荒らし・水洗いを行ってください。

7． 中心塗り部分モルタル施工

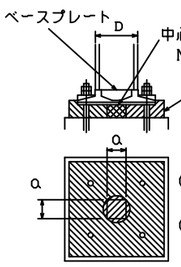

中心塗部分モルタル
NX-2000、クイック3は使用不可。

後詰めモルタル
ハイベース工法無収縮モルタルNX-2000、又はクイック3およびこれと同等以上の無収縮性モルタル※
注入方法はヘッド圧工法による。
※ センクシアが供給するものに限る

（イ） □250以下、φ267．4以下、H250以下の場合
100mm≦a≦200mm かつ柱寸法 D以下

（ロ） □300以上□700以下、φ300以上φ711．2以下、および H250以上の場合
150mm≦a≦300mm かつ柱寸法 D以下

（ハ） □750~□1200、φ750~φ1016の場合
300mm≦a≦500mm

中心塗部分モルタル及び後詰めモルタルの養生
基礎、基礎ばりコンクリートの強度以上となるよう養生期間を確保すること。

EB,GB,EM,GM,EH,KB型式	GH型式
8．鉄骨建方 アンカーボルト締付 アンカーボルトは隙間がないよう確実に締め付けを行う。	8．鉄骨建方
	9．モルタル注入枠設置（#） 後詰めモルタル充填（#）
9~10．モルタル注入枠設置（#） 後詰めモルタル充填（#） アンカーボルト締付確認（#） ベースプレートと座金とナットが密着していることを確認。	10．アンカーボルト締付（#） 予備締め マーキング ナット回転法による本締め （30°回転、許容差：$^{+10°}_{0}$）

11．モルタル注入枠取り外し

施工完了後、ハイベースNEO工法のチェックシートに工事記録を記載する。

センクシア株式会社
URL https://www.senqcia.co.jp/

本社 TEL 03-4214-1932
札幌 TEL 011-708-1177
東北 TEL 022-213-5595
関東 TEL 027-322-9411
中部 TEL 052-582-3356
北陸 TEL 076-233-5260
関西 TEL 06-6395-2133
中四国 TEL 082-240-1630
九州 TEL 092-452-0341

⚠注意
1．アンカーボルトの設置、無収縮モルタルの充填、これらの施工は、センクシアが定めた認定業者が行うこと。（日本建築センターの評定で義務付けられています。）
2．アンカーボルト及びナットは加熱、溶接、加工は絶対に行わないでください。
3．設置後のアンカーボルトのねじ部は打ちきずやコンクリートが付着しないようにねじ部の保護養生をしてください。
4．建て入れ直し用のワイヤをアンカーボルトにとらないでください。
5．本資料以外の施工方法で行った場合、ハイベースNEOの性能が発揮できなくなります。

2023/12 **高強度柱適用タイプ(KB型式)を追加**

KB450-8-42

ベースプレート詳細図

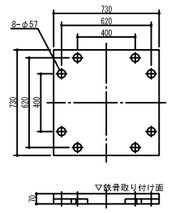

柱脚詳細例（Fc24の場合）

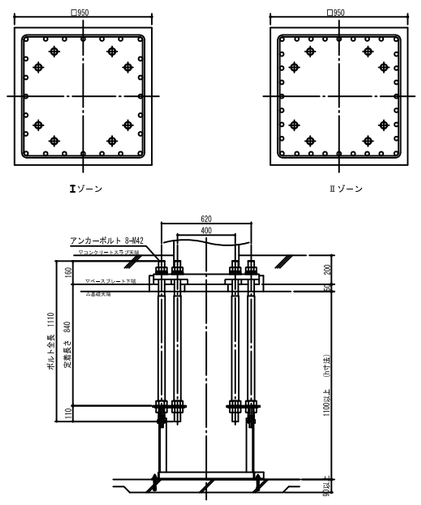

適用柱	角形鋼管柱 □450 （板厚範囲：9～40mm）						
アンカーボルト	8-M42						
	Ⅰ ゾーン			Ⅱゾーン			鉄筋の定着長さ(Lt)
	柱形	基礎柱形主筋	帯筋	柱形	基礎柱形主筋	帯筋	
〈側・隅柱用〉	950	24-D25(SD345)	□-D13@100(SD295)	950	32-D25(SD345)	□-D13@100(SD295)	660
〈中柱用〉	950	24-D25(SD345)	□-D13@100(SD295)	950	32-D25(SD345)	□-D13@100(SD295)	660

注1）Ⅰ、Ⅱ ゾーン分けについてはハイベースNEO設計ハンドブックの各型式の耐力線図を参照下さい。
注2）表中の鉄筋量は基礎立上りのない場合（基礎ばり天端と基礎柱形天端が一致する場合）の設計例です。立上りがある場合、
　独立基礎の場合は、ハイベースNEO設計ハンドブック第4章に従い、日本建築学会等の規準・指針に準拠した設計を行って下さい。
注3）＜中柱用＞の鉄筋量は、基礎梁内のあばら筋をD13@250として算定しています。あばら筋断面積がこれよりも小さくなる場合、
　あばら筋間隔がこれより大きくなる場合は＜側・隅柱用＞の鉄筋量として下さい。
注4）h寸法は杭がない場合です。杭がある場合は表中のh寸法＋100mm以上確保して下さい。
注5）アンカーボルト設置用架台は一例です。アンカーボルトサイズや杭の有無など諸条件により形状が異なります。
注6）鉄筋の定着長さLtは、表中の寸法以上確保して下さい。（上部下部共通）

KB500-12-42

ベースプレート詳細図

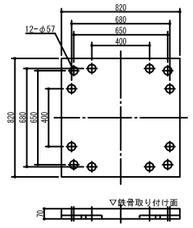

柱脚詳細例（Fc24の場合）

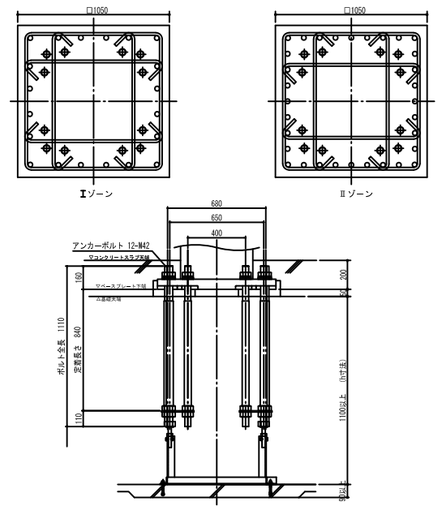

適用柱	角形鋼管柱 □500 （板厚範囲：9～40mm）						
アンカーボルト	12-M42						
	Ⅰ ゾーン			Ⅱゾーン			鉄筋の定着長さ(Lt)
	柱形	基礎柱形主筋	帯筋	柱形	基礎柱形主筋	帯筋	
〈側・隅柱用〉	1050	20-D29(SD390)	■-D16@100(SD295)	1050	32-D29(SD390)	■-D16@100(SD295)	600
〈中柱用〉	1050	20-D29(SD390)	■-D16@100(SD295)	1050	32-D29(SD390)	■-D16@100(SD295)	600

注1）Ⅰ、Ⅱ ゾーン分けについてはハイベースNEO設計ハンドブックの各型式の耐力線図を参照下さい。
注2）表中の鉄筋量は基礎立上りのない場合（基礎ばり天端と基礎柱形天端が一致する場合）の設計例です。立上りがある場合、
　独立基礎の場合は、ハイベースNEO設計ハンドブック第4章に従い、日本建築学会等の規準・指針に準拠した設計を行って下さい。
注3）＜中柱用＞の鉄筋量は、基礎梁内のあばら筋をD13@250として算定しています。あばら筋断面積がこれよりも小さくなる場合、
　あばら筋間隔がこれより大きくなる場合は＜側・隅柱用＞の鉄筋量として下さい。
注4）h寸法は杭がない場合です。杭がある場合は表中のh寸法＋100mm以上確保して下さい。
注5）アンカーボルト設置用架台は一例です。アンカーボルトサイズや杭の有無など諸条件により形状が異なります。
注6）鉄筋の定着長さLtは、表中の寸法以上確保して下さい。（上部下部共通）

KB550-12-42

ベースプレート詳細図

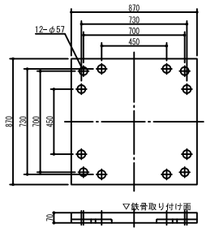

柱脚詳細例（Fc24の場合）

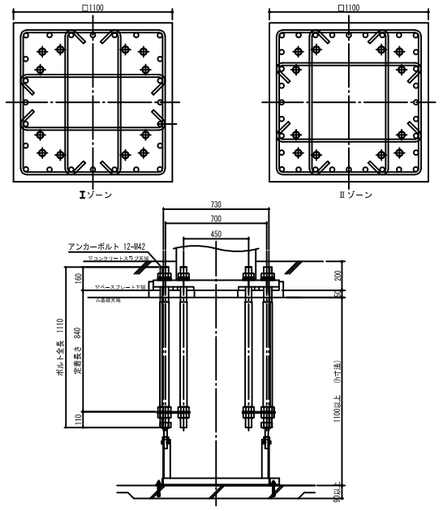

適用柱	角形鋼管柱 □550 （板厚範囲：9～40mm）						
アンカーボルト	12-M42						
	Ⅰ ゾーン			Ⅱゾーン			鉄筋の定着長さ(Lt)
	柱形	基礎柱形主筋	帯筋	柱形	基礎柱形主筋	帯筋	
〈側・隅柱用〉	1100	24-D29(SD390)	■-D16@100(SD295)	1100	32-D29(SD390)	■-D16@100(SD295)	600
〈中柱用〉	1100	24-D29(SD390)	■-D16@100(SD295)	1100	32-D29(SD390)	■-D16@100(SD295)	600

注1）Ⅰ、Ⅱ ゾーン分けについてはハイベースNEO設計ハンドブックの各型式の耐力線図を参照下さい。
注2）表中の鉄筋量は基礎立上りのない場合（基礎ばり天端と基礎柱形天端が一致する場合）の設計例です。立上りがある場合、
　独立基礎の場合は、ハイベースNEO設計ハンドブック第4章に従い、日本建築学会等の規準・指針に準拠した設計を行って下さい。
注3）＜中柱用＞の鉄筋量は、基礎梁内のあばら筋をD13@250として算定しています。あばら筋断面積がこれよりも小さくなる場合、
　あばら筋間隔がこれより大きくなる場合は＜側・隅柱用＞の鉄筋量として下さい。
注4）h寸法は杭がない場合です。杭がある場合は表中のh寸法＋100mm以上確保して下さい。
注5）アンカーボルト設置用架台は一例です。アンカーボルトサイズや杭の有無など諸条件により形状が異なります。
注6）鉄筋の定着長さLtは、表中の寸法以上確保して下さい。（上部下部共通）

2023/02 **h寸法の誤記修正 (mpz, jwwファイル)**

EB150-4-24

ベースプレート群細図

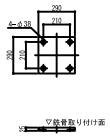

柱脚群細例（Fc24の場合）

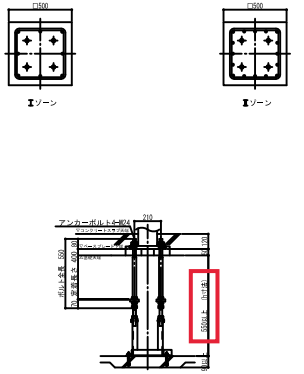

適用柱	角型鋼管柱 □150(板厚範囲4.5~12mm)						
アンカーボルト	4-M24						
	Ⅰゾーン			Ⅱゾーン			鉄筋の定着長さ(LT)
	柱形	基礎柱形主筋	帯筋	柱形	基礎柱形主筋	帯筋	
〈隅・隅柱用〉	500	8-D16(SD295)	D13@150(SD295)	500	16-D16(SD295)	D13@150(SD295)	200
〈中柱用〉	500	8-D16(SD295)	D13@150(SD295)	500	16-D16(SD295)	D13@150(SD295)	200

注1) Ⅰ,Ⅱゾーン分けについてはハイベースNEO設計ハンドブックの各型式の耐力線図を参照下さい。
注2) 表中の鉄筋量は基礎立上りのない場合（基礎ばり天端と基礎柱形天端が一致する場合）の配筋例です。立上りがある場合、
独立基礎の場合は、ハイベースNEO設計ハンドブック第4章に従い、日本建築学会等の規準・指針に準拠した設計を行って下さい。
注3) <中柱用>の鉄筋量は、基礎梁内のあばら筋をD10@250として算定しています。あばら筋断面積がこれよりも小さくなる場合、
あばら筋間隔がこれより大きくなる場合はく隅・隅柱用>の鉄筋量として下さい。
注4) h寸法は杭がない場合です。杭がある場合は表中のh寸法+100mm以上確保して下さい。
注5) アンカーボルト配置図記号は一例です。アンカーボルトサイズや杭の有無など諸条件により形状が異なります。
注6) 鉄筋の定着長さは、表中の寸法以上確保して下さい。(上部下部共通)

基礎はり端部納まり例（Fc24の場合）

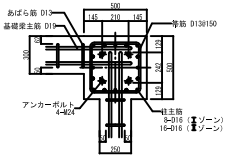

柱形外面基礎はりタイプ

	はり主筋本数			
はり主筋	2	3	4	5
D16	280~390	330~390	380~390	
D19	280~390	340~390		
D22	280~380	340~390		

柱形中心基礎はりタイプ

	はり主筋本数			
はり主筋	2	3	4	5
D16	230~290	280~290		
D19	240~290			
D22	240~280			

注1) 上記柱主筋について、柱主筋○は Ⅰゾーンの場合の配筋量です。
配列上、Ⅱゾーンの配筋量となる場合は、柱主筋○と柱主筋●印を合わせた配筋量となります。

EB175-4-24

ベースプレート群細図

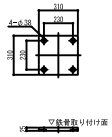

柱脚群細例（Fc24の場合）

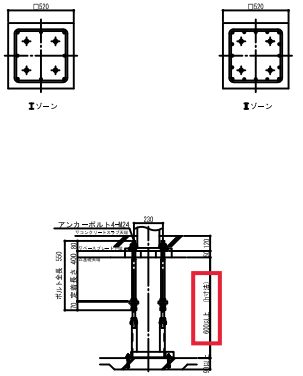

適用柱	角型鋼管柱 □175(板厚範囲4.5~12mm)						
アンカーボルト	4-M24						
	Ⅰゾーン			Ⅱゾーン			鉄筋の定着長さ(LT)
	柱形	基礎柱形主筋	帯筋	柱形	基礎柱形主筋	帯筋	
〈隅・隅柱用〉	520	8-D16(SD295)	D13@150(SD295)	520	16-D16(SD295)	D13@150(SD295)	190
〈中柱用〉	520	8-D16(SD295)	D13@150(SD295)	520	16-D16(SD295)	D13@150(SD295)	190

注1) Ⅰ,Ⅱゾーン分けについてはハイベースNEO設計ハンドブックの各型式の耐力線図を参照下さい。
注2) 表中の鉄筋量は基礎立上りのない場合（基礎ばり天端と基礎柱形天端が一致する場合）の配筋例です。立上りがある場合、
独立基礎の場合は、ハイベースNEO設計ハンドブック第4章に従い、日本建築学会等の規準・指針に準拠した設計を行って下さい。
注3) <中柱用>の鉄筋量は、基礎梁内のあばら筋をD10@250として算定しています。あばら筋断面積がこれよりも小さくなる場合、
あばら筋間隔がこれより大きくなる場合はく隅・隅柱用>の鉄筋量として下さい。
注4) h寸法は杭がない場合です。杭がある場合は表中のh寸法+100mm以上確保して下さい。
注5) アンカーボルト配置図記号は一例です。アンカーボルトサイズや杭の有無など諸条件により形状が異なります。
注6) 鉄筋の定着長さは、表中の寸法以上確保して下さい。(上部下部共通)

基礎はり端部納まり例（Fc24の場合）

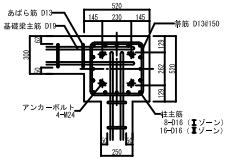

柱形外面基礎はりタイプ

	はり主筋本数			
はり主筋	2	3	4	5
D16	280~410	330~410	380~410	
D19	280~410	340~410	400~410	
D22	280~400	340~400	400	

柱形中心基礎はりタイプ

	はり主筋本数			
はり主筋	2	3	4	5
D16	230~310	280~310		
D19	240~310	300~310		
D22	240~300	300		

注1) 上記柱主筋について、柱主筋○は Ⅰゾーンの場合の配筋量です。
配列上、Ⅱゾーンの配筋量となる場合は、柱主筋○と柱主筋●印を合わせた配筋量となります。

2023/02 **h寸法の誤記修正** (mpz, jwwファイル)

EB400−8−30

ベースプレート群細図

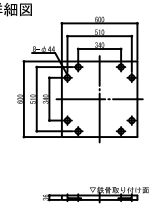

柱脚群細例（Fc24の場合）

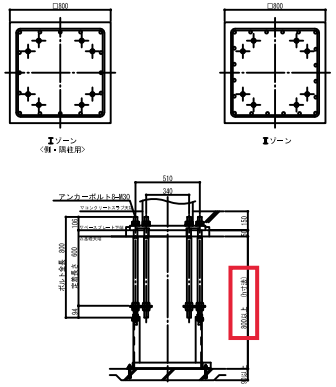

適用柱	角形鋼管柱　□400　（板厚範囲：9～25mm）						
アンカーボルト	8−M30						
	Ⅰゾーン			Ⅱゾーン			鉄筋の定着長さ（LT）
	柱形	基礎柱形主筋	帯筋	柱形	基礎柱形主筋	帯筋	
〈側・隅柱用〉	800	16−D22（SD345）	D13@150（SD295）	800	20−D22（SD345）	D13@150（SD295）	450
〈中柱用〉	800	12−D22（SD345）	D13@150（SD295）	800	20−D22（SD345）	D13@150（SD295）	450

注1）Ⅰ,Ⅱゾーン分けについてはハイベースNEO配筋ハンドブックの各型式の断力線図を参照下さい。
注2）表中の鉄筋量は基礎立上りのない場合（基礎ばり天端と基礎柱形天端が一致する場合）の配筋例です。立上りがある場合、
　独立基礎の場合は、ハイベースNEO配筋ハンドブック第4章に従い、日本建築学会等の規準・指針に基拠した配筋を行って下さい。
注3）＜中柱用＞の鉄筋量は、基礎梁内のあばら筋をD10@250として算定しています。あばら筋断面積がこれよりも小さくなる場合、
　あばら筋間隔がこれより大きくなる場合は＜側・隅柱用＞の鉄筋量として下さい。
注4）h寸法は杭がない場合です。杭がある場合は表中のh寸法＋100mm以上確保して下さい。
注5）アンカーボルト配置図架台は一例です。アンカーボルトサイズや杭の有無など諸条件により形状が異なります。
注6）鉄筋の定着長さは、表中の寸法以上確保して下さい。（上部下部共通）

基礎はり端部納まり例（Fc24の場合）

柱形外面基礎はりタイプ

はり主筋	はり主筋本数			
	3	4	5	6
D19	360～610	420～610	480～610	540～610
D22	360～610	420～610	480～610	540～610
D25	360～610	430～610	500～610	570～610

柱形中心基礎はりタイプ

はり主筋	はり主筋本数			
	2	3	4	5
D19	240～420	300～420	360～420	420
D22	240～420	300～420	360～420	420
D25	250～420	320～420	390～420	+580

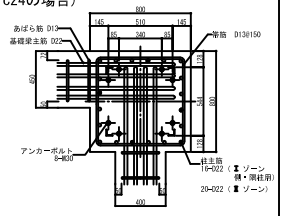

注1）上記柱主筋について、柱主筋○は Ⅰゾーン〈側・隅柱用〉の場合の配筋量です。
　配列上、Ⅱゾーンの配筋量となる場合は、柱主筋○と柱主筋●印を合わせた配筋量となります。
注2）*がつく基礎はり幅の場合、2本のアンカーボルト間に基礎はり主筋が配筋されますので、
　この基礎はり幅寸法は変更できません。

EB400−8−36

ベースプレート群細図

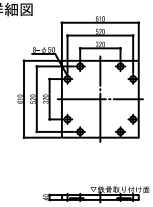

柱脚群細例（Fc24の場合）

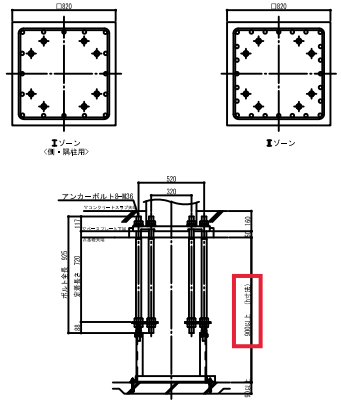

適用柱	角形鋼管柱　□400　（板厚範囲：9～25mm）						
アンカーボルト	8−M36						
	Ⅰゾーン			Ⅱゾーン			鉄筋の定着長さ（LT）
	柱形	基礎柱形主筋	帯筋	柱形	基礎柱形主筋	帯筋	
〈側・隅柱用〉	820	16−D25（SD345）	D13@100（SD295）	820	24−D25（SD345）	D13@100（SD295）	530
〈中柱用〉	820	12−D25（SD345）	D13@100（SD295）	820	24−D25（SD345）	D13@100（SD295）	530

注1）Ⅰ,Ⅱゾーン分けについてはハイベースNEO配筋ハンドブックの各型式の断力線図を参照下さい。
注2）表中の鉄筋量は基礎立上りのない場合（基礎ばり天端と基礎柱形天端が一致する場合）の配筋例です。立上りがある場合、
　独立基礎の場合は、ハイベースNEO配筋ハンドブック第4章に従い、日本建築学会等の規準・指針に基拠した配筋を行って下さい。
注3）＜中柱用＞の鉄筋量は、基礎梁内のあばら筋をD10@250として算定しています。あばら筋断面積がこれよりも小さくなる場合、
　あばら筋間隔がこれより大きくなる場合は＜側・隅柱用＞の鉄筋量として下さい。
注4）h寸法は杭がない場合です。杭がある場合は表中のh寸法＋100mm以上確保して下さい。
注5）アンカーボルト配置図架台は一例です。アンカーボルトサイズや杭の有無など諸条件により形状が異なります。
注6）鉄筋の定着長さは、表中の寸法以上確保して下さい。（上部下部共通）

基礎はり端部納まり例（Fc24の場合）

柱形外面基礎はりタイプ

はり主筋	はり主筋本数			
	3	4	5	6
D19	380～600	440～600	500～600	560～600
D22	380～600	440～600	500～600	560～600
D25	380～600	450～600	520～600	590～600

柱形中心基礎はりタイプ

はり主筋	はり主筋本数			
	2	3	4	5
D19	240～390	300～390	360～390	+590
D22	240～390	300～390	360～390	+590
D25	250～390	320～390	390	+590

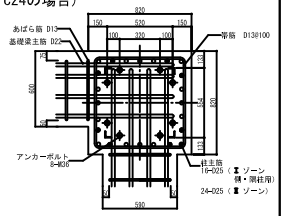

注1）上記柱主筋について、柱主筋○は Ⅰゾーン〈側・隅柱用〉の場合の配筋量です。
　配列上、Ⅱゾーンの配筋量となる場合は、柱主筋○と柱主筋●印を合わせた配筋量となります。
注2）*がつく基礎はり幅の場合、2本のアンカーボルト間に基礎はり主筋が配筋されますので、
　この基礎はり幅寸法は変更できません。

EB400−8−42

ベースプレート群細図

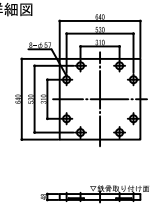

柱脚群細例（Fc24の場合）

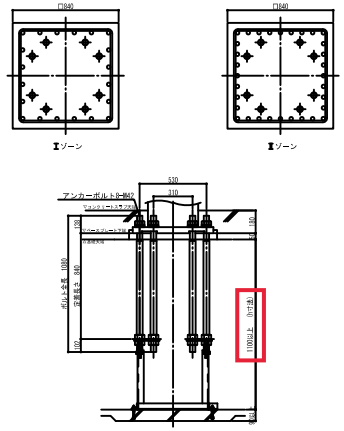

適用柱	角形鋼管柱　□400　（板厚範囲：9～25mm）						
アンカーボルト	8−M42						
	Ⅰゾーン			Ⅱゾーン			鉄筋の定着長さ（LT）
	柱形	基礎柱形主筋	帯筋	柱形	基礎柱形主筋	帯筋	
〈側・隅柱用〉	840	20−D25（SD345）	D13@100（SD295）	840	32−D25（SD345）	D13@100（SD295）	680
〈中柱用〉	840	20−D25（SD345）	D13@100（SD295）	840	32−D25（SD345）	D13@100（SD295）	680

注1）Ⅰ,Ⅱゾーン分けについてはハイベースNEO配筋ハンドブックの各型式の断力線図を参照下さい。
注2）表中の鉄筋量は基礎立上りのない場合（基礎ばり天端と基礎柱形天端が一致する場合）の配筋例です。立上りがある場合、
　独立基礎の場合は、ハイベースNEO配筋ハンドブック第4章に従い、日本建築学会等の規準・指針に基拠した配筋を行って下さい。
注3）＜中柱用＞の鉄筋量は、基礎梁内のあばら筋をD10@250として算定しています。あばら筋断面積がこれよりも小さくなる場合、
　あばら筋間隔がこれより大きくなる場合は＜側・隅柱用＞の鉄筋量として下さい。
注4）h寸法は杭がない場合です。杭がある場合は表中のh寸法＋100mm以上確保して下さい。
注5）アンカーボルト配置図架台は一例です。アンカーボルトサイズや杭の有無など諸条件により形状が異なります。
注6）鉄筋の定着長さは、表中の寸法以上確保して下さい。（上部下部共通）

基礎はり端部納まり例（Fc24の場合）

柱形外面基礎はりタイプ

はり主筋	はり主筋本数			
	3	4	5	6
D22	400～600	460～600	520～600	580～600
D25	400～600	470～600	540～600	
D29	400～600	480～600	560～600	

柱形中心基礎はりタイプ

はり主筋	はり主筋本数			
	2	3	4	5
D22	240～370	300～370	360～370	+590
D25	250～370	320～370	+590	+590
D29	260～370	340～370	+590	+590

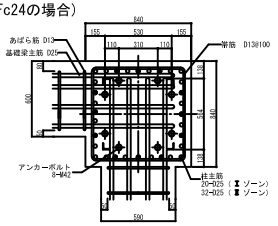

注1）上記柱主筋について、柱主筋○は Ⅰゾーンの場合の配筋量です。
　配列上、Ⅱゾーンの配筋量となる場合は、柱主筋○と柱主筋●印を合わせた配筋量となります。
注2）*がつく基礎はり幅の場合、2本のアンカーボルト間に基礎はり主筋が配筋されますので、
　この基礎はり幅寸法は変更できません。

2023/02 **h寸法の誤記修正** (mpz, jwwファイル)

EB450−8−36

ベースプレート群細図

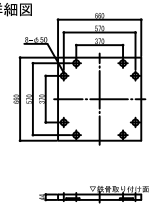

柱脚群細例（Fc24の場合）

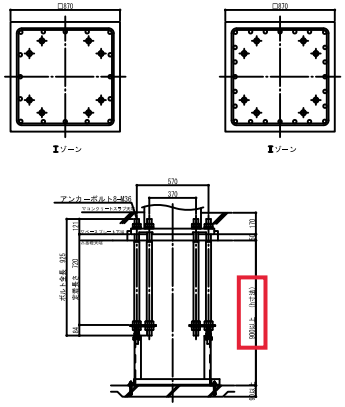

適用柱	角形鋼管柱　□450　（板厚範囲：9～25mm）						
アンカーボルト	8−M36						
	Ⅰゾーン			Ⅱゾーン			鉄筋の定着長さ(LT)
	柱形	基礎柱形主筋	帯筋	柱形	基礎柱形主筋	帯筋	
〈隅・隅柱用〉	870	16−D25（SD345）	D13@100（SD295）	870	24−D25（SD345）	D13@100（SD295）	520
〈中柱用〉	870	16−D25（SD345）	D13@100（SD295）	870	24−D25（SD345）	D13@100（SD295）	520

注1）Ⅰ,Ⅱゾーン分けについてはハイベースNEO配對ハンドブックの各型式の斜力線図を参照下さい。
注2）表中の鉄筋量は基礎立上りのない場合（基礎ばり天端と基礎柱形天端が一致する場合）の配對例です。立上りがある場合、
　　独立基礎の場合は、ハイベースNEO配對ハンドブック第4章に従い、日本建築学会等の規準・指針に準拠した配對を行って下さい。
注3）〈中柱用〉の鉄筋量は、基礎梁内のあばら筋をD10@250として算定しています。あばら筋間隔がこれよりも小さくなる場合、
　　あばら筋間隔がこれより大きくなる場合はく隅・隅柱用〉の鉄筋量として下さい。
注4）h寸法は杭がない場合です。杭がある場合は表中のh寸法＋100mm以上確保して下さい。
注5）アンカーボルト配置図架台は一例です。アンカーボルトサイズや杭の有無など諸条件により形状が異なります。
注6）鉄筋の定着長さは、表中の寸法以上確保して下さい。（上部下部共通）

基礎はり端部納まり例（Fc24の場合）

柱形外面基礎はりタイプ

はり主筋	はり主筋本数			
	3	4	5	6
D19	380～650	440～650	500～650	560～650
D22	380～650	440～650	500～650	560～650
D25	380～650	450～650	520～650	590～650

柱形中心基礎はりタイプ

はり主筋	はり主筋本数			
	2	3	4	5
D19	240～440	300～440	360～440	420～440
D22	240～440	300～440	360～440	420～440
D25	250～440	320～440	390～440	+640

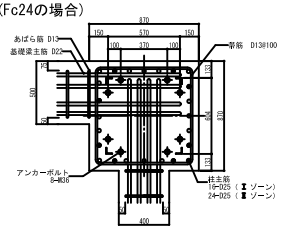

注1）上記柱主筋について、柱主筋○はⅠゾーンの場合の配筋量です。
　　配對上、Ⅱゾーンの配筋量となる場合は、柱主筋○と柱主筋●印を合わせた配筋量となります。
注2）*がつく基礎はり幅の場合、2本のアンカーボルト間に基礎はり主筋が配筋されますので、
　　この基礎はり幅寸法は変更できません。

EB450−8−42

ベースプレート群細図

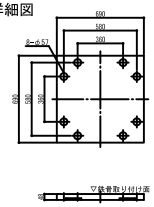

柱脚群細例（Fc24の場合）

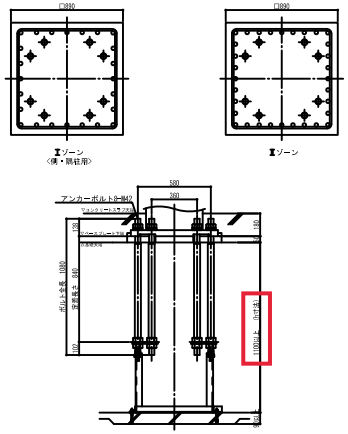

適用柱	角形鋼管柱　□450　（板厚範囲：9～25mm）						
アンカーボルト	8−M42						
	Ⅰゾーン			Ⅱゾーン			鉄筋の定着長さ(LT)
	柱形	基礎柱形主筋	帯筋	柱形	基礎柱形主筋	帯筋	
〈隅・隅柱用〉	890	24−D25（SD345）	D13@100（SD295）	890	32−D25（SD345）	D13@100（SD295）	670
〈中柱用〉	890	20−D25（SD345）	D13@100（SD295）	890	32−D25（SD345）	D13@100（SD295）	670

注1）Ⅰ,Ⅱゾーン分けについてはハイベースNEO配對ハンドブックの各型式の斜力線図を参照下さい。
注2）表中の鉄筋量は基礎立上りのない場合（基礎ばり天端と基礎柱形天端が一致する場合）の配對例です。立上りがある場合、
　　独立基礎の場合は、ハイベースNEO配對ハンドブック第4章に従い、日本建築学会等の規準・指針に準拠した配對を行って下さい。
注3）〈中柱用〉の鉄筋量は、基礎梁内のあばら筋をD10@250として算定しています。あばら筋間隔がこれよりも小さくなる場合、
　　あばら筋間隔がこれより大きくなる場合はく隅・隅柱用〉の鉄筋量として下さい。
注4）h寸法は杭がない場合です。杭がある場合は表中のh寸法＋100mm以上確保して下さい。
注5）アンカーボルト配置用架台は一例です。アンカーボルトサイズや杭の有無など諸条件により形状が異なります。
注6）鉄筋の定着長さは、表中の寸法以上確保して下さい。（上部下部共通）

基礎はり端部納まり例（Fc24の場合）

柱形外面基礎はりタイプ

はり主筋	はり主筋本数			
	3	4	5	6
D22	400～650	460～650	520～650	580～650
D25	400～650	470～650	540～650	610～650
D29	400～650	480～650	560～650	640～650

柱形中心基礎はりタイプ

はり主筋	はり主筋本数			
	2	3	4	5
D22	240～420	300～420	360～420	420
D25	250～420	320～420	390～420	+640
D29	260～420	340～420	420	+640

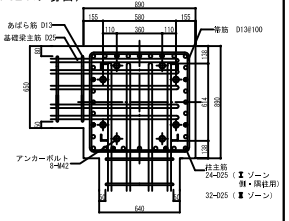

注1）上記柱主筋について、柱主筋○はⅠゾーン〈隅・隅柱用〉の場合の配筋量です。
　　配對上、Ⅱゾーンの配筋量となる場合は、柱主筋○と柱主筋●印を合わせた配筋量となります。
注2）*がつく基礎はり幅の場合、2本のアンカーボルト間に基礎はり主筋が配筋されますので、
　　この基礎はり幅寸法は変更できません。

23.2

2023/02 **h寸法の誤記修正** (mpz, jwwファイル)

EB500-8-36

ベースプレート群細図

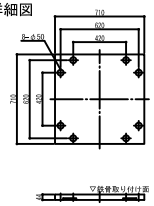

柱脚群細例（Fc24の場合）

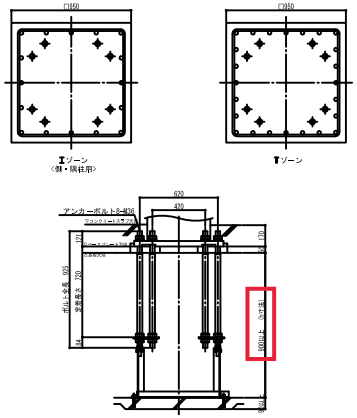

適用柱	角形鋼管柱 □500 （板厚範囲：9～28mm）						
アンカーボルト	B-M36						
	Ⅱゾーン			Ⅰゾーン			鉄筋の定着長さ(LI)
	柱形	基礎柱形主筋	帯筋	柱形	基礎柱形主筋	帯筋	
〈側・隅柱用〉	950	16-D25 (SD345)	D13@100 (SD295)	950	24-D25 (SD345)	D13@100 (SD295)	510
〈中柱用〉	950	12-D25 (SD345)	D13@100 (SD295)	950	24-D25 (SD345)	D13@100 (SD295)	510

注1）Ⅱ,Ⅰゾーン分けについてはハイベースNEO配筋ハンドブックの各型式の断力線図を参照下さい。
注2）表中の鉄筋量は基礎立上りのない場合（基礎ばり天端と基礎柱形天端が一致する場合）の配筋例です。立上りがある場合、
　独立基礎の場合は、ハイベースNEO配筋ハンドブック第4章に従い、日本建築学会等の規準・指針に基拠した配筋を行って下さい。
注3）＜中柱用＞の鉄筋量は、基礎梁内のあばら筋をD13@250として算定しています。あばら筋断面積がこれよりも小さくなる場合、
　あばら筋間隔がこれより大きくなる場合は＜側・隅柱用＞の鉄筋量として下さい。
注4）h寸法は杭がない場合です。杭がある場合は表中のh寸法＋100mm以上確保して下さい。
注5）アンカーボルト配置図架台は一例です。アンカーボルトサイズや杭の有無など諸条件により形状が異なります。
注6）鉄筋の定着長さは、表中の寸法以上確保して下さい。（上部下部共通）

基礎はり端部納まり例（Fc24の場合）

柱形外面基礎はりタイプ

はり主筋	はり主筋本数			
	3	4	5	6
D19	400～720	460～720	520～720	580～720
D22	400～720	460～720	520～720	580～720
D25	400～720	470～720	540～720	610～720

柱形中心基礎はりタイプ

はり主筋	はり主筋本数			
	2	3	4	5
D19	240～490	300～490	360～490	420～490
D22	240～490	300～490	360～490	420～490
D25	250～490	320～490	390～490	460～490

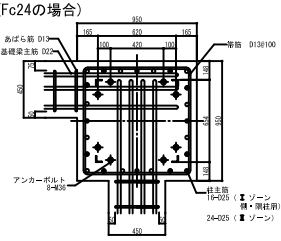

注1）上記柱主筋について、柱主筋○は Ⅱゾーン（側・隅柱用）の場合の配筋量です。
　　勿論上、Ⅱゾーンの配筋量となる場合は、柱主筋○と柱主筋●印を合わせた配筋量となります。
注2）*がつく基礎はり幅の場合、2本のアンカーボルト間に基礎はり主筋が配筋されますので、
　　この基礎はり幅寸法は変更できません。

EB500-8-42

ベースプレート群細図

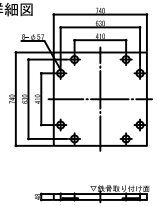

柱脚群細例（Fc24の場合）

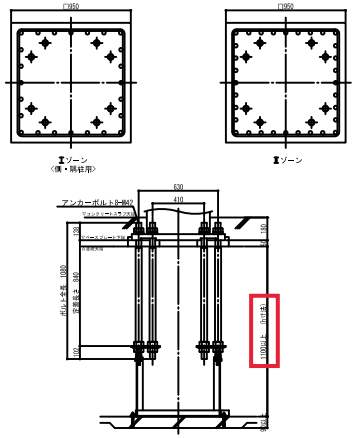

適用柱	角形鋼管柱 □500 （板厚範囲：9～28mm）						
アンカーボルト	B-M42						
	Ⅱゾーン			Ⅰゾーン			鉄筋の定着長さ(LI)
	柱形	基礎柱形主筋	帯筋	柱形	基礎柱形主筋	帯筋	
〈側・隅柱用〉	950	24-D25 (SD345)	D13@100 (SD295)	950	32-D25 (SD345)	D13@100 (SD295)	660
〈中柱用〉	950	20-D25 (SD345)	D13@100 (SD295)	950	32-D25 (SD345)	D13@100 (SD295)	660

注1）Ⅱ,Ⅰゾーン分けについてはハイベースNEO配筋ハンドブックの各型式の断力線図を参照下さい。
注2）表中の鉄筋量は基礎立上りのない場合（基礎ばり天端と基礎柱形天端が一致する場合）の配筋例です。立上りがある場合、
　独立基礎の場合は、ハイベースNEO配筋ハンドブック第4章に従い、日本建築学会等の規準・指針に基拠した配筋を行って下さい。
注3）＜中柱用＞の鉄筋量は、基礎梁内のあばら筋をD13@250として算定しています。あばら筋断面積がこれよりも小さくなる場合、
　あばら筋間隔がこれより大きくなる場合は＜側・隅柱用＞の鉄筋量として下さい。
注4）h寸法は杭がない場合です。杭がある場合は表中のh寸法＋100mm以上確保して下さい。
注5）アンカーボルト配置図架台は一例です。アンカーボルトサイズや杭の有無など諸条件により形状が異なります。
注6）鉄筋の定着長さは、表中の寸法以上確保して下さい。（上部下部共通）

基礎はり端部納まり例（Fc24の場合）

柱形外面基礎はりタイプ

はり主筋	はり主筋本数			
	3	4	5	6
D22	410～710	470～710	530～710	590～710
D25	410～710	480～710	550～710	620～710
D29	410～710	490～710	570～710	650～710

柱形中心基礎はりタイプ

はり主筋	はり主筋本数			
	2	3	4	5
D22	240～470	300～470	360～470	420～470
D25	250～470	320～470	390～470	460～470
D29	260～470	340～470	420～470	*690

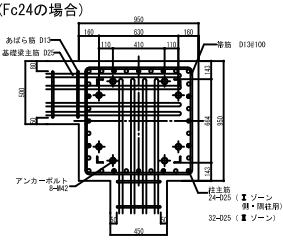

注1）上記柱主筋について、柱主筋○は Ⅱゾーン（側・隅柱用）の場合の配筋量です。
　　勿論上、Ⅱゾーンの配筋量となる場合は、柱主筋○と柱主筋●印を合わせた配筋量となります。
注2）*がつく基礎はり幅の場合、2本のアンカーボルト間に基礎はり主筋が配筋されますので、
　　この基礎はり幅寸法は変更できません。

EB500-12-42

ベースプレート群細図

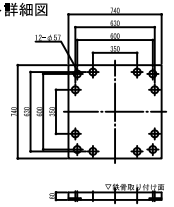

柱脚群細例（Fc24の場合）

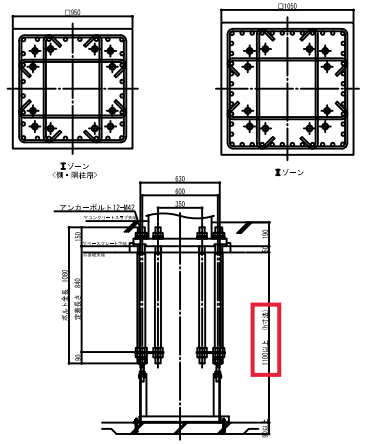

適用柱	角形鋼管柱 □500 （板厚範囲：9～28mm）						
アンカーボルト	12-M42						
	Ⅱゾーン			Ⅰゾーン			鉄筋の定着長さ(LI)
	柱形	基礎柱形主筋	帯筋	柱形	基礎柱形主筋	帯筋	
〈側・隅柱用〉	950	28-D25 (SD345)	■-D16@100 (SD295)	1050	44-D25 (SD345)	■-D16@100 (SD295)	600
〈中柱用〉	950	20-D25 (SD345)	■-D16@100 (SD295)	1050	44-D25 (SD345)	■-D16@100 (SD295)	600

注1）Ⅱ,Ⅰゾーン分けについてはハイベースNEO配筋ハンドブックの各型式の断力線図を参照下さい。
注2）表中の鉄筋量は基礎立上りのない場合（基礎ばり天端と基礎柱形天端が一致する場合）の配筋例です。立上りがある場合、
　独立基礎の場合は、ハイベースNEO配筋ハンドブック第4章に従い、日本建築学会等の規準・指針に基拠した配筋を行って下さい。
注3）＜中柱用＞の鉄筋量は、基礎梁内のあばら筋をD13@250として算定しています。あばら筋断面積がこれよりも小さくなる場合、
　あばら筋間隔がこれより大きくなる場合は＜側・隅柱用＞の鉄筋量として下さい。
注4）h寸法は杭がない場合です。杭がある場合は表中のh寸法＋100mm以上確保して下さい。
注5）アンカーボルト配置図架台は一例です。アンカーボルトサイズや杭の有無など諸条件により形状が異なります。
注6）鉄筋の定着長さは、表中の寸法以上確保して下さい。（上部下部共通）

基礎はり端部納まり例（Fc24の場合）

柱形外面基礎はりタイプ

はり主筋	はり主筋本数			
	3	4	5	6
D22	440～680	500～680	560～680	620～680
D25	440～680	510～680	580～680	650～680
D29	440～680	520～680	600～680	680

柱形中心基礎はりタイプ

はり主筋	はり主筋本数			
	2	3	4	5
D22	240～410	300～410	360～410	*650
D25	250～410	320～410	390～410	*650
D29	260～410	340～410	*650	*650

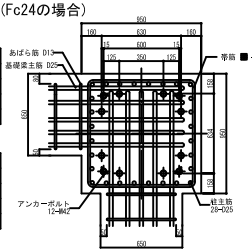

注1）上記納まり例は Ⅱゾーンの場合です。

注2）*がつく基礎はり幅の場合、2本のアンカーボルト間に基礎はり主筋が配筋されますので、
　　この基礎はり幅寸法は変更できません。
注3）上記納まり例では中子筋を省略して作図しています。

2023/02 **h寸法の誤記修正（mpz, jwwファイル）**

EB550-8-42

ベースプレート詳細図

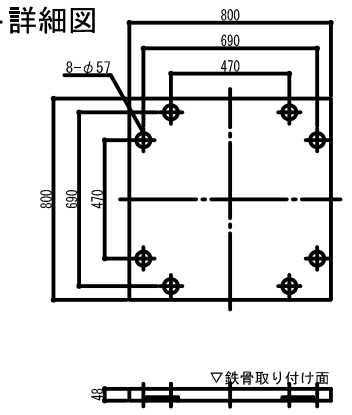

柱脚詳細例（Fc24の場合）

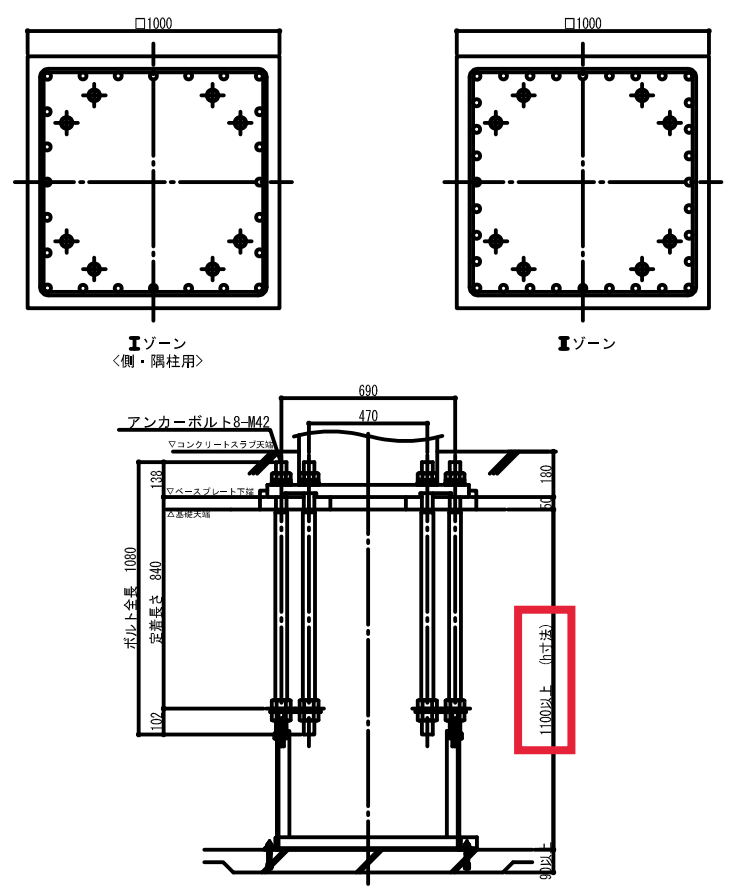

適用柱	角形鋼管柱 □550 （板厚範囲：9～28mm）						
アンカーボルト	8-M42						
	Ⅰ ゾーン			Ⅱゾーン			鉄筋の定着長さ(Lt)
	柱形	基礎柱形主筋	帯筋	柱形	基礎柱形主筋	帯筋	
<側・隅柱用>	1000	24-D25(SD345)	D13@100(SD295)	1000	32-D25(SD345)	D13@100(SD295)	650
<中柱用>	1000	20-D25(SD345)	D13@100(SD295)	1000	32-D25(SD345)	D13@100(SD295)	650

注1）Ⅰ、Ⅱ ゾーン分けについてはハイベースNEO設計ハンドブックの各型式の耐力線図を参照下さい。
注2）表中の鉄筋量は基礎立上りのない場合（基礎ばり天端と基礎柱形天端が一致する場合）の設計例です。立上りがある場合、独立基礎の場合は、ハイベースNEO設計ハンドブック第4章に従い、日本建築学会等の規準・指針に準拠した設計を行って下さい。
注3）＜中柱用＞の鉄筋量は、基礎梁内のあばら筋をD13@250として算定しています。あばら筋断面積がこれよりも小さくなる場合、あばら筋間隔がこれより大きくなる場合は＜側・隅柱用＞の鉄筋量として下さい。
注4）h寸法は杭がない場合です。杭がある場合は表中のh寸法＋100mm以上確保して下さい。
注5）アンカーボルト設置用架台は一例です。アンカーボルトサイズや杭の有無など諸条件により形状が異なります。
注6）鉄筋の定着長さLtは、表中の寸法以上確保して下さい。（上部下部共通）

基礎はり端部納まり例（Fc24の場合）

柱形外面基礎はりタイプ

	はり主筋本数			
はり主筋	3	4	5	6
D22	400～760	460～760	520～760	580～760
D25	400～760	470～760	540～760	610～760
D29	400～760	480～760	560～760	640～760

柱形中心基礎はりタイプ

	はり主筋本数			
はり主筋	2	3	4	5
D22	240～530	300～530	360～530	420～530
D25	250～530	320～530	390～530	460～530
D29	260～530	340～530	420～530	500～530

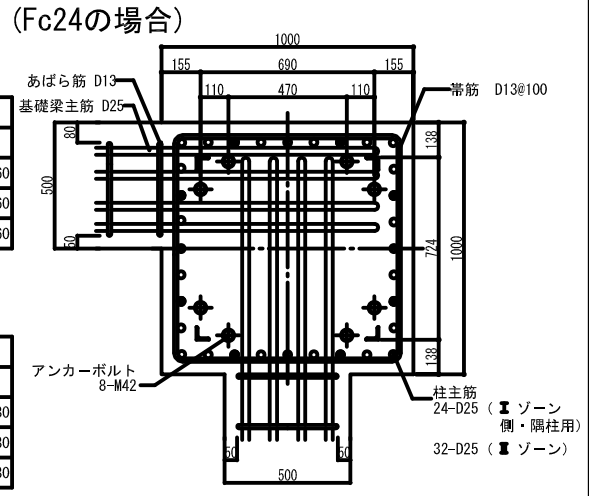

注1）上記柱主筋について、柱主筋〇は Ⅰ ゾーン<側・隅柱用>の場合の配筋量です。
設計上、Ⅱ ゾーンの配筋量となる場合は、柱主筋〇と柱主筋●印を合わせた配筋量となります。
注2）*がつく基礎はり幅の場合、2本のアンカーボルト間に基礎はり主筋が配筋されますので、
この基礎はり幅寸法は変更できません。

EB550-12-42

ベースプレート詳細図

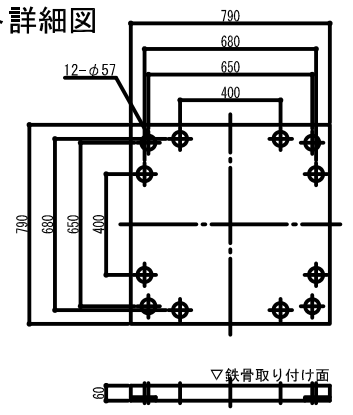

柱脚詳細例（Fc24の場合）

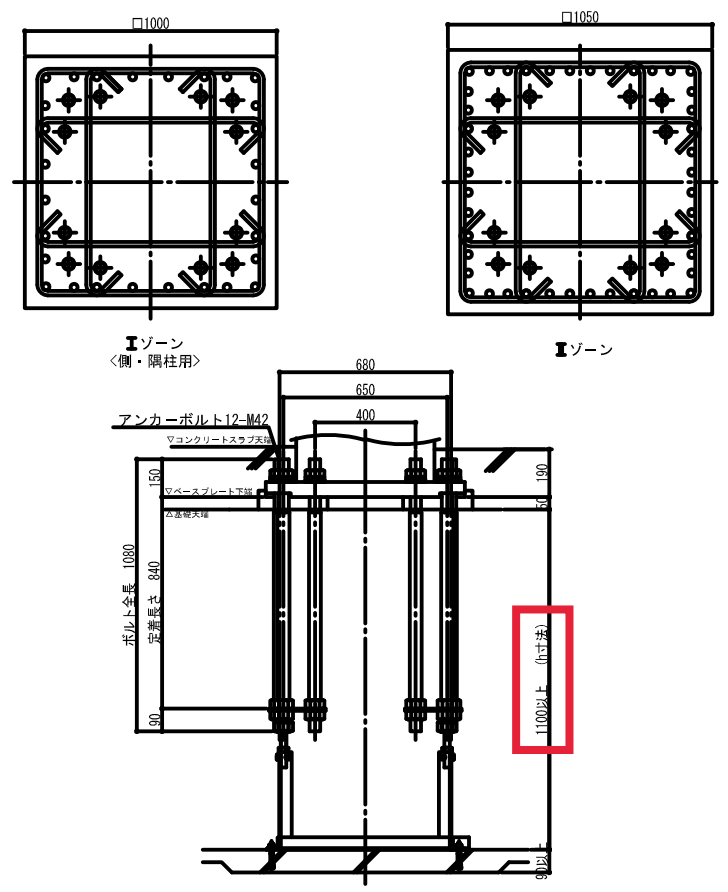

適用柱	角形鋼管柱 □550 （板厚範囲：9～28mm）						
アンカーボルト	12-M42						
	Ⅰ ゾーン			Ⅱゾーン			鉄筋の定着長さ(Lt)
	柱形	基礎柱形主筋	帯筋	柱形	基礎柱形主筋	帯筋	
<側・隅柱用>	1000	28-D25(SD345)	■-D16@100(SD295)	1050	44-D25(SD345)	■-D16@100(SD295)	600
<中柱用>	1000	20-D25(SD345)	■-D16@100(SD295)	1050	44-D25(SD345)	■-D16@100(SD295)	600

注1）Ⅰ、Ⅱ ゾーン分けについてはハイベースNEO設計ハンドブックの各型式の耐力線図を参照下さい。
注2）表中の鉄筋量は基礎立上りのない場合（基礎ばり天端と基礎柱形天端が一致する場合）の設計例です。立上りがある場合、独立基礎の場合は、ハイベースNEO設計ハンドブック第4章に従い、日本建築学会等の規準・指針に準拠した設計を行って下さい。
注3）＜中柱用＞の鉄筋量は、基礎梁内のあばら筋をD13@250として算定しています。あばら筋断面積がこれよりも小さくなる場合、あばら筋間隔がこれより大きくなる場合は＜側・隅柱用＞の鉄筋量として下さい。
注4）h寸法は杭がない場合です。杭がある場合は表中のh寸法＋100mm以上確保して下さい。
注5）アンカーボルト設置用架台は一例です。アンカーボルトサイズや杭の有無など諸条件により形状が異なります。
注6）鉄筋の定着長さLtは、表中の寸法以上確保して下さい。（上部下部共通）

基礎はり端部納まり例（Fc24の場合）

柱形外面基礎はりタイプ

	はり主筋本数			
はり主筋	3	4	5	6
D22	440～730	500～730	560～730	620～730
D25	440～730	510～730	580～730	650～730
D29	440～730	520～730	600～730	680～730

柱形中心基礎はりタイプ

	はり主筋本数			
はり主筋	2	3	4	5
D22	240～460	300～460	360～460	420～460
D25	250～460	320～460	390～460	460
D29	260～460	340～460	420～460	*700

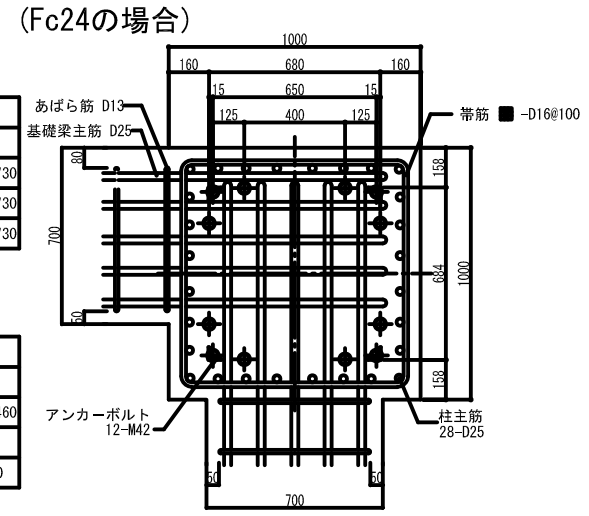

注1）上記納まり例はⅡ ゾーンの場合です。

注2）*がつく基礎はり幅の場合、2本のアンカーボルト間に基礎はり主筋が配筋されますので、
この基礎はり幅寸法は変更できません。
注3）上記納まり例では中子筋を省略して作図しています。

2023/02 **h寸法の誤記修正** (mpz, jwwファイル)

GB350-4-42

ベースプレート群細図

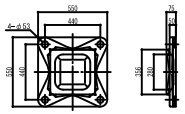

柱脚群細例（Fc24の場合）

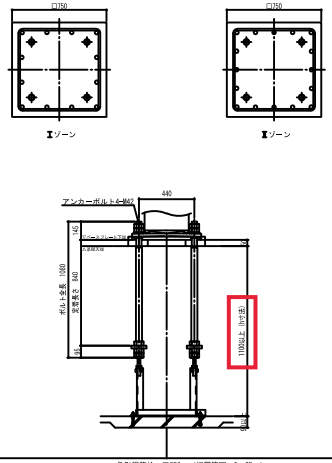

適用柱	角形鋼管柱　□350　（板厚範囲：9~25mm）						
アンカーボルト	4-M42						
	Ⅰゾーン			Ⅱゾーン			鉄筋の定着長さ(LT)
	柱形	基礎柱形主筋	帯筋	柱形	基礎柱形主筋	帯筋	
〈隅・隅柱用〉	750	12-D25 (SD345)	D13@150 (SD295)	750	16-D25 (SD345)	D13@150 (SD295)	480
〈中柱用〉	750	12-D25 (SD345)	D13@150 (SD295)	750	16-D25 (SD345)	D13@150 (SD295)	480

注1）Ⅰ,Ⅱゾーン分けについてはハイベースNEO配筋ハンドブックの各型式の断力線図を参照下さい。
注2）表中の鉄筋量は基礎立上りのない場合（基礎ばり天端と基礎柱形天端が一致する場合）の配筋例です。立上りがある場合、
　独立基礎の場合は、ハイベースNEO配筋ハンドブック第4章に従い、日本建築学会等の規準・指針に基拠した配筋を行って下さい。
注3）〈中柱用〉の鉄筋量は、基礎梁内のあばら筋をD10@250として算定しています。あばら筋有効断面積がこれよりも小さくなる場合、
　あばら筋間隔がこれより大きくなる場合はく隅・隅柱用〉の鉄筋量として下さい。
注4）h寸法は杭がない場合です。杭がある場合は表中のh寸法＋100mm以上確保して下さい。
注5）アンカーボルト配置図架台は一例です。アンカーボルトサイズや杭の有無など諸条件により形状が異なります。
注6）鉄筋の定着長さは、表中の寸法以上確保して下さい。（上部下部共通）

基礎はり端部納まり例（Fc24の場合）

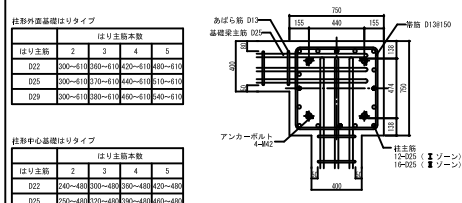

柱形外面基礎はりタイプ

はり主筋	はり主筋本数			
	2	3	4	5
D22	300~610	260~610	420~610	480~610
D25	300~610	270~610	440~610	510~610
D29	300~610	280~610	460~610	540~610

柱形中心基礎はりタイプ

はり主筋	はり主筋本数			
	2	3	4	5
D22	240~480	300~480	360~480	420~480
D25	250~480	320~480	390~480	460~480
D29	260~480	340~480	420~480	

注1）上記柱主筋について、柱主筋Oは Ⅰゾーンの場合の配筋量です。
　動断上、Ⅱゾーンの配筋量となる場合は、柱主筋Oと柱主筋●印を合わせた配筋量となります。
注2）*がつく基礎はり幅の場合、2本のアンカーボルト間に基礎はり主筋が配筋されますので、
　この基礎はり幅寸法は変更できません。

GB350-4-48

ベースプレート群細図

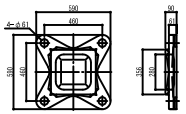

柱脚群細例（Fc24の場合）

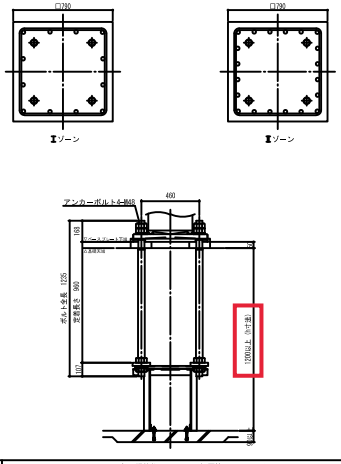

適用柱	角形鋼管柱　□350　（板厚範囲：9~25mm）						
アンカーボルト	4-M48						
	Ⅰゾーン			Ⅱゾーン			鉄筋の定着長さ(LT)
	柱形	基礎柱形主筋	帯筋	柱形	基礎柱形主筋	帯筋	
〈隅・隅柱用〉	790	12-D25 (SD345)	D13@150 (SD295)	790	20-D25 (SD345)	D13@150 (SD295)	580
〈中柱用〉	790	12-D25 (SD345)	D13@150 (SD295)	790	20-D25 (SD345)	D13@150 (SD295)	580

注1）Ⅰ,Ⅱゾーン分けについてはハイベースNEO配筋ハンドブックの各型式の断力線図を参照下さい。
注2）表中の鉄筋量は基礎立上りのない場合（基礎ばり天端と基礎柱形天端が一致する場合）の配筋例です。立上りがある場合、
　独立基礎の場合は、ハイベースNEO配筋ハンドブック第4章に従い、日本建築学会等の規準・指針に基拠した配筋を行って下さい。
注3）〈中柱用〉の鉄筋量は、基礎梁内のあばら筋をD10@250として算定しています。あばら筋有効断面積がこれよりも小さくなる場合、
　あばら筋間隔がこれより大きくなる場合はく隅・隅柱用〉の鉄筋量として下さい。
注4）h寸法は杭がない場合です。杭がある場合は表中のh寸法＋100mm以上確保して下さい。
注5）アンカーボルト配置図架台は一例です。アンカーボルトサイズや杭の有無など諸条件により形状が異なります。
注6）鉄筋の定着長さは、表中の寸法以上確保して下さい。（上部下部共通）

基礎はり端部納まり例（Fc24の場合）

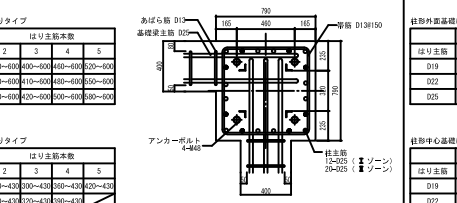

柱形外面基礎はりタイプ

はり主筋	はり主筋本数			
	2	3	4	5
D22	340~600	400~600	460~600	520~600
D25	340~600	410~600	480~600	550~600
D29	340~600	420~600	500~600	580~600

柱形中心基礎はりタイプ

はり主筋	はり主筋本数			
	2	3	4	5
D22	240~430	300~430	360~430	420~430
D25	250~430	320~430	390~430	
D29	260~430	340~430	420~430	

注1）上記柱主筋について、柱主筋Oは Ⅰゾーンの場合の配筋量です。
　動断上、Ⅱゾーンの配筋量となる場合は、柱主筋Oと柱主筋●印を合わせた配筋量となります。
注2）*がつく基礎はり幅の場合、2本のアンカーボルト間に基礎はり主筋が配筋されますので、
　この基礎はり幅寸法は変更できません。

GB350-8-30

ベースプレート群細図

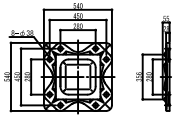

柱脚群細例（Fc24の場合）

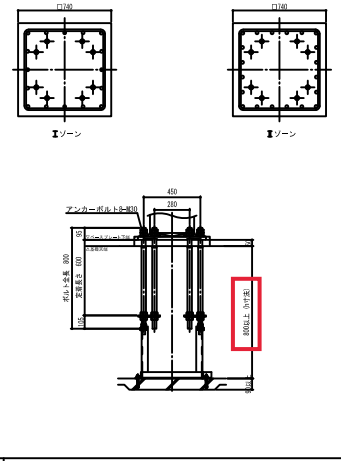

適用柱	角形鋼管柱　□350　（板厚範囲：9~25mm）						
アンカーボルト	8-M30						
	Ⅰゾーン			Ⅱゾーン			鉄筋の定着長さ(LT)
	柱形	基礎柱形主筋	帯筋	柱形	基礎柱形主筋	帯筋	
〈隅・隅柱用〉	740	16-D22 (SD345)	D13@150 (SD295)	740	20-D22 (SD345)	D13@150 (SD295)	470
〈中柱用〉	740	16-D22 (SD345)	D13@150 (SD295)	740	20-D22 (SD345)	D13@150 (SD295)	470

注1）Ⅰ,Ⅱゾーン分けについてはハイベースNEO配筋ハンドブックの各型式の断力線図を参照下さい。
注2）表中の鉄筋量は基礎立上りのない場合（基礎ばり天端と基礎柱形天端が一致する場合）の配筋例です。立上りがある場合、
　独立基礎の場合は、ハイベースNEO配筋ハンドブック第4章に従い、日本建築学会等の規準・指針に基拠した配筋を行って下さい。
注3）〈中柱用〉の鉄筋量は、基礎梁内のあばら筋をD10@250として算定しています。あばら筋有効断面積がこれよりも小さくなる場合、
　あばら筋間隔がこれより大きくなる場合はく隅・隅柱用〉の鉄筋量として下さい。
注4）h寸法は杭がない場合です。杭がある場合は表中のh寸法＋100mm以上確保して下さい。
注5）アンカーボルト配置図架台は一例です。アンカーボルトサイズや杭の有無など諸条件により形状が異なります。
注6）鉄筋の定着長さは、表中の寸法以上確保して下さい。（上部下部共通）

基礎はり端部納まり例（Fc24の場合）

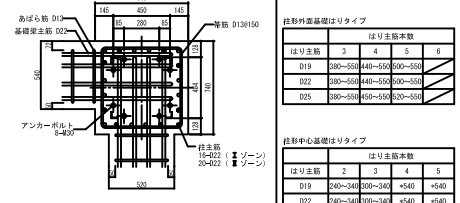

柱形外面基礎はりタイプ

はり主筋	はり主筋本数			
	3	4	5	6
D19	260~550	420~550	480~550	540~550
D22	260~550	420~550	480~550	540~550
D25	260~550	430~550	500~550	

柱形中心基礎はりタイプ

はり主筋	はり主筋本数			
	2	3	4	5
D19	240~360	300~360	360	*520
D22	240~360	300~360	360	*520
D25	250~360	320~360	*520	*520

注1）上記柱主筋について、柱主筋Oは Ⅰゾーンの場合の配筋量です。
　動断上、Ⅱゾーンの配筋量となる場合は、柱主筋Oと柱主筋●印を合わせた配筋量となります。
注2）*がつく基礎はり幅の場合、2本のアンカーボルト間に基礎はり主筋が配筋されますので、
　この基礎はり幅寸法は変更できません。

GB350-8-36

ベースプレート群細図

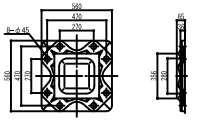

柱脚群細例（Fc24の場合）

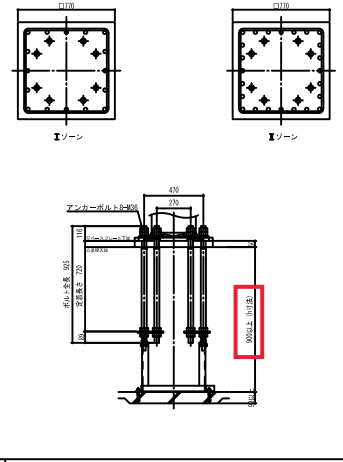

適用柱	角形鋼管柱　□350　（板厚範囲：9~25mm）						
アンカーボルト	8-M36						
	Ⅰゾーン			Ⅱゾーン			鉄筋の定着長さ(LT)
	柱形	基礎柱形主筋	帯筋	柱形	基礎柱形主筋	帯筋	
〈隅・隅柱用〉	770	16-D25 (SD345)	D13@150 (SD295)	770	24-D25 (SD345)	D13@100 (SD295)	560
〈中柱用〉	770	16-D25 (SD345)	D13@150 (SD295)	770	24-D25 (SD345)	D13@100 (SD295)	560

注1）Ⅰ,Ⅱゾーン分けについてはハイベースNEO配筋ハンドブックの各型式の断力線図を参照下さい。
注2）表中の鉄筋量は基礎立上りのない場合（基礎ばり天端と基礎柱形天端が一致する場合）の配筋例です。立上りがある場合、
　独立基礎の場合は、ハイベースNEO配筋ハンドブック第4章に従い、日本建築学会等の規準・指針に基拠した配筋を行って下さい。
注3）〈中柱用〉の鉄筋量は、基礎梁内のあばら筋をD10@250として算定しています。あばら筋有効断面積がこれよりも小さくなる場合、
　あばら筋間隔がこれより大きくなる場合はく隅・隅柱用〉の鉄筋量として下さい。
注4）h寸法は杭がない場合です。杭がある場合は表中のh寸法＋100mm以上確保して下さい。
注5）アンカーボルト配置図架台は一例です。アンカーボルトサイズや杭の有無など諸条件により形状が異なります。
注6）鉄筋の定着長さは、表中の寸法以上確保して下さい。（上部下部共通）

基礎はり端部納まり例（Fc24の場合）

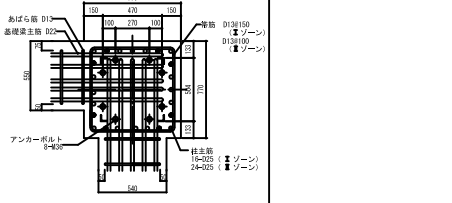

柱形外面基礎はりタイプ

はり主筋	はり主筋本数			
	3	4	5	6
D19	280~550	440~550	500~550	
D22	280~550	440~550	500~550	
D25	280~550	450~550	520~550	

柱形中心基礎はりタイプ

はり主筋	はり主筋本数			
	2	3	4	5
D19	240~340	300~340	*540	*540
D22	240~340	300~340	*540	*540
D25	250~340	320~340	*540	*540

注1）上記柱主筋について、柱主筋Oは Ⅰゾーンの場合の配筋量です。
　動断上、Ⅱゾーンの配筋量となる場合は、柱主筋Oと柱主筋●印を合わせた配筋量となります。
注2）*がつく基礎はり幅の場合、2本のアンカーボルト間に基礎はり主筋が配筋されますので、
　この基礎はり幅寸法は変更できません。

23.2

2023/02 **h寸法の誤記修正 (mpz, jwwファイル)**

GB350-8-42

ベースプレート群細図

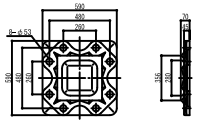

柱脚群細例 (Fc24の場合)

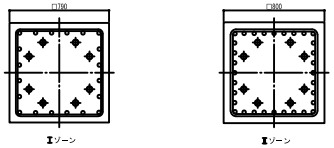

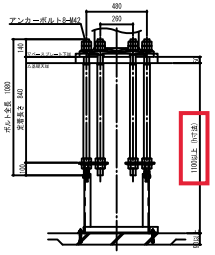

適用柱	角形鋼管柱 □350 (板厚範囲：9~25mm)						
アンカーボルト	B-M42						
	Ⅰゾーン			Ⅱゾーン			鉄筋の定着長さ (LT)
	柱形	基礎柱形主筋	帯筋	柱形	基礎柱形主筋	帯筋	
<側・隅柱用>	790	20-D25 (SD345)	D13@100 (SD295)	800	32-D25 (SD345)	D16@100 (SD295)	610
<中柱用>	790	20-D25 (SD345)	D13@100 (SD295)	800	32-D25 (SD345)	D16@100 (SD295)	610

注1) Ⅰ Ⅱゾーン分けについてはハイベースNEO配筋ハンドブックの各型式の耐力線図を参照下さい。
注2) 表中の鉄筋量は基礎立上りのない場合（基礎ばり天端と基礎柱形天端が一致する場合）の配筋例です。立上りがある場合、
　独立基礎の場合は、ハイベースNEO配筋ハンドブック第4章に従い、日本建築学会等の規準・指針に準拠した配筋を行って下さい。
注3) <中柱用>の鉄筋量は、基礎梁内のあばら筋をD10@250として算定しています。あばら筋断面積がこれよりも小さくなる場合、
　あばら筋間隔がこれより大きくなる場合はく側・隅柱用>の鉄筋量として下さい。
注4) h寸法は杭がない場合です。杭がある場合は表中のh寸法＋100mm以上確保して下さい。
注5) アンカーボルト配置鉄筋径は一例です。アンカーボルトサイズや杭の有無など設条件により形状が異なります。
注6) 鉄筋の定着長さは、表中の寸法以上確保して下さい。(上部下部共通)

基礎はり端部納まり例 (Fc24の場合)

柱形外面基礎はりタイプ

	はり主筋本数			
はり主筋	3	4	5	6
D22	400~550	480~550	520~550	
D25	400~550	470~550	540~550	
D29	400~550	480~550		

柱形中心基礎はりタイプ

	はり主筋本数			
はり主筋	2	3	4	5
D22	240~320	300~320	*540	*540
D25	250~320	320	*540	*540
D29	260~320	*540	*540	

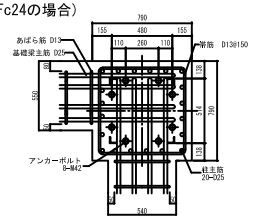

注1) 上記柱主筋について、柱主筋○は Ⅰゾーンの場合の配筋量です。

注2) *がつく基礎はり幅の場合、2本のアンカーボルト間に基礎はり主筋が配筋されますので、
　この基礎はり幅寸法は変更できません。

23.2

2023/02 **h寸法の誤記修正 (mpz, jwwファイル)**

GB400-8-48

ベースプレート詳細図

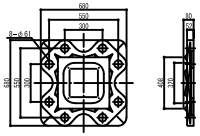

柱脚詳細例（Fc24の場合）

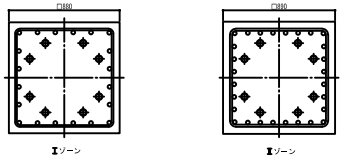

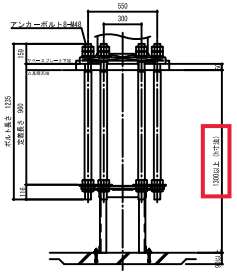

適用柱	角形鋼管柱　□400　（板厚範囲：9～32mm）						
アンカーボルト	8-M48						
	Ⅰ ゾーン			Ⅱゾーン			鉄筋の定着長さ（Lt）
	柱形	基礎柱形主筋	帯筋	柱形	基礎柱形主筋	帯筋	
〈側・隅柱用〉	880	20-D29(SD390)	D13@100(SD295)	890	28-D29(SD390)	D16@100(SD295)	790
〈中柱用〉	880	20-D29(SD390)	D13@100(SD295)	890	28-D29(SD390)	D16@100(SD295)	790

注1）Ⅰ,Ⅱ ゾーン分けについてはハイベース紙(配割)ハンドブックの各型式の耐力線図を参照下さい。
注2）表中の鉄筋量は基礎立上りのない場合（基礎ばり天端と基礎柱形天端が一致する場合）の配割例です。立上りがある場合、独立基礎の場合は、ハイベース紙(配割)ハンドブック第4章に従い、日本建築学会等の規準・指針に準拠した配割を行って下さい。
注3）〈中柱用〉の鉄筋量は、基礎梁内のあばら筋を D10@250として算定しています。あばら筋断面積がこれよりも小さくなる場合、あばら筋間隔がこれより大きくなる場合は〈側・隅柱用〉の鉄筋量として下さい。
注4）h寸法は杭がない場合です。杭がある場合は表中のh寸法＋100mm以上確保して下さい。
注5）アンカーボルト配置用架台は一例です。アンカーボルトサイズや杭の有無など製条件により形状が異なります。
注6）鉄筋の定着長さしは、表中の寸法以上確保して下さい。（上部下部共通）

基礎はり端部納まり例（Fc24の場合）

柱形外面基礎はりタイプ

	はり主筋本数			
はり主筋	3	4	5	6
D22	430～610	490～610	550～610	610
D25	430～610	500～610	570～610	
D29	430～610	510～610	590～610	

柱形中心基礎はりタイプ

	はり主筋本数			
はり主筋	2	3	4	5
D22	240～360	300～360	360	*600
D25	250～360	320～360	*600	*600
D29	260～360	340～360	*600	*600

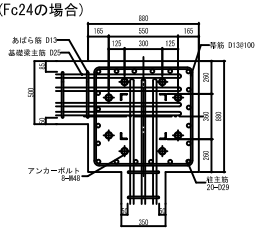

注1）上記柱主筋について、柱主筋○は Ⅰ ゾーンの場合の配筋量です。

注2）*がつく基礎はり幅の場合、2本のアンカーボルト間に基礎はり主筋が配筋されますので、この基礎はり幅寸法は変更できません。

23.2

2023/02 **h寸法の誤記修正（mpz, jwwファイル）**

GB450-8-48

ベースプレート詳細図

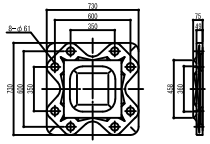

柱脚詳細例（Fc24の場合）

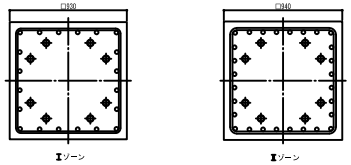

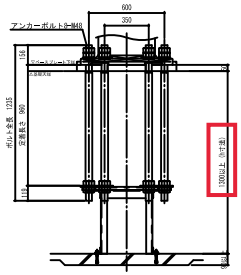

適用柱	角形鋼管柱 □450 （板厚範囲：9～36mm）						
アンカーボルト	8-M48						
	Ⅰ ゾーン			Ⅱゾーン			鉄筋の定着長さ（Lt）
	柱形	基礎柱形主筋	帯筋	柱形	基礎柱形主筋	帯筋	
〈側・隅柱用〉	930	20-D29（SD390）	D13@100（SD295）	940	28-D29（SD390）	D16@100（SD295）	770
〈中柱用〉	930	20-D29（SD390）	D13@100（SD295）	940	28-D29（SD390）	D16@100（SD295）	770

注1）Ⅰ,Ⅱ ゾーン分けについてはハイペース矩の設計ハンドブックの各型式の耐力線図を参照下さい。
注2）表中の鉄筋量は基礎立上りのない場合（基礎ばり天端と基礎柱形天端が一致する場合）の設計例です。立上りがある場合、独立基礎の場合は、ハイペース矩の設計ハンドブック第4章に従い、日本建築学会等の規準・指針に準拠した設計を行って下さい。
注3）＜中柱用＞の鉄筋量は、基礎梁内のあばら筋をD10@250として算定しています。あばら筋断面積がこれよりも小さくなる場合、あばら筋間隔がこれより大きくなる場合は＜側・隅柱用＞の鉄筋量として下さい。
注4）h寸法は杭がない場合です。杭がある場合は表中のh寸法＋100mm以上確保して下さい。
注5）アンカーボルト製造用架台は一例です。アンカーボルトサイズや杭の有無など製条件により形状が異なります。
注6）鉄筋の定着長さしは、表中の寸法以上確保して下さい。（上部下部共通）

基礎はり端部納まり例（Fc24の場合）

柱形外面基礎はりタイプ

	はり主筋本数			
はり主筋	3	4	5	6
D22	430～660	490～660	550～660	610～660
D25	430～660	500～660	570～660	640～660
D29	430～660	510～660	590～660	

柱形中心基礎はりタイプ

	はり主筋本数			
はり主筋	2	3	4	5
D22	240～410	300～410	360～410	*650
D25	250～410	320～410	390～410	*650
D29	260～410	340～410	*650	*650

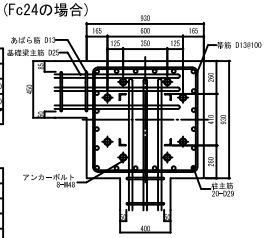

注1）上記柱主筋について、柱主筋○は Ⅰ ゾーンの場合の記筋量です。

注2）*がつく基礎はり幅の場合、2本のアンカーボルト間に基礎はり主筋が配筋されますので、この基礎はり幅寸法は変更できません。

23.2

2023/02 **h寸法の誤記修正** (mpz, jwwファイル)

GB550-4-48

ベースプレート群細図

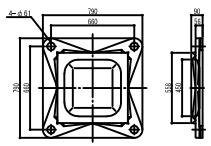

柱脚群細例（Fc24の場合）

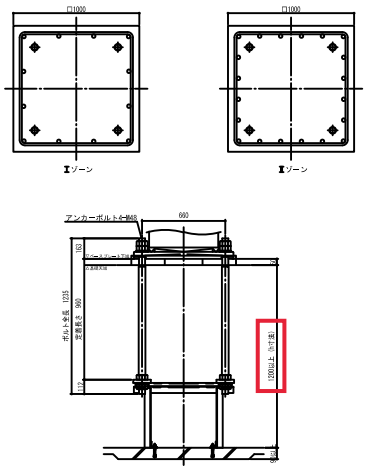

適用柱	角形鋼管柱　□550　（板厚範囲：9～40mm）						
アンカーボルト	4-M48						
	Ⅰゾーン			Ⅱゾーン			鉄筋の定着長さ(LT)
	柱形	基礎柱形主筋	帯筋	柱形	基礎柱形主筋	帯筋	
〈隅・隣柱用〉	1000	12-D25 (SD345)	D16@150 (SD295)	1000	20-D25 (SD345)	D16@150 (SD295)	460
〈中柱用〉	1000	12-D25 (SD345)	D16@150 (SD295)	1000	20-D25 (SD345)	D16@150 (SD295)	460

注1）Ⅰ,Ⅱゾーン分けについてはハイベースNEO設計ハンドブックの各型式の断力線図を参照下さい。
注2）表中の鉄筋量は基礎立上りのない場合（基礎ばり天端と基礎柱形天端が一致する場合）の設計例です。立上りがある場合、
　独立基礎の場合は、ハイベースNEO設計ハンドブック第4章に従い、日本建築学会等の規準・指針に準拠した設計を行って下さい。
注3）＜中柱用＞の鉄筋量は、基礎梁内のあばら筋をD13@250として算定しています。あばら筋断面積がこれよりも小さくなる場合、
　あばら筋間隔がこれより大きくなる場合はく隅・隣柱用＞の鉄筋量として下さい。
注4）h寸法は杭がない場合です。杭がある場合は表中のH寸法＋100mm以上確保して下さい。
注5）アンカーボルト配置図等台は一例です。アンカーボルトサイズや杭の有無など諸条件により形状が異なります。
注6）鉄筋の定着長さは、表中の寸法以上確保して下さい。（上部下部共通）

基礎はり端部納まり例（Fc24の場合）

柱形外面基礎はりタイプ

はり主筋	はり主筋本数			
	2	3	4	5
D22	350～810	410～810	470～810	530～810
D25	350～810	420～810	490～810	560～810
D29	350～810	430～810	510～810	590～810

柱形中心基礎はりタイプ

はり主筋	はり主筋本数			
	2	3	4	5
D22	240～630	300～630	360～630	420～630
D25	250～630	320～630	390～630	460～630
D29	260～630	340～630	420～630	500～630

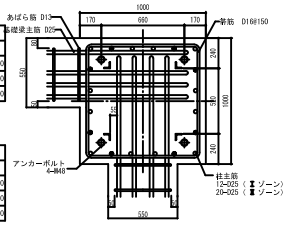

注1）上記柱主筋について、柱主筋Oは Ⅰゾーンの場合の配筋量です。
　動断上、Ⅱゾーンの配筋量となる場合は、柱主筋Oと柱主筋●印を合わせた配筋量となります。
注2）*がつく基礎はり幅の場合、2本のアンカーボルト間に基礎はり主筋が配筋されますので、
　この基礎はり幅寸法は変更できません。

GB550-4-56

ベースプレート群細図

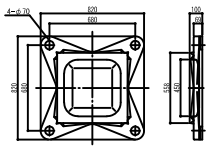

柱脚群細例（Fc24の場合）

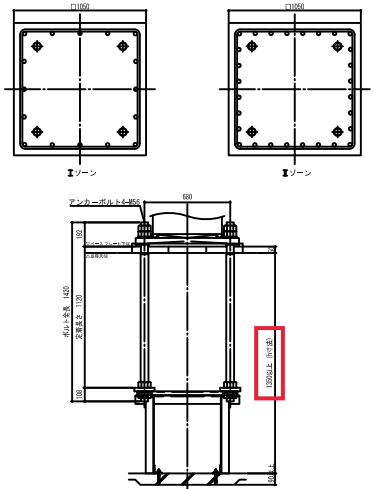

適用柱	角形鋼管柱　□550　（板厚範囲：9～40mm）						
アンカーボルト	4-M56						
	Ⅰゾーン			Ⅱゾーン			鉄筋の定着長さ(LT)
	柱形	基礎柱形主筋	帯筋	柱形	基礎柱形主筋	帯筋	
〈隅・隣柱用〉	1050	16-D25 (SD345)	D16@150 (SD295)	1050	28-D25 (SD345)	D16@150 (SD295)	580
〈中柱用〉	1050	16-D25 (SD345)	D16@150 (SD295)	1050	28-D25 (SD345)	D16@150 (SD295)	580

注1）Ⅰ,Ⅱゾーン分けについてはハイベースNEO設計ハンドブックの各型式の断力線図を参照下さい。
注2）表中の鉄筋量は基礎立上りのない場合（基礎ばり天端と基礎柱形天端が一致する場合）の設計例です。立上りがある場合、
　独立基礎の場合は、ハイベースNEO設計ハンドブック第4章に従い、日本建築学会等の規準・指針に準拠した設計を行って下さい。
注3）＜中柱用＞の鉄筋量は、基礎梁内のあばら筋をD13@250として算定しています。あばら筋断面積がこれよりも小さくなる場合、
　あばら筋間隔がこれより大きくなる場合はく隅・隣柱用＞の鉄筋量として下さい。
注4）h寸法は杭がない場合です。杭がある場合は表中のH寸法＋100mm以上確保して下さい。
注5）アンカーボルト配置図等台は一例です。アンカーボルトサイズや杭の有無など諸条件により形状が異なります。
注6）鉄筋の定着長さは、表中の寸法以上確保して下さい。（上部下部共通）

基礎はり端部納まり例（Fc24の場合）

柱形外面基礎はりタイプ

はり主筋	はり主筋本数			
	2	3	4	5
D22	370～840	430～840	490～840	550～840
D25	370～840	440～840	510～840	580～840
D29	370～840	450～840	530～840	610～840

柱形中心基礎はりタイプ

はり主筋	はり主筋本数			
	2	3	4	5
D22	240～640	300～640	360～640	420～640
D25	250～640	320～640	390～640	460～640
D29	260～640	340～640	420～640	500～640

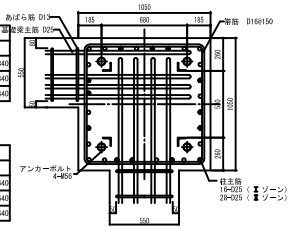

注1）上記柱主筋について、柱主筋Oは Ⅰゾーンの場合の配筋量です。
　動断上、Ⅱゾーンの配筋量となる場合は、柱主筋Oと柱主筋●印を合わせた配筋量となります。
注2）*がつく基礎はり幅の場合、2本のアンカーボルト間に基礎はり主筋が配筋されますので、
　この基礎はり幅寸法は変更できません。

GB550-8-36

ベースプレート群細図

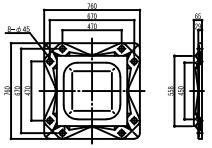

柱脚群細例（Fc24の場合）

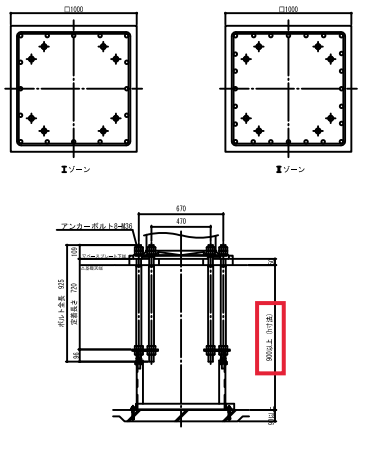

適用柱	角形鋼管柱　□550　（板厚範囲：9～40mm）						
アンカーボルト	8-M36						
	Ⅰゾーン			Ⅱゾーン			鉄筋の定着長さ(LT)
	柱形	基礎柱形主筋	帯筋	柱形	基礎柱形主筋	帯筋	
〈隅・隣柱用〉	1000	16-D25 (SD345)	D13@100 (SD295)	1000	24-D25 (SD345)	D13@100 (SD295)	500
〈中柱用〉	1000	16-D25 (SD345)	D13@100 (SD295)	1000	24-D25 (SD345)	D13@100 (SD295)	500

注1）Ⅰ,Ⅱゾーン分けについてはハイベースNEO設計ハンドブックの各型式の断力線図を参照下さい。
注2）表中の鉄筋量は基礎立上りのない場合（基礎ばり天端と基礎柱形天端が一致する場合）の設計例です。立上りがある場合、
　独立基礎の場合は、ハイベースNEO設計ハンドブック第4章に従い、日本建築学会等の規準・指針に準拠した設計を行って下さい。
注3）＜中柱用＞の鉄筋量は、基礎梁内のあばら筋をD13@250として算定しています。あばら筋断面積がこれよりも小さくなる場合、
　あばら筋間隔がこれより大きくなる場合はく隅・隣柱用＞の鉄筋量として下さい。
注4）h寸法は杭がない場合です。杭がある場合は表中のH寸法＋100mm以上確保して下さい。
注5）アンカーボルト配置図等台は一例です。アンカーボルトサイズや杭の有無など諸条件により形状が異なります。
注6）鉄筋の定着長さは、表中の寸法以上確保して下さい。（上部下部共通）

基礎はり端部納まり例（Fc24の場合）

柱形外面基礎はりタイプ

はり主筋	はり主筋本数			
	3	4	5	6
D19	400～770	460～770	520～770	580～770
D22	400～770	460～770	520～770	580～770
D25	400～770	470～770	540～770	610～770

柱形中心基礎はりタイプ

はり主筋	はり主筋本数			
	2	3	4	5
D19	240～540	300～540	360～540	420～540
D22	240～540	300～540	360～540	420～540
D25	250～540	320～540	390～540	460～540

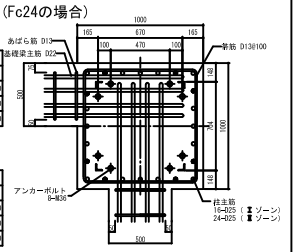

注1）上記柱主筋について、柱主筋Oは Ⅰゾーンの場合の配筋量です。
　動断上、Ⅱゾーンの配筋量となる場合は、柱主筋Oと柱主筋●印を合わせた配筋量となります。
注2）*がつく基礎はり幅の場合、2本のアンカーボルト間に基礎はり主筋が配筋されますので、
　この基礎はり幅寸法は変更できません。

GB550-8-42

ベースプレート群細図

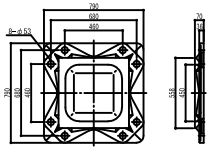

柱脚群細例（Fc24の場合）

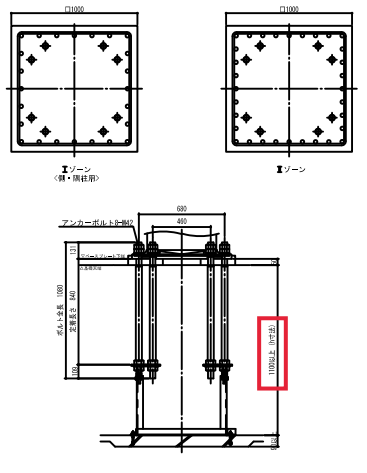

適用柱	角形鋼管柱　□550　（板厚範囲：9～40mm）						
アンカーボルト	8-M42						
	Ⅰゾーン			Ⅱゾーン			鉄筋の定着長さ(LT)
	柱形	基礎柱形主筋	帯筋	柱形	基礎柱形主筋	帯筋	
〈隅・隣柱用〉	1000	24-D25 (SD345)	D13@100 (SD295)	1000	32-D25 (SD345)	D13@100 (SD295)	650
〈中柱用〉	1000	20-D25 (SD345)	D13@100 (SD295)	1000	32-D25 (SD345)	D13@100 (SD295)	650

注1）Ⅰ,Ⅱゾーン分けについてはハイベースNEO設計ハンドブックの各型式の断力線図を参照下さい。
注2）表中の鉄筋量は基礎立上りのない場合（基礎ばり天端と基礎柱形天端が一致する場合）の設計例です。立上りがある場合、
　独立基礎の場合は、ハイベースNEO設計ハンドブック第4章に従い、日本建築学会等の規準・指針に準拠した設計を行って下さい。
注3）＜中柱用＞の鉄筋量は、基礎梁内のあばら筋をD13@250として算定しています。あばら筋断面積がこれよりも小さくなる場合、
　あばら筋間隔がこれより大きくなる場合はく隅・隣柱用＞の鉄筋量として下さい。
注4）h寸法は杭がない場合です。杭がある場合は表中のH寸法＋100mm以上確保して下さい。
注5）アンカーボルト配置図等台は一例です。アンカーボルトサイズや杭の有無など諸条件により形状が異なります。
注6）鉄筋の定着長さは、表中の寸法以上確保して下さい。（上部下部共通）

基礎はり端部納まり例（Fc24の場合）

柱形外面基礎はりタイプ

はり主筋	はり主筋本数			
	3	4	5	6
D22	410～760	470～760	530～760	590～760
D25	410～760	480～760	550～760	620～760
D29	410～760	490～760	570～760	650～760

柱形中心基礎はりタイプ

はり主筋	はり主筋本数			
	2	3	4	5
D22	240～520	300～520	360～520	420～520
D25	250～520	320～520	390～520	460～520
D29	260～520	340～520	420～520	500～520

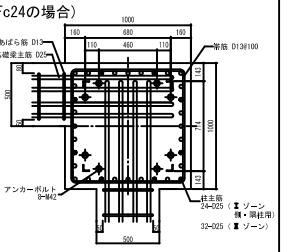

注1）上記柱主筋について、柱主筋Oは Ⅰゾーン（隅・隣柱用）の場合の配筋量です。
　動断上、Ⅱゾーンの配筋量となる場合は、柱主筋Oと柱主筋●印を合わせた配筋量となります。
注2）*がつく基礎はり幅の場合、2本のアンカーボルト間に基礎はり主筋が配筋されますので、
　この基礎はり幅寸法は変更できません。

2023/02 **h寸法の誤記修正（mpz, jwwファイル）**

GB750-8-48

ベースプレート詳細図

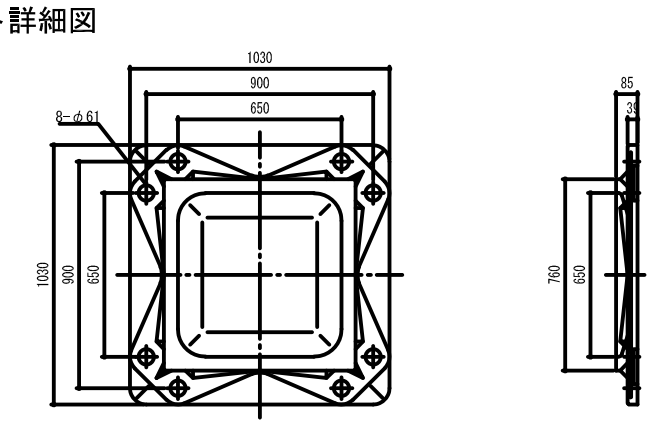

柱脚詳細例（Fc24の場合）

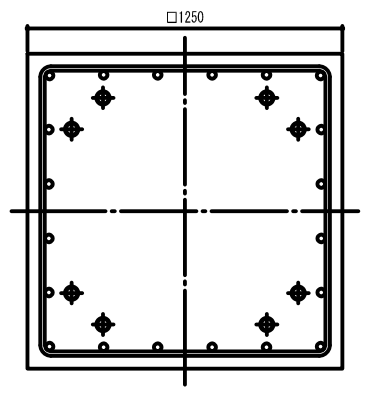

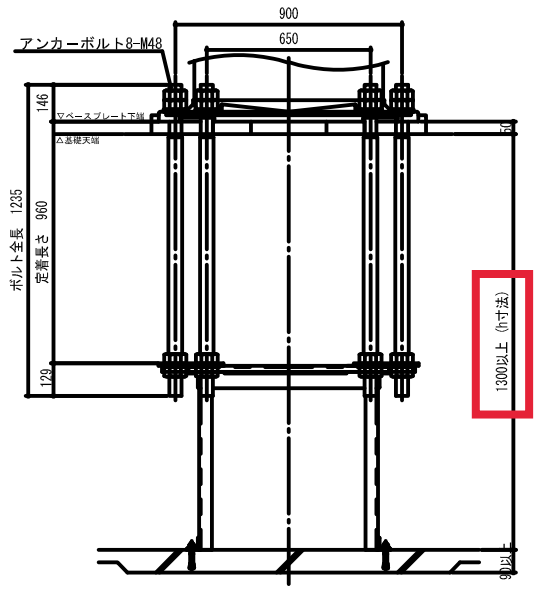

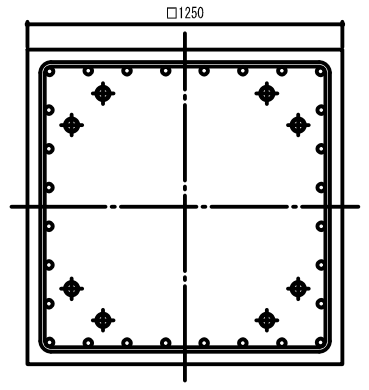

適用柱	角形鋼管柱 □750 （板厚範囲：16～40mm）						
アンカーボルト	8-M48						
	Ⅰ ゾーン			Ⅱゾーン			鉄筋の定着長さ（Lt）
	柱形	基礎柱形主筋	帯筋	柱形	基礎柱形主筋	帯筋	
〈側・隅柱用〉	1250	20-D29（SD390）	D16@150（SD295）	1250	28-D29（SD390）	D16@150（SD295）	760
〈中柱用〉	1250	20-D29（SD390）	D16@150（SD295）	1250	28-D29（SD390）	D16@150（SD295）	760

注1）Ⅰ、Ⅱ ゾーン分けについてはハイベースNEO設計ハンドブックの各型式の耐力線図を参照下さい。
注2）表中の鉄筋量は基礎立上りのない場合（基礎ばり天端と基礎柱形天端が一致する場合）の設計例です。立上りがある場合、
　独立基礎の場合は、ハイベースNEO設計ハンドブック第4章に従い、日本建築学会等の規準・指針に準拠した設計を行って下さい。
注3）＜中柱用＞の鉄筋量は、基礎梁内のあばら筋をD13@250として算定しています。あばら筋断面積がこれよりも小さくなる場合、
　あばら筋間隔がこれより大きくなる場合は＜側・隅柱用＞の鉄筋量として下さい。
注4）h寸法は杭がない場合です。杭がある場合は表中のh寸法＋100mm以上確保して下さい。
注5）アンカーボルト設置用架台は一例です。アンカーボルトサイズや杭の有無など諸条件により形状が異なります。
注6）鉄筋の定着長さLtは、表中の寸法以上確保して下さい。（上部下部共通）

GB750-12-48

ベースプレート詳細図

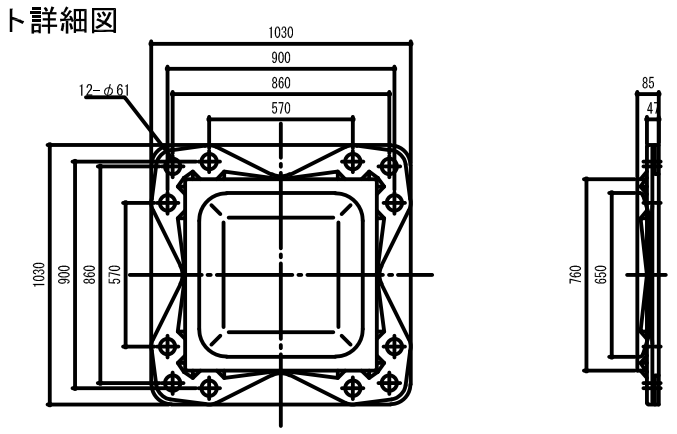

柱脚詳細例（Fc24の場合）

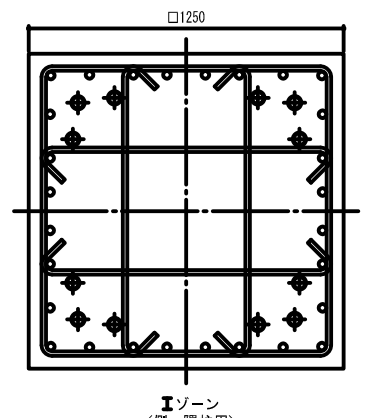

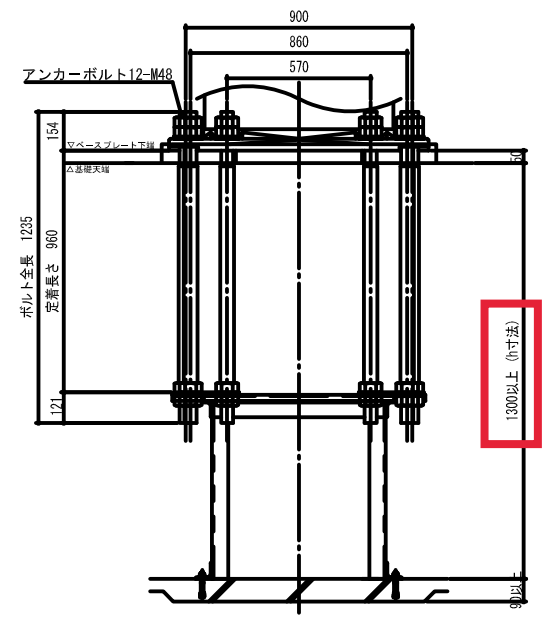

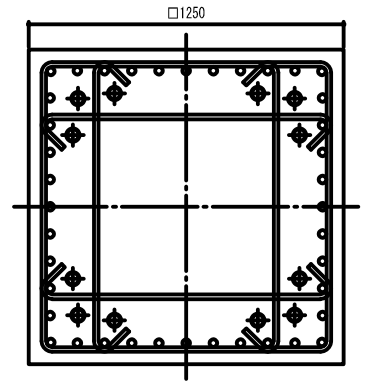

適用柱	角形鋼管柱 □750 （板厚範囲：16～40mm）						
アンカーボルト	12-M48						
	Ⅰ ゾーン			Ⅱゾーン			鉄筋の定着長さ（Lt）
	柱形	基礎柱形主筋	帯筋	柱形	基礎柱形主筋	帯筋	
〈側・隅柱用〉	1250	28-D29（SD390）	■-D16@100（SD295）	1250	40-D29（SD390）	■-D16@100（SD295）	760
〈中柱用〉	1250	20-D29（SD390）	■-D16@100（SD295）	1250	40-D29（SD390）	■-D16@100（SD295）	760

注1）Ⅰ、Ⅱ ゾーン分けについてはハイベースNEO設計ハンドブックの各型式の耐力線図を参照下さい。
注2）表中の鉄筋量は基礎立上りのない場合（基礎ばり天端と基礎柱形天端が一致する場合）の設計例です。立上りがある場合、
　独立基礎の場合は、ハイベースNEO設計ハンドブック第4章に従い、日本建築学会等の規準・指針に準拠した設計を行って下さい。
注3）＜中柱用＞の鉄筋量は、基礎梁内のあばら筋をD13@250として算定しています。あばら筋断面積がこれよりも小さくなる場合、
　あばら筋間隔がこれより大きくなる場合は＜側・隅柱用＞の鉄筋量として下さい。
注4）h寸法は杭がない場合です。杭がある場合は表中のh寸法＋100mm以上確保して下さい。
注5）アンカーボルト設置用架台は一例です。アンカーボルトサイズや杭の有無など諸条件により形状が異なります。
注6）鉄筋の定着長さLtは、表中の寸法以上確保して下さい。（上部下部共通）

GB750-12-56

ベースプレート詳細図

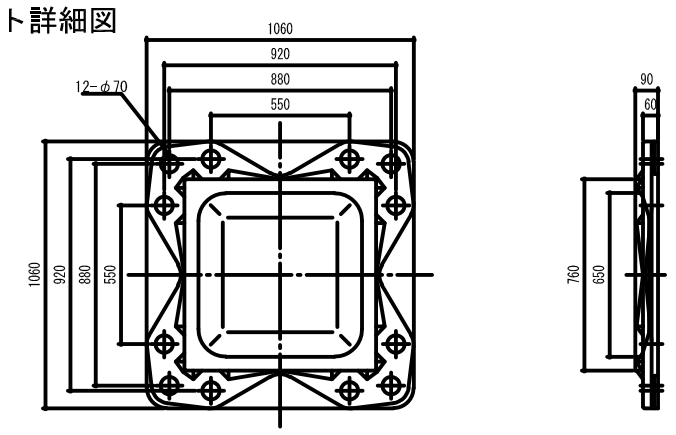

柱脚詳細例（Fc24の場合）

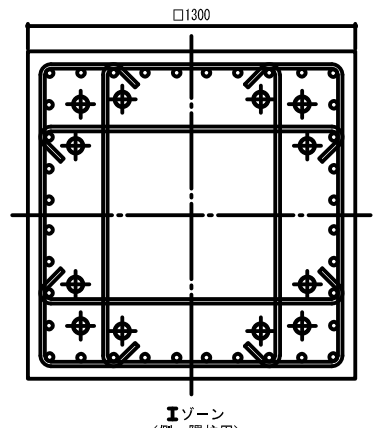

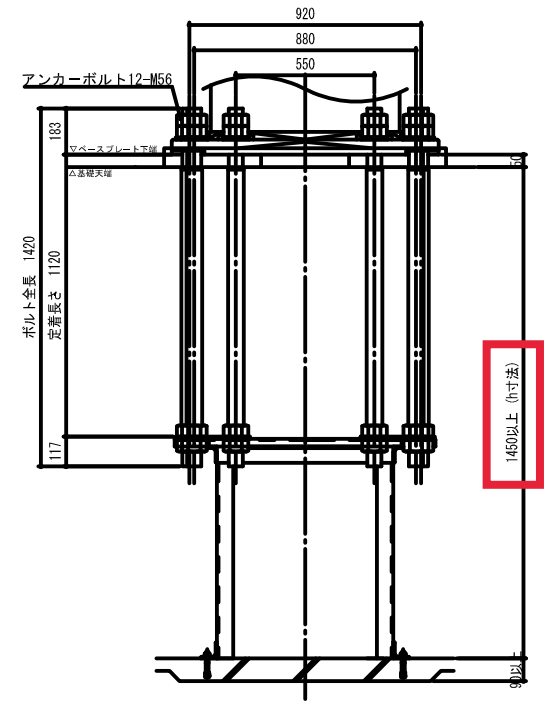

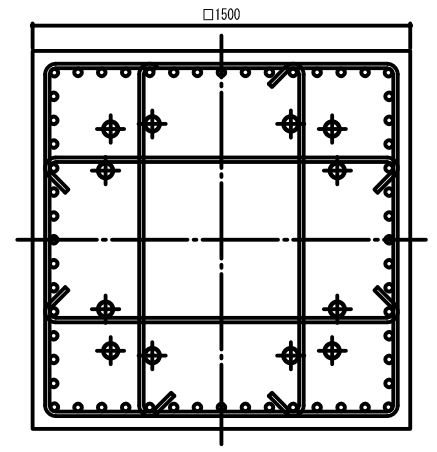

適用柱	角形鋼管柱 □750 （板厚範囲：16～40mm）						
アンカーボルト	12-M56						
	Ⅰ ゾーン			Ⅱゾーン			鉄筋の定着長さ（Lt）
	柱形	基礎柱形主筋	帯筋	柱形	基礎柱形主筋	帯筋	
〈側・隅柱用〉	1300	36-D29（SD390）	■-D16@100（SD295）	1500	56-D29（SD390）	■-D16@100（SD295）	990
〈中柱用〉	1300	32-D29（SD390）	■-D16@100（SD295）	1500	56-D29（SD390）	■-D16@100（SD295）	990

注1）Ⅰ、Ⅱ ゾーン分けについてはハイベースNEO設計ハンドブックの各型式の耐力線図を参照下さい。
注2）表中の鉄筋量は基礎立上りのない場合（基礎ばり天端と基礎柱形天端が一致する場合）の設計例です。立上りがある場合、
　独立基礎の場合は、ハイベースNEO設計ハンドブック第4章に従い、日本建築学会等の規準・指針に準拠した設計を行って下さい。
注3）＜中柱用＞の鉄筋量は、基礎梁内のあばら筋をD13@250として算定しています。あばら筋断面積がこれよりも小さくなる場合、
　あばら筋間隔がこれより大きくなる場合は＜側・隅柱用＞の鉄筋量として下さい。
注4）h寸法は杭がない場合です。杭がある場合は表中のh寸法＋100mm以上確保して下さい。
注5）アンカーボルト設置用架台は一例です。アンカーボルトサイズや杭の有無など諸条件により形状が異なります。
注6）鉄筋の定着長さLtは、表中の寸法以上確保して下さい。（上部下部共通）

2023/02 **h寸法の誤記修正 (mpz, jwwファイル)**

GB750-12-64

ベースプレート詳細図

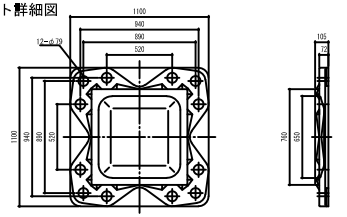

柱脚詳細例（Fc24の場合）

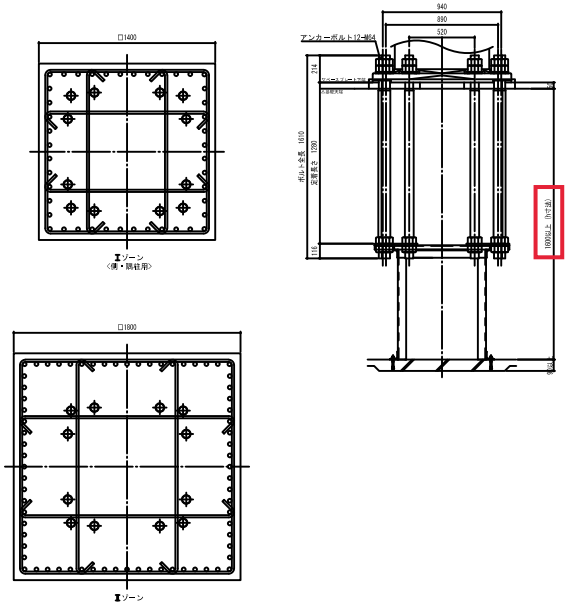

適用柱	角形鋼管柱　□750　（板厚範囲：16～40mm）						
アンカーボルト	12-M64						
	Ⅰ ゾーン			Ⅱゾーン			鉄筋の定着長さ（Lt）
	柱形	基礎柱形主筋	帯筋	柱形	基礎柱形主筋	帯筋	
〈側・隅柱用〉	1400	44-D29（SD390）	■-D16@100（SD295）	1800	72-D29（SD390）	■-D16@80（SD295）	1130
〈中柱用〉	1400	36-D29（SD390）	■-D16@100（SD295）	1800	72-D29（SD390）	■-D16@80（SD295）	1130

注1）Ⅰ,Ⅱ ゾーン分けについてはハイベース MEO型割ハンドブックの各型式の耐力線図を参照下さい。
注2）表中の鉄筋量は基礎立上りのない場合（基礎ばり天端と基礎柱形天端が一致する場合）の配割例です。立上りがある場合、独立基礎の場合は、ハイベース MEO型割ハンドブック第4章に従い、日本建築学会等の規準・指針に準拠した配割を行って下さい。
注3）＜中柱用＞の鉄筋量は、基礎梁内のあばら筋を0130/250として算定しています。あばら筋断面積がこれよりも小さくなる場合、あばら筋間隔がこれより大きくなる場合は＜側・隅柱用＞の鉄筋量として下さい。
注4）h寸法は杭がない場合です。杭がある場合は表中のh寸法＋100mm以上確保して下さい。
注5）アンカーボルト配置用架台は一例です。アンカーボルトサイズや杭の有無など諸条件により形状が異なります。
注6）鉄筋の定着長さ Lt は、表中の寸法以上確保して下さい。（上部下部共通）

GB750-12-72

ベースプレート詳細図

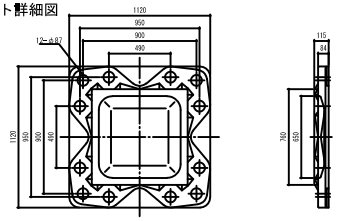

柱脚詳細例（Fc24の場合）

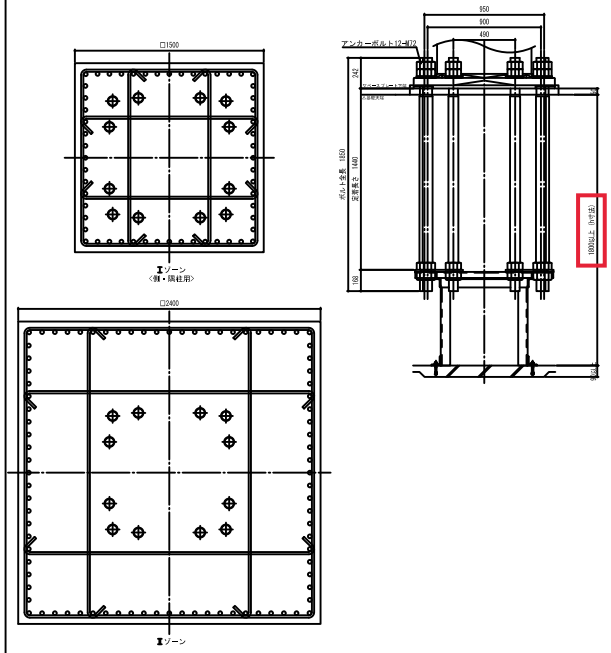

適用柱	角形鋼管柱　□750　（板厚範囲：16～40mm）						
アンカーボルト	12-M72						
	Ⅰ ゾーン			Ⅱゾーン			鉄筋の定着長さ（Lt）
	柱形	基礎柱形主筋	帯筋	柱形	基礎柱形主筋	帯筋	
〈側・隅柱用〉	1500	56-D29（SD390）	■-D16@100（SD295）	2400	88-D29（SD390）	■-D16@80（SD295）	1260
〈中柱用〉	1500	48-D29（SD390）	■-D16@100（SD295）	2400	88-D29（SD390）	■-D16@80（SD295）	1260

注1）Ⅰ,Ⅱ ゾーン分けについてはハイベース MEO型割ハンドブックの各型式の耐力線図を参照下さい。
注2）表中の鉄筋量は基礎立上りのない場合（基礎ばり天端と基礎柱形天端が一致する場合）の配割例です。立上りがある場合、独立基礎の場合は、ハイベース MEO型割ハンドブック第4章に従い、日本建築学会等の規準・指針に準拠した配割を行って下さい。
注3）＜中柱用＞の鉄筋量は、基礎梁内のあばら筋を0130/250として算定しています。あばら筋断面積がこれよりも小さくなる場合、あばら筋間隔がこれより大きくなる場合は＜側・隅柱用＞の鉄筋量として下さい。
注4）h寸法は杭がない場合です。杭がある場合は表中のh寸法＋100mm以上確保して下さい。
注5）アンカーボルト配置用架台は一例です。アンカーボルトサイズや杭の有無など諸条件により形状が異なります。
注6）鉄筋の定着長さ Lt は、表中の寸法以上確保して下さい。（上部下部共通）

23.02.

2023/02 **h寸法の誤記修正 (mpz, jwwファイル)**

GB800-8-56

ベースプレート詳細図

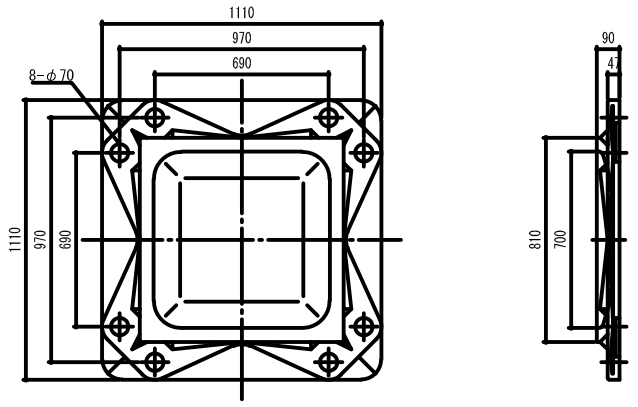

柱脚詳細例（Fc24の場合）

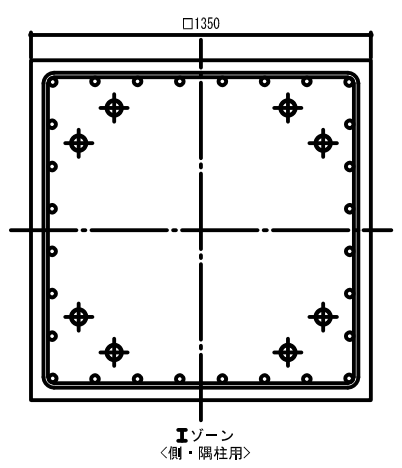

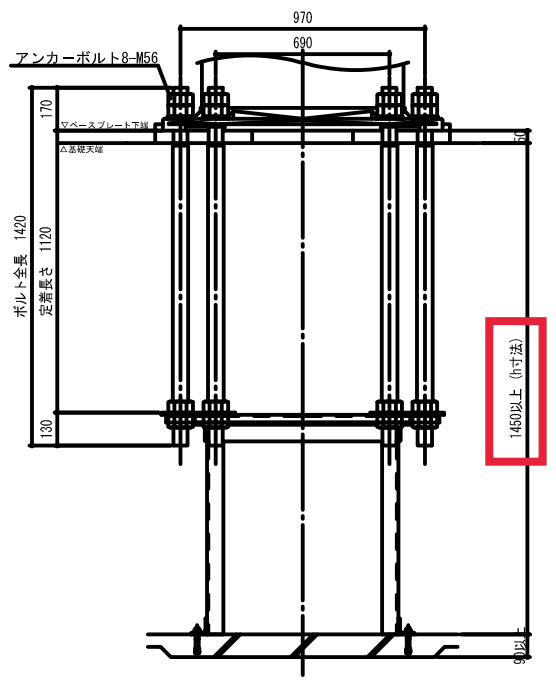

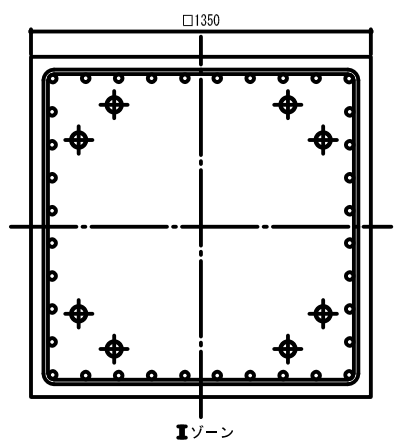

適用柱	角形鋼管柱 □800 （板厚範囲：16～40mm）						
アンカーボルト	8-M56						
	Ⅰ ゾーン			Ⅱゾーン			鉄筋の定着長さ(Lt)
	柱形	基礎柱形主筋	帯筋	柱形	基礎柱形主筋	帯筋	
<側・隅柱用>	1350	28-D29(SD390)	D16@100(SD295)	1350	36-D29(SD390)	D16@100(SD295)	900
<中柱用>	1350	24-D29(SD390)	D16@100(SD295)	1350	36-D29(SD390)	D16@100(SD295)	900

注1）Ⅰ、Ⅱ ゾーン分けについてはハイベースNEO設計ハンドブックの各型式の耐力線図を参照下さい。
注2）表中の鉄筋量は基礎立上りのない場合（基礎ばり天端と基礎柱形天端が一致する場合）の設計例です。立上りがある場合、独立基礎の場合は、ハイベースNEO設計ハンドブック第4章に従い、日本建築学会等の規準・指針に準拠した設計を行って下さい。
注3）＜中柱用＞の鉄筋量は、基礎梁内のあばら筋をD13@250として算定しています。あばら筋断面積がこれよりも小さくなる場合、あばら筋間隔がこれより大きくなる場合は＜側・隅柱用＞の鉄筋量として下さい。
注4）h寸法は杭がない場合です。杭がある場合は表中のh寸法＋100mm以上確保して下さい。
注5）アンカーボルト設置用架台は一例です。アンカーボルトサイズや杭の有無など諸条件により形状が異なります。
注6）鉄筋の定着長さLtは、表中の寸法以上確保して下さい。（上部下部共通）

GB800-12-56

ベースプレート詳細図

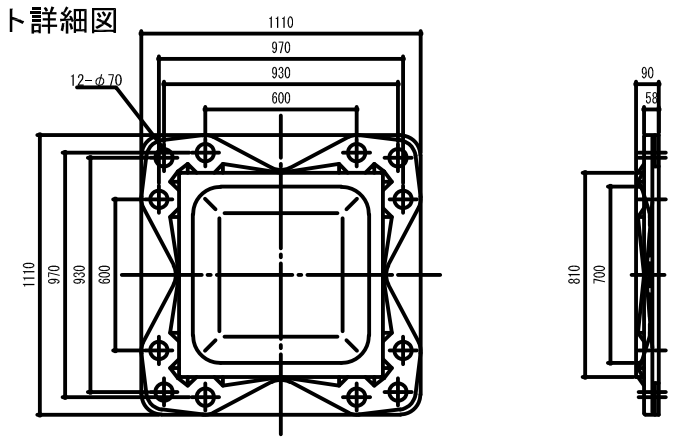

柱脚詳細例（Fc24の場合）

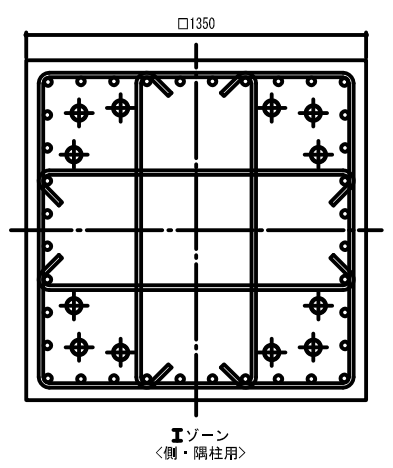

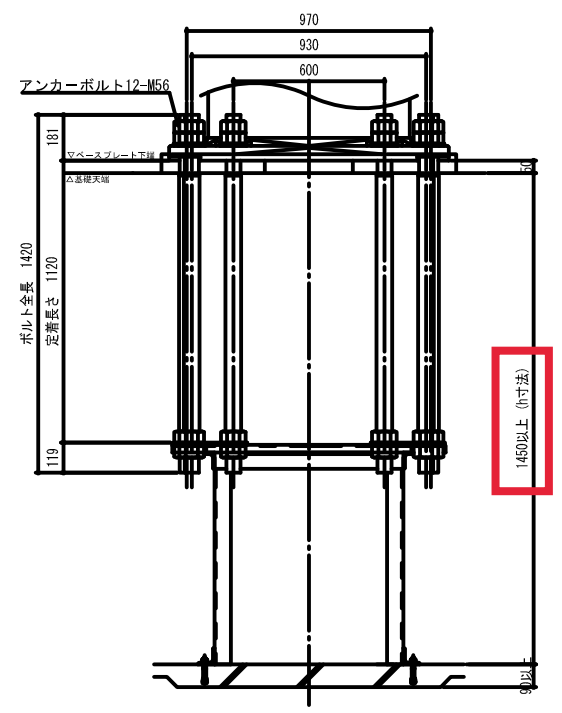

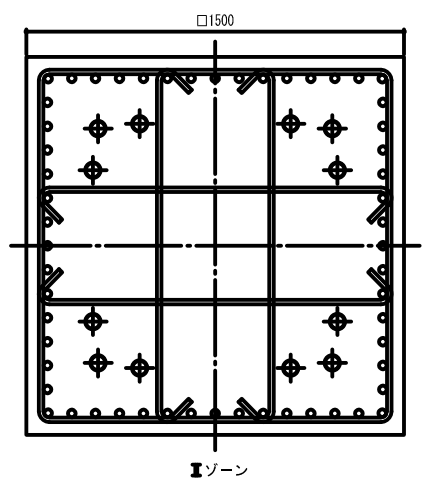

適用柱	角形鋼管柱 □800 （板厚範囲：16～40mm）						
アンカーボルト	12-M56						
	Ⅰ ゾーン			Ⅱゾーン			鉄筋の定着長さ(Lt)
	柱形	基礎柱形主筋	帯筋	柱形	基礎柱形主筋	帯筋	
<側・隅柱用>	1350	36-D29(SD390)	■-D16@100(SD295)	1500	56-D29(SD390)	■-D16@100(SD295)	990
<中柱用>	1350	32-D29(SD390)	■-D16@100(SD295)	1500	56-D29(SD390)	■-D16@100(SD295)	990

注1）Ⅰ、Ⅱ ゾーン分けについてはハイベースNEO設計ハンドブックの各型式の耐力線図を参照下さい。
注2）表中の鉄筋量は基礎立上りのない場合（基礎ばり天端と基礎柱形天端が一致する場合）の設計例です。立上りがある場合、独立基礎の場合は、ハイベースNEO設計ハンドブック第4章に従い、日本建築学会等の規準・指針に準拠した設計を行って下さい。
注3）＜中柱用＞の鉄筋量は、基礎梁内のあばら筋をD13@250として算定しています。あばら筋断面積がこれよりも小さくなる場合、あばら筋間隔がこれより大きくなる場合は＜側・隅柱用＞の鉄筋量として下さい。
注4）h寸法は杭がない場合です。杭がある場合は表中のh寸法＋100mm以上確保して下さい。
注5）アンカーボルト設置用架台は一例です。アンカーボルトサイズや杭の有無など諸条件により形状が異なります。
注6）鉄筋の定着長さLtは、表中の寸法以上確保して下さい。（上部下部共通）

GB800-12-64

ベースプレート詳細図

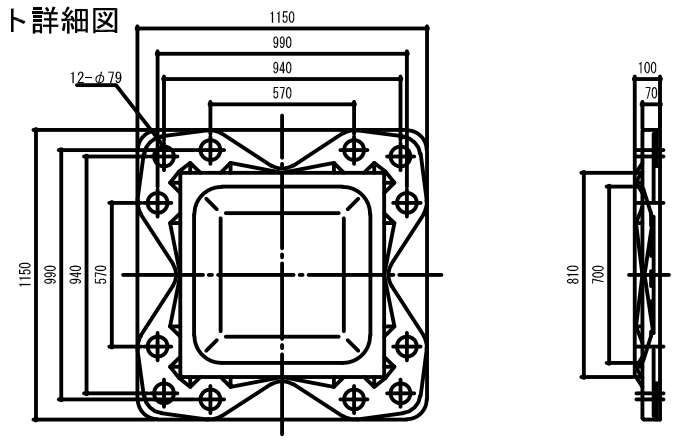

柱脚詳細例（Fc24の場合）

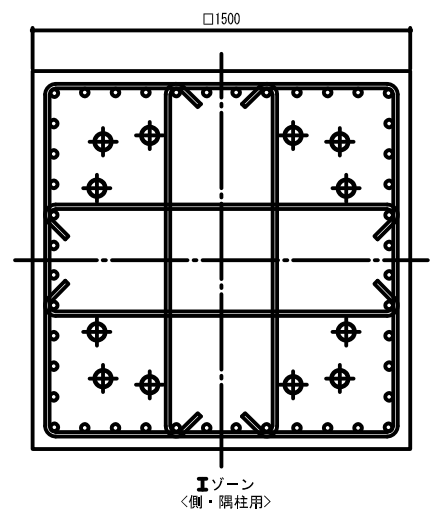

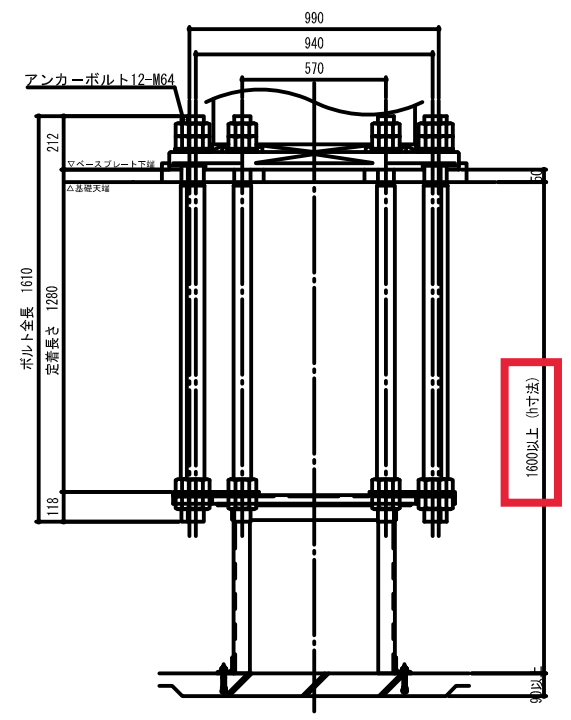

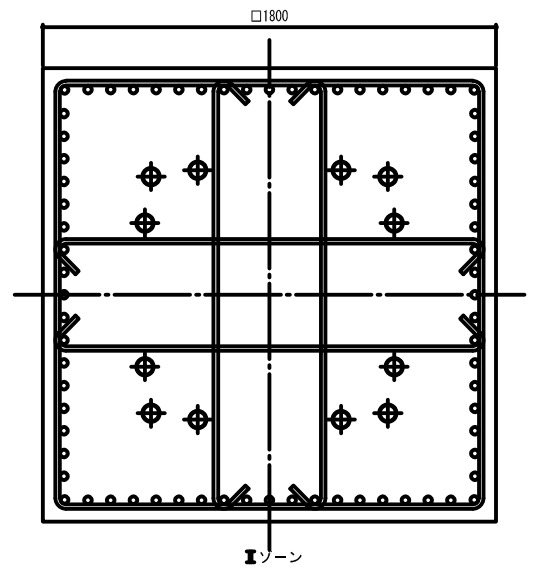

適用柱	角形鋼管柱 □800 （板厚範囲：16～40mm）						
アンカーボルト	12-M64						
	Ⅰ ゾーン			Ⅱゾーン			鉄筋の定着長さ(Lt)
	柱形	基礎柱形主筋	帯筋	柱形	基礎柱形主筋	帯筋	
<側・隅柱用>	1500	44-D29(SD390)	■-D16@100(SD295)	1800	72-D29(SD390)	■-D16@80(SD295)	1130
<中柱用>	1500	36-D29(SD390)	■-D16@100(SD295)	1800	72-D29(SD390)	■-D16@80(SD295)	1130

注1）Ⅰ、Ⅱ ゾーン分けについてはハイベースNEO設計ハンドブックの各型式の耐力線図を参照下さい。
注2）表中の鉄筋量は基礎立上りのない場合（基礎ばり天端と基礎柱形天端が一致する場合）の設計例です。立上りがある場合、独立基礎の場合は、ハイベースNEO設計ハンドブック第4章に従い、日本建築学会等の規準・指針に準拠した設計を行って下さい。
注3）＜中柱用＞の鉄筋量は、基礎梁内のあばら筋をD13@250として算定しています。あばら筋断面積がこれよりも小さくなる場合、あばら筋間隔がこれより大きくなる場合は＜側・隅柱用＞の鉄筋量として下さい。
注4）h寸法は杭がない場合です。杭がある場合は表中のh寸法＋100mm以上確保して下さい。
注5）アンカーボルト設置用架台は一例です。アンカーボルトサイズや杭の有無など諸条件により形状が異なります。
注6）鉄筋の定着長さLtは、表中の寸法以上確保して下さい。（上部下部共通）

2023/02 **h寸法の誤記修正 (mpz, jwwファイル)**

GB800-12-72

ベースプレート詳細図

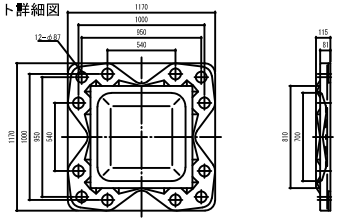

柱脚詳細例（Fc24の場合）

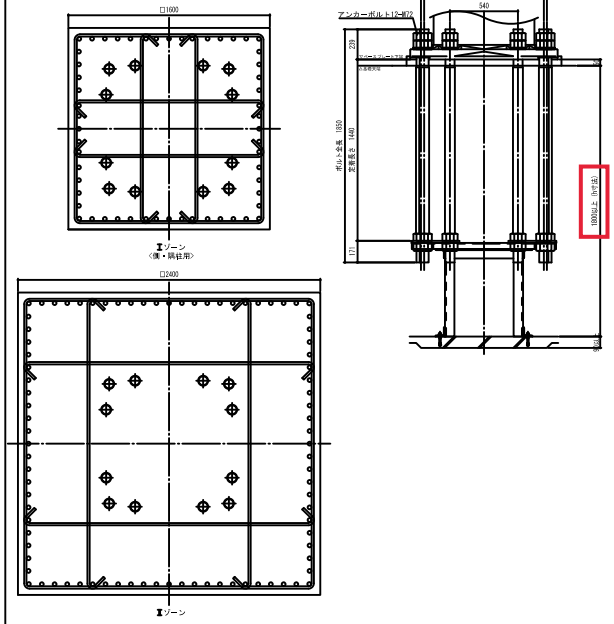

適用柱	角形鋼管柱 □800 （板厚範囲：16～40mm）						
アンカーボルト	12-M72						
	Ⅰゾーン			Ⅱゾーン			鉄筋の定着長さ（Lt）
	柱形	基礎柱形主筋	帯筋	柱形	基礎柱形主筋	帯筋	
〈側・隅柱用〉	1600	56-D29（SD390）	■-D16@100（SD295）	2400	88-D29（SD390）	■-D16@80（SD295）	1260
〈中柱用〉	1600	48-D29（SD390）	■-D16@100（SD295）	2400	88-D29（SD390）	■-D16@80（SD295）	1260

注1）Ⅰ,Ⅱ ゾーン分けについてはハイベースNEO型計ハンドブックの各型式の耐力線図を参照下さい。
注2）表中の鉄筋量は基礎立上りのない場合（基礎ばり天端と基礎柱形天端が一致する場合）の型計例です。立上りがある場合、独立基礎の場合は、ハイベースNEO型計ハンドブック第4章に従い、日本建築学会等の規準・指針に準拠した型計を行って下さい。
注3）＜中柱用＞の鉄筋量は、基礎梁内のあばら筋をD13@250として算定しています。あばら筋断面積がこれよりも小さくなる場合、あばら筋間隔がこれより大きくなる場合は＜側・隅柱用＞の鉄筋量として下さい。
注4）h寸法は杭がない場合です。杭がある場合は表中のh寸法＋100mm以上確保して下さい。
注5）アンカーボルト軸置用架台は一例です。アンカーボルトサイズや杭の有無など諸条件により形状が異なります。
注6）鉄筋の定着長さしは、表中の寸法以上確保して下さい。（上部下部共通）

23.02.

2022/10 **柱脚詳細例（Fc24の場合）を追加**

GB850-12-56

ベースプレート詳細図

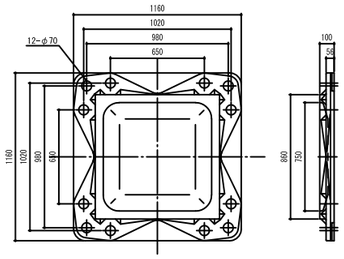

柱脚詳細例（Fc24の場合）

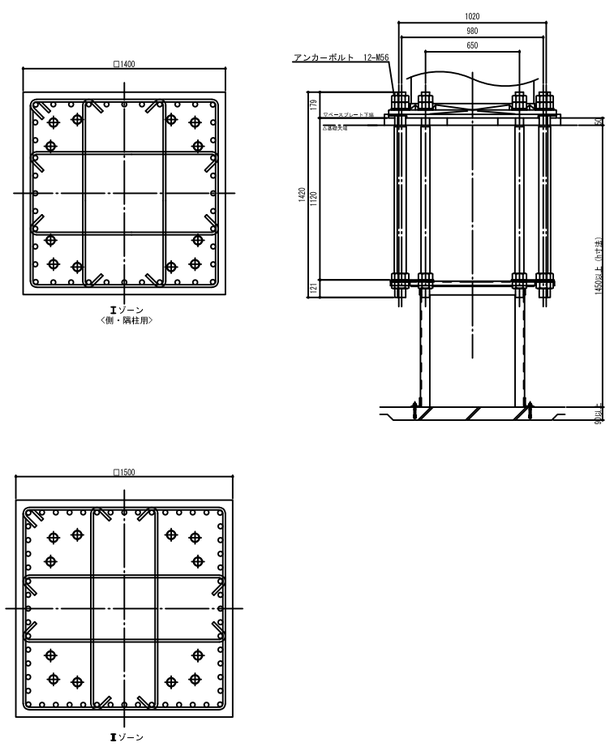

適用柱	角形鋼管柱 □850 （板厚範囲：16～40mm）						
アンカーボルト	12-M56						
	Ⅰ ゾーン			Ⅱゾーン			鉄筋の定着長さ(ℓt)
	柱形	基礎柱形主筋	帯筋	柱形	基礎柱形主筋	帯筋	
〈側・隅柱用〉	1400	40-D29(SD390)	■-D16@100(SD295)	1500	56-D29(SD390)	■-D16@100(SD295)	990
〈中柱用〉	1400	32-D29(SD390)	■-D16@100(SD295)	1500	56-D29(SD390)	■-D16@100(SD295)	990

注1）Ⅰ、Ⅱ ゾーン分けについてはハイベースNEO設計ハンドブックの各型式の耐力線図を参照下さい。
注2）表中の鉄筋量は基礎立上りのない場合（基礎ばり天端と基礎柱形天端が一致する場合）の設計例です。立上りがある場合、
　独立基礎の場合は、ハイベースNEO設計ハンドブック第4章に従い、日本建築学会等の規準・指針に準拠した設計を行って下さい。
注3）＜中柱用＞の鉄筋量は、基礎梁内のあばら筋をD13@250として算定しています。あばら筋断面積がこれよりも小さくなる場合、
　あばら筋間隔がこれより大きくなる場合は＜側・隅柱用＞の鉄筋量として下さい。
注4）h寸法は杭がない場合です。杭がある場合は表中のh寸法＋100mm以上確保して下さい。
注5）アンカーボルト設置用架台は一例です。アンカーボルトサイズや杭の有無など諸条件により形状が異なります。
注6）鉄筋の定着長さℓtは、表中の寸法以上確保して下さい。（上部下部共通）

GB850-12-64

ベースプレート詳細図

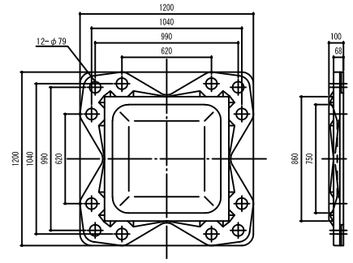

柱脚詳細例（Fc24の場合）

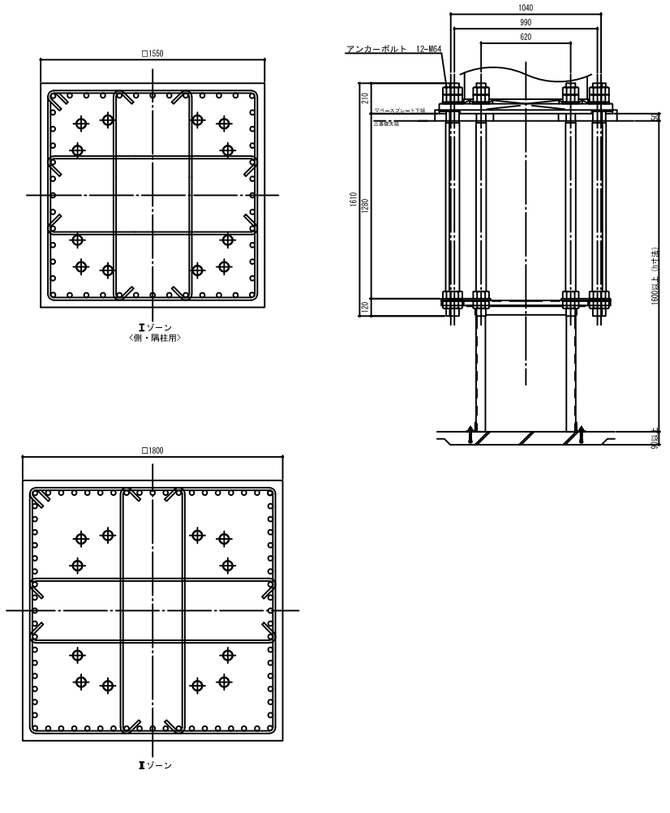

適用柱	角形鋼管柱 □850 （板厚範囲：16～40mm）						
アンカーボルト	12-M64						
	Ⅰ ゾーン			Ⅱゾーン			鉄筋の定着長さ(ℓt)
	柱形	基礎柱形主筋	帯筋	柱形	基礎柱形主筋	帯筋	
〈側・隅柱用〉	1550	48-D29(SD390)	■-D16@100(SD295)	1800	72-D29(SD390)	■-D16@80(SD295)	1130
〈中柱用〉	1550	40-D29(SD390)	■-D16@100(SD295)	1800	72-D29(SD390)	■-D16@80(SD295)	1130

注1）Ⅰ、Ⅱ ゾーン分けについてはハイベースNEO設計ハンドブックの各型式の耐力線図を参照下さい。
注2）表中の鉄筋量は基礎立上りのない場合（基礎ばり天端と基礎柱形天端が一致する場合）の設計例です。立上りがある場合、
　独立基礎の場合は、ハイベースNEO設計ハンドブック第4章に従い、日本建築学会等の規準・指針に準拠した設計を行って下さい。
注3）＜中柱用＞の鉄筋量は、基礎梁内のあばら筋をD13@250として算定しています。あばら筋断面積がこれよりも小さくなる場合、
　あばら筋間隔がこれより大きくなる場合は＜側・隅柱用＞の鉄筋量として下さい。
注4）h寸法は杭がない場合です。杭がある場合は表中のh寸法＋100mm以上確保して下さい。
注5）アンカーボルト設置用架台は一例です。アンカーボルトサイズや杭の有無など諸条件により形状が異なります。
注6）鉄筋の定着長さℓtは、表中の寸法以上確保して下さい。（上部下部共通）

GB850-12-72

ベースプレート詳細図

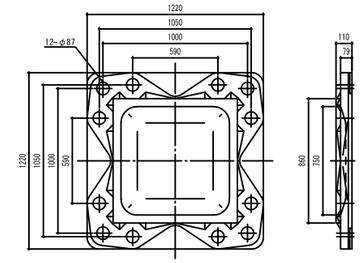

柱脚詳細例（Fc24の場合）

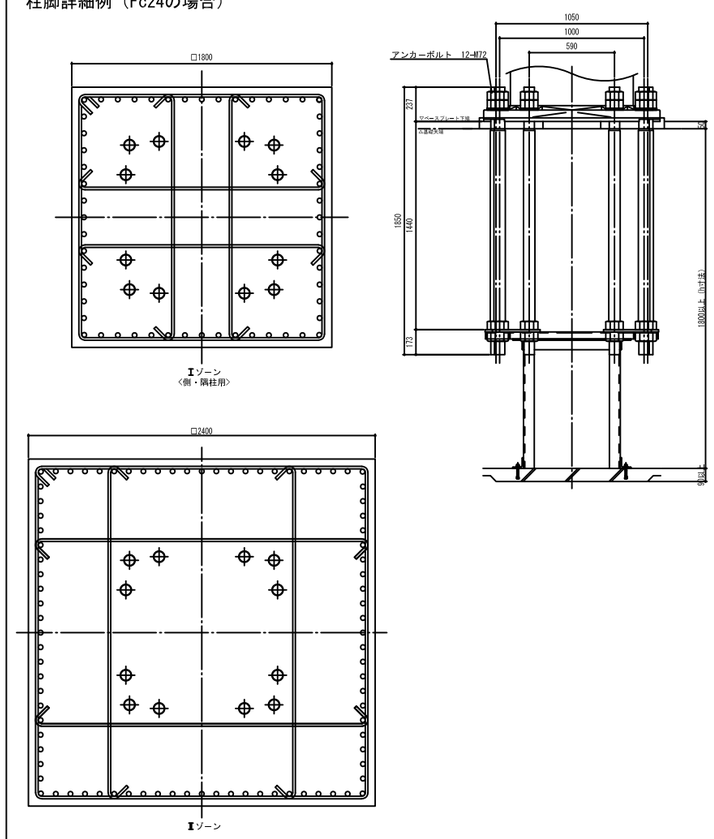

適用柱	角形鋼管柱 □850 （板厚範囲：16～40mm）						
アンカーボルト	12-M72						
	Ⅰ ゾーン			Ⅱゾーン			鉄筋の定着長さ(ℓt)
	柱形	基礎柱形主筋	帯筋	柱形	基礎柱形主筋	帯筋	
〈側・隅柱用〉	1800	56-D29(SD390)	■-D16@100(SD295)	2400	88-D29(SD390)	■-D16@80(SD295)	1260
〈中柱用〉	1800	48-D29(SD390)	■-D16@100(SD295)	2400	88-D29(SD390)	■-D16@80(SD295)	1260

注1）Ⅰ、Ⅱ ゾーン分けについてはハイベースNEO設計ハンドブックの各型式の耐力線図を参照下さい。
注2）表中の鉄筋量は基礎立上りのない場合（基礎ばり天端と基礎柱形天端が一致する場合）の設計例です。立上りがある場合、
　独立基礎の場合は、ハイベースNEO設計ハンドブック第4章に従い、日本建築学会等の規準・指針に準拠した設計を行って下さい。
注3）＜中柱用＞の鉄筋量は、基礎梁内のあばら筋をD13@250として算定しています。あばら筋断面積がこれよりも小さくなる場合、
　あばら筋間隔がこれより大きくなる場合は＜側・隅柱用＞の鉄筋量として下さい。
注4）h寸法は杭がない場合です。杭がある場合は表中のh寸法＋100mm以上確保して下さい。
注5）アンカーボルト設置用架台は一例です。アンカーボルトサイズや杭の有無など諸条件により形状が異なります。
注6）鉄筋の定着長さℓtは、表中の寸法以上確保して下さい。（上部下部共通）

2022/10 **柱脚詳細例（Fc24の場合）を追加**

GB900-12-56

ベースプレート詳細図

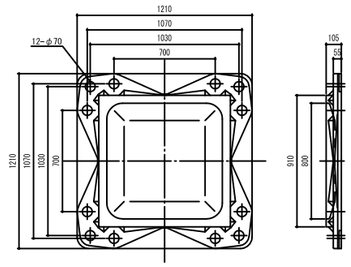

柱脚詳細例（Fc24の場合）

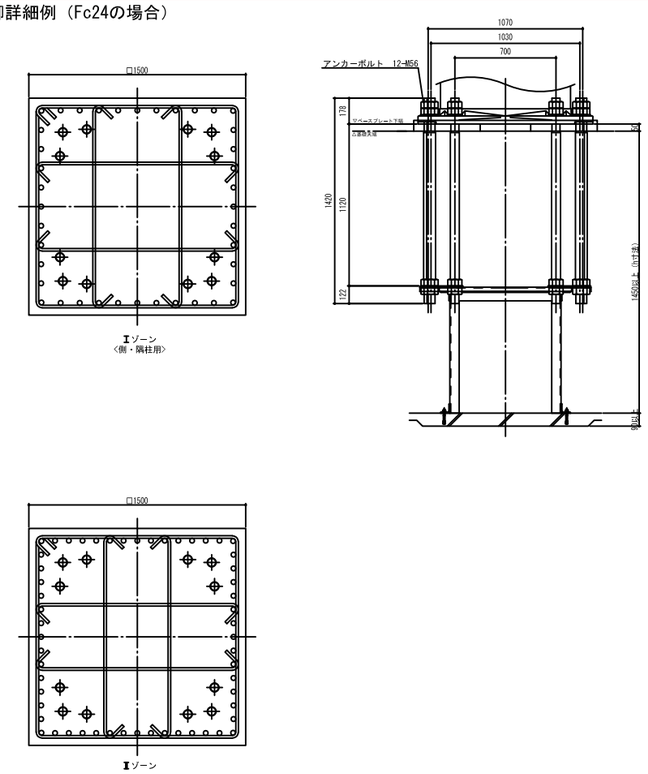

適用柱	角形鋼管柱 □900 （板厚範囲：16～40mm）						
アンカーボルト	12-M56						
	Ⅰ ゾーン			Ⅱゾーン			鉄筋の定着長さ (Lt)
	柱形	基礎柱形主筋	帯筋	柱形	基礎柱形主筋	帯筋	
〈側・隅柱用〉	1500	40-D29 (SD390)	■-D16@100 (SD295)	1500	56-D29 (SD390)	■-D16@100 (SD295)	990
〈中柱用〉	1500	32-D29 (SD390)	■-D16@100 (SD295)	1500	56-D29 (SD390)	■-D16@100 (SD295)	990

注1) Ⅰ、Ⅱ ゾーン分けについてはハイベースNEO設計ハンドブックの各型式の耐力線図を参照下さい。
注2) 表中の鉄筋量は基礎立上りのない場合（基礎ばり天端と基礎柱形天端が一致する場合）の設計例です。立上りがある場合、独立基礎の場合は、ハイベースNEO設計ハンドブック第4章に従い、日本建築学会等の規準・指針に準拠した設計を行って下さい。
注3) <中柱用>の鉄筋量は、基礎梁内のあばら筋をD13@250として算定しています。あばら筋断面積がこれよりも小さくなる場合、あばら筋間隔がこれより大きくなる場合は<側・隅柱用>の鉄筋量として下さい。
注4) h寸法は杭がない場合です。杭がある場合は表中のh寸法＋100mm以上確保して下さい。
注5) アンカーボルト設置用架台は一例です。アンカーボルトサイズや杭の有無など諸条件により形状が異なります。
注6) 鉄筋の定着長さLtは、表中の寸法以上確保して下さい。（上部下部共通）

GB900-12-64

ベースプレート詳細図

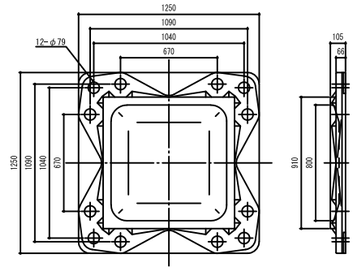

柱脚詳細例（Fc24の場合）

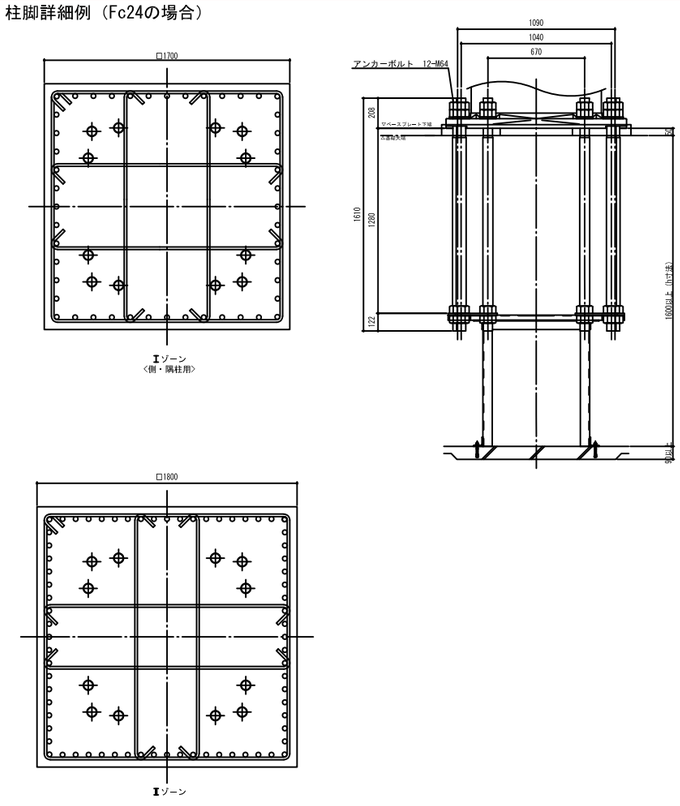

適用柱	角形鋼管柱 □900 （板厚範囲：16～40mm）						
アンカーボルト	12-M64						
	Ⅰ ゾーン			Ⅱゾーン			鉄筋の定着長さ (Lt)
	柱形	基礎柱形主筋	帯筋	柱形	基礎柱形主筋	帯筋	
〈側・隅柱用〉	1700	48-D29 (SD390)	■-D16@100 (SD295)	1800	72-D29 (SD390)	■-D16@80 (SD295)	1130
〈中柱用〉	1700	40-D29 (SD390)	■-D16@100 (SD295)	1800	72-D29 (SD390)	■-D16@80 (SD295)	1130

注1) Ⅰ、Ⅱ ゾーン分けについてはハイベースNEO設計ハンドブックの各型式の耐力線図を参照下さい。
注2) 表中の鉄筋量は基礎立上りのない場合（基礎ばり天端と基礎柱形天端が一致する場合）の設計例です。立上りがある場合、独立基礎の場合は、ハイベースNEO設計ハンドブック第4章に従い、日本建築学会等の規準・指針に準拠した設計を行って下さい。
注3) <中柱用>の鉄筋量は、基礎梁内のあばら筋をD13@250として算定しています。あばら筋断面積がこれよりも小さくなる場合、あばら筋間隔がこれより大きくなる場合は<側・隅柱用>の鉄筋量として下さい。
注4) h寸法は杭がない場合です。杭がある場合は表中のh寸法＋100mm以上確保して下さい。
注5) アンカーボルト設置用架台は一例です。アンカーボルトサイズや杭の有無など諸条件により形状が異なります。
注6) 鉄筋の定着長さLtは、表中の寸法以上確保して下さい。（上部下部共通）

GB900-12-72

ベースプレート詳細図

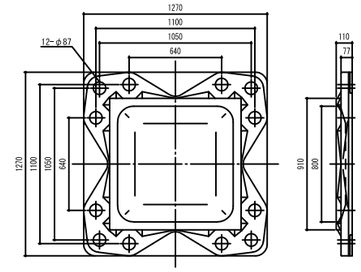

柱脚詳細例（Fc24の場合）

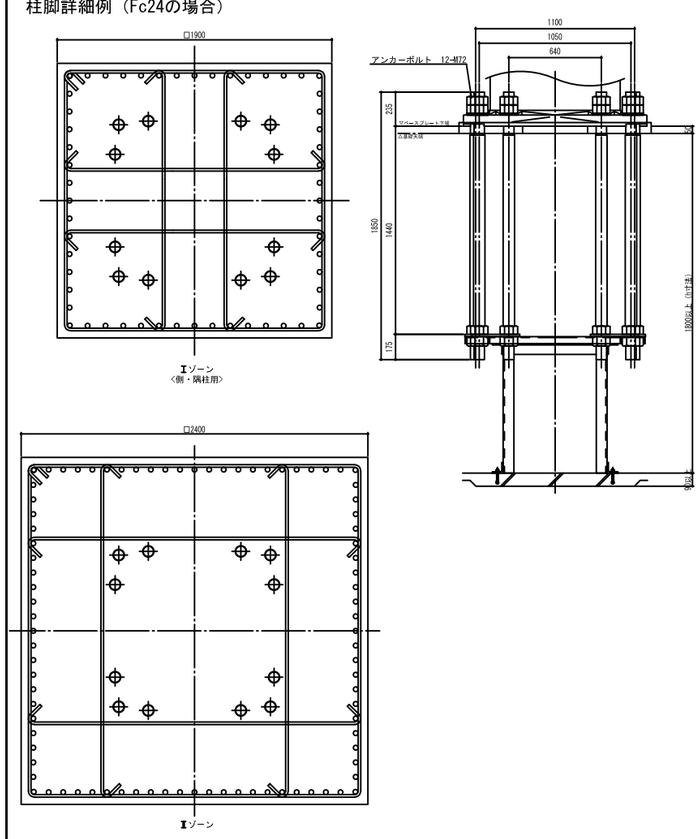

適用柱	角形鋼管柱 □900 （板厚範囲：16～40mm）						
アンカーボルト	12-M72						
	Ⅰ ゾーン			Ⅱゾーン			鉄筋の定着長さ (Lt)
	柱形	基礎柱形主筋	帯筋	柱形	基礎柱形主筋	帯筋	
〈側・隅柱用〉	1900	56-D29 (SD390)	■-D16@100 (SD295)	2400	88-D29 (SD390)	■-D16@80 (SD295)	1260
〈中柱用〉	1900	48-D29 (SD390)	■-D16@100 (SD295)	2400	88-D29 (SD390)	■-D16@80 (SD295)	1260

注1) Ⅰ、Ⅱ ゾーン分けについてはハイベースNEO設計ハンドブックの各型式の耐力線図を参照下さい。
注2) 表中の鉄筋量は基礎立上りのない場合（基礎ばり天端と基礎柱形天端が一致する場合）の設計例です。立上りがある場合、独立基礎の場合は、ハイベースNEO設計ハンドブック第4章に従い、日本建築学会等の規準・指針に準拠した設計を行って下さい。
注3) <中柱用>の鉄筋量は、基礎梁内のあばら筋をD13@250として算定しています。あばら筋断面積がこれよりも小さくなる場合、あばら筋間隔がこれより大きくなる場合は<側・隅柱用>の鉄筋量として下さい。
注4) h寸法は杭がない場合です。杭がある場合は表中のh寸法＋100mm以上確保して下さい。
注5) アンカーボルト設置用架台は一例です。アンカーボルトサイズや杭の有無など諸条件により形状が異なります。
注6) 鉄筋の定着長さLtは、表中の寸法以上確保して下さい。（上部下部共通）

22.10.

2022/10 **柱脚詳細例（Fc24の場合）を追加**

GB950-12-56

ベースプレート詳細図

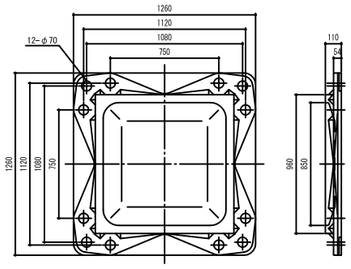

柱脚詳細例（Fc24の場合）

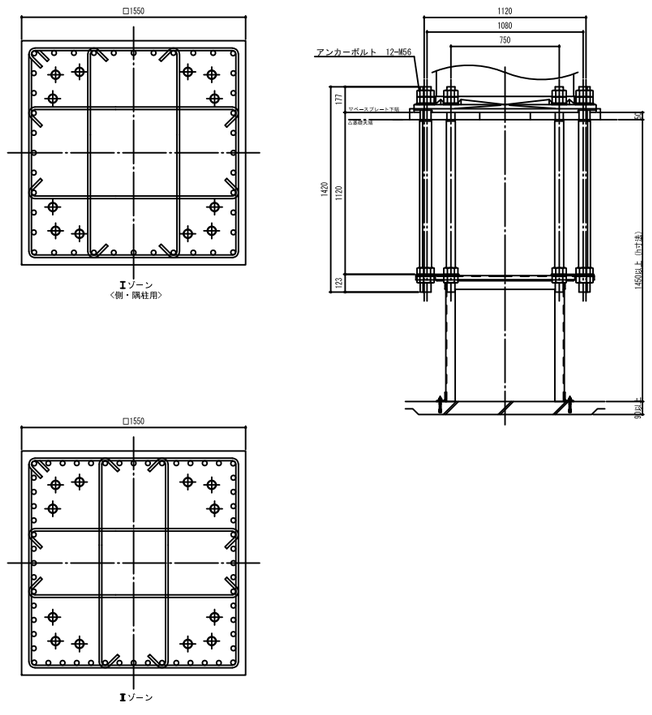

適用柱	角形鋼管柱 □950 （板厚範囲：16～40mm）						
アンカーボルト	12-M56						
	Ⅰ ゾーン			Ⅱゾーン			鉄筋の定着長さ
	柱形	基礎柱形主筋	帯筋	柱形	基礎柱形主筋	帯筋	(Lt)
〈側・隅柱用〉	1550	40-D29 (SD390)	■-D16@100 (SD295)	1550	56-D29 (SD390)	■-D16@100 (SD295)	980
〈中柱用〉	1550	32-D29 (SD390)	■-D16@100 (SD295)	1550	56-D29 (SD390)	■-D16@100 (SD295)	980

注1）Ⅰ、Ⅱ ゾーン分けについてはハイベースNEO設計ハンドブックの各型式の耐力線図を参照下さい。
注2）表中の鉄筋量は基礎立上りのない場合（基礎ばり天端と基礎柱形天端が一致する場合）の設計例です。立上りがある場合、
　独立基礎の場合は、ハイベースNEO設計ハンドブック第4章に従い、日本建築学会等の規準・指針に準拠した設計を行って下さい。
注3）＜中柱用＞の鉄筋量は、基礎梁内のあばら筋をD13@250として算定しています。あばら筋断面積がこれよりも小さくなる場合、
　あばら筋間隔がこれより大きくなる場合は＜側・隅柱用＞の鉄筋量として下さい。
注4）h寸法は杭がない場合です。杭がある場合は表中のh寸法＋100mm以上確保して下さい。
注5）アンカーボルト設置用架台は一例です。アンカーボルトサイズや杭の有無など諸条件により形状が異なります。
注6）鉄筋の定着長さLtは、表中の寸法以上確保して下さい。（上部下部共通）

GB950-12-64

ベースプレート詳細図

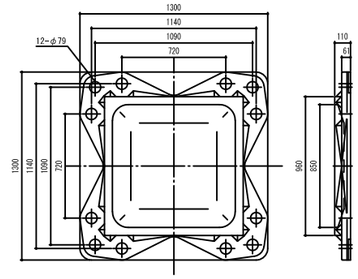

柱脚詳細例（Fc24の場合）

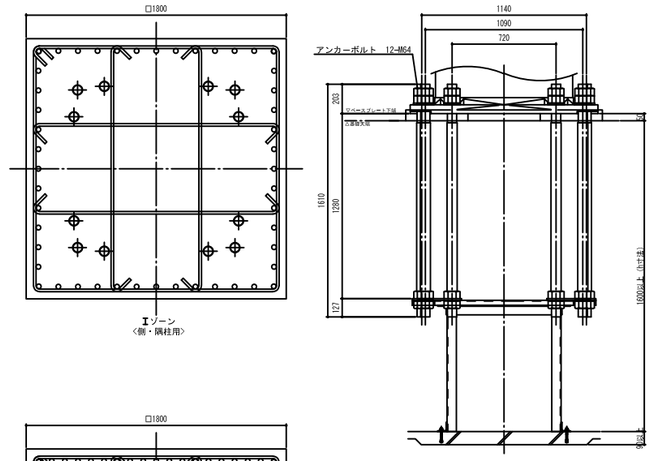

適用柱	角形鋼管柱 □950 （板厚範囲：16～40mm）						
アンカーボルト	12-M64						
	Ⅰ ゾーン			Ⅱゾーン			鉄筋の定着長さ
	柱形	基礎柱形主筋	帯筋	柱形	基礎柱形主筋	帯筋	(Lt)
〈側・隅柱用〉	1800	49-D29 (SD390)	■-D16@100 (SD295)	1800	72-D29 (SD390)	■-D16@80 (SD295)	1130
〈中柱用〉	1800	40-D29 (SD390)	■-D16@100 (SD295)	1800	72-D29 (SD390)	■-D16@80 (SD295)	1130

注1）Ⅰ、Ⅱ ゾーン分けについてはハイベースNEO設計ハンドブックの各型式の耐力線図を参照下さい。
注2）表中の鉄筋量は基礎立上りのない場合（基礎ばり天端と基礎柱形天端が一致する場合）の設計例です。立上りがある場合、
　独立基礎の場合は、ハイベースNEO設計ハンドブック第4章に従い、日本建築学会等の規準・指針に準拠した設計を行って下さい。
注3）＜中柱用＞の鉄筋量は、基礎梁内のあばら筋をD13@250として算定しています。あばら筋断面積がこれよりも小さくなる場合、
　あばら筋間隔がこれより大きくなる場合は＜側・隅柱用＞の鉄筋量として下さい。
注4）h寸法は杭がない場合です。杭がある場合は表中のh寸法＋100mm以上確保して下さい。
注5）アンカーボルト設置用架台は一例です。アンカーボルトサイズや杭の有無など諸条件により形状が異なります。
注6）鉄筋の定着長さLtは、表中の寸法以上確保して下さい。（上部下部共通）

GB950-12-72

ベースプレート詳細図

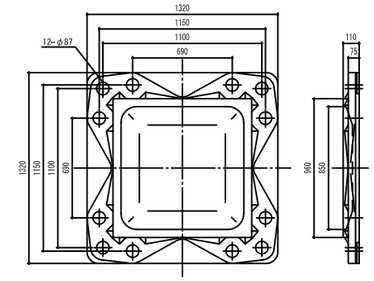

柱脚詳細例（Fc24の場合）

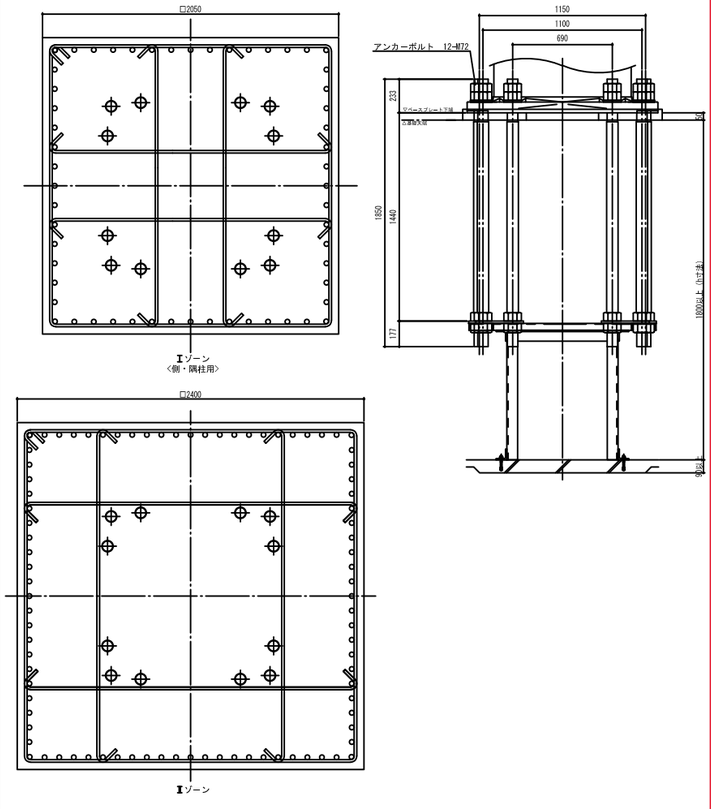

適用柱	角形鋼管柱 □950 （板厚範囲：16～40mm）						
アンカーボルト	12-M72						
	Ⅰ ゾーン			Ⅱゾーン			鉄筋の定着長さ
	柱形	基礎柱形主筋	帯筋	柱形	基礎柱形主筋	帯筋	(Lt)
〈側・隅柱用〉	2050	56-D29 (SD390)	■-D16@100 (SD295)	2400	88-D29 (SD390)	■-D16@80 (SD295)	1260
〈中柱用〉	2050	48-D29 (SD390)	■-D16@100 (SD295)	2400	88-D29 (SD390)	■-D16@80 (SD295)	1260

注1）Ⅰ、Ⅱ ゾーン分けについてはハイベースNEO設計ハンドブックの各型式の耐力線図を参照下さい。
注2）表中の鉄筋量は基礎立上りのない場合（基礎ばり天端と基礎柱形天端が一致する場合）の設計例です。立上りがある場合、
　独立基礎の場合は、ハイベースNEO設計ハンドブック第4章に従い、日本建築学会等の規準・指針に準拠した設計を行って下さい。
注3）＜中柱用＞の鉄筋量は、基礎梁内のあばら筋をD13@250として算定しています。あばら筋断面積がこれよりも小さくなる場合、
　あばら筋間隔がこれより大きくなる場合は＜側・隅柱用＞の鉄筋量として下さい。
注4）h寸法は杭がない場合です。杭がある場合は表中のh寸法＋100mm以上確保して下さい。
注5）アンカーボルト設置用架台は一例です。アンカーボルトサイズや杭の有無など諸条件により形状が異なります。
注6）鉄筋の定着長さLtは、表中の寸法以上確保して下さい。（上部下部共通）

22. 10.

2022/10 **柱脚詳細例（Fc24の場合）を追加**

GB1000-12-56

ベースプレート詳細図

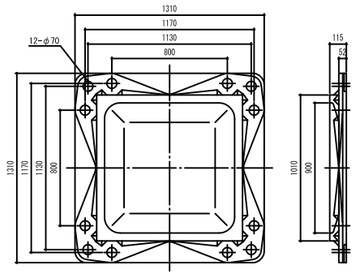

柱脚詳細例（Fc24の場合）

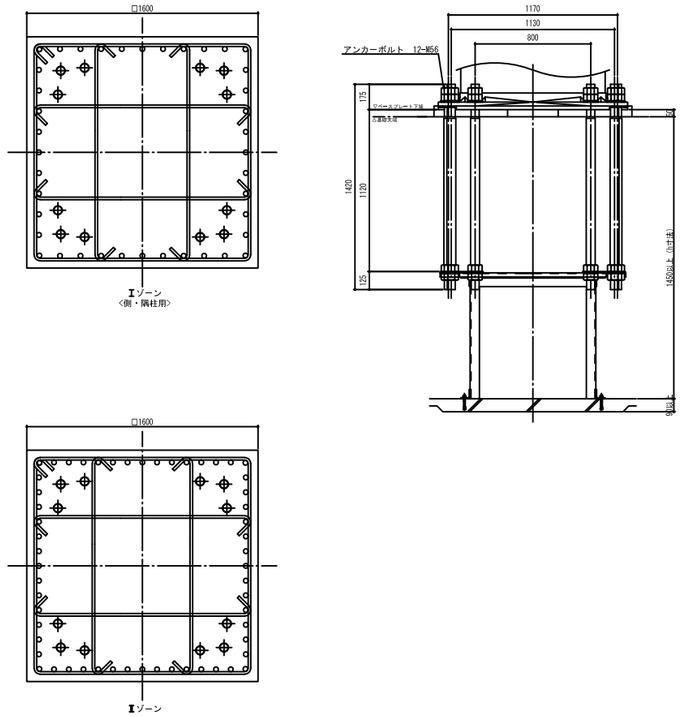

適用柱	角形鋼管柱 □1000 （板厚範囲：16～40mm）						
アンカーボルト	12-M56						
	Ⅰ ゾーン			Ⅱゾーン			鉄筋の定着長さ(Lt)
	柱形	基礎柱形主筋	帯筋	柱形	基礎柱形主筋	帯筋	
〈側・隅柱用〉	1600	40-D29 (SD390)	■-D16@100 (SD295)	1600	56-D29 (SD390)	■-D16@100 (SD295)	970
〈中柱用〉	1600	36-D29 (SD390)	■-D16@100 (SD295)	1600	56-D29 (SD390)	■-D16@100 (SD295)	970

注1) Ⅰ, Ⅱ ゾーン分けについてはハイベースNEO設計ハンドブックの各型式の耐力線図を参照下さい。
注2) 表中の鉄筋量は基礎立上りのない場合（基礎ばり天端と基礎柱形天端が一致する場合）の設計例です。立上りがある場合、
　独立基礎の場合は、ハイベースNEO設計ハンドブック第4章に従い、日本建築学会等の規準・指針に準拠した設計を行って下さい。
注3) ＜中柱用＞の鉄筋量は、基礎梁内のあばら筋をD13@250として算定しています。あばら筋断面積がこれよりも小さくなる場合、
　あばら筋間隔がこれより大きくなる場合は＜側・隅柱用＞の鉄筋量として下さい。
注4) h寸法は杭がない場合です。杭がある場合は表中のh寸法+100mm以上確保して下さい。
注5) アンカーボルト設置用架台は一例です。アンカーボルトサイズや杭の有無など諸条件により形状が異なります。
注6) 鉄筋の定着長さLtは、表中の寸法以上確保して下さい。(上部下部共通)

GB1000-12-64

ベースプレート詳細図

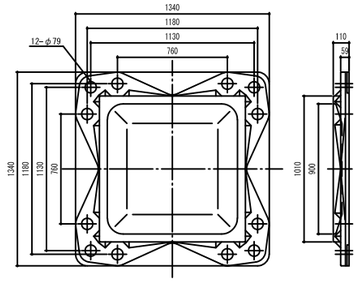

柱脚詳細例（Fc24の場合）

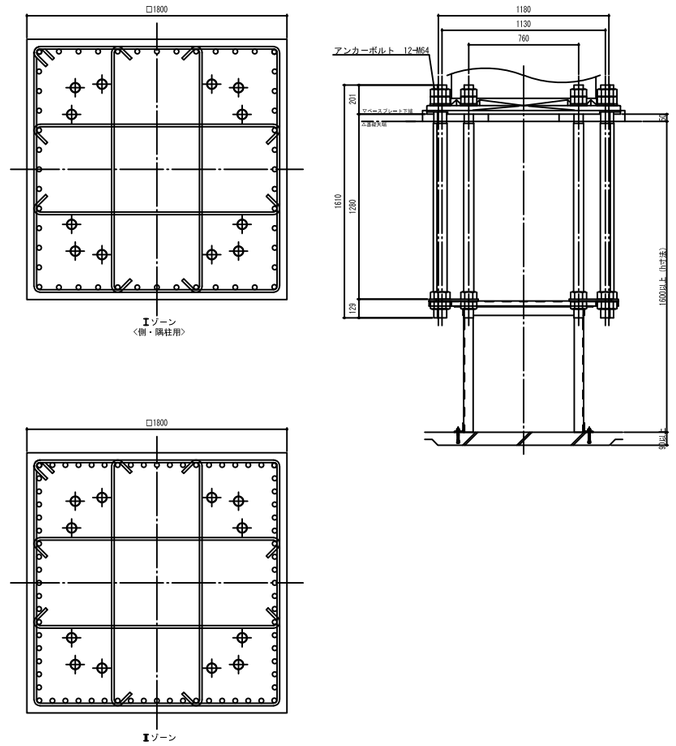

適用柱	角形鋼管柱 □1000 （板厚範囲：16～40mm）						
アンカーボルト	12-M64						
	Ⅰ ゾーン			Ⅱゾーン			鉄筋の定着長さ(Lt)
	柱形	基礎柱形主筋	帯筋	柱形	基礎柱形主筋	帯筋	
〈側・隅柱用〉	1800	48-D29 (SD390)	■-D16@100 (SD295)	1800	72-D29 (SD390)	■-D16@80 (SD295)	1130
〈中柱用〉	1800	40-D29 (SD390)	■-D16@100 (SD295)	1800	72-D29 (SD390)	■-D16@80 (SD295)	1130

注1) Ⅰ, Ⅱ ゾーン分けについてはハイベースNEO設計ハンドブックの各型式の耐力線図を参照下さい。
注2) 表中の鉄筋量は基礎立上りのない場合（基礎ばり天端と基礎柱形天端が一致する場合）の設計例です。立上りがある場合、
　独立基礎の場合は、ハイベースNEO設計ハンドブック第4章に従い、日本建築学会等の規準・指針に準拠した設計を行って下さい。
注3) ＜中柱用＞の鉄筋量は、基礎梁内のあばら筋をD13@250として算定しています。あばら筋断面積がこれよりも小さくなる場合、
　あばら筋間隔がこれより大きくなる場合は＜側・隅柱用＞の鉄筋量として下さい。
注4) h寸法は杭がない場合です。杭がある場合は表中のh寸法+100mm以上確保して下さい。
注5) アンカーボルト設置用架台は一例です。アンカーボルトサイズや杭の有無など諸条件により形状が異なります。
注6) 鉄筋の定着長さLtは、表中の寸法以上確保して下さい。(上部下部共通)

GB1000-12-72

ベースプレート詳細図

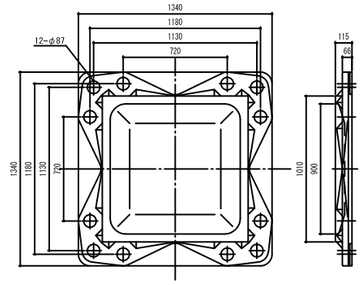

柱脚詳細例（Fc24の場合）

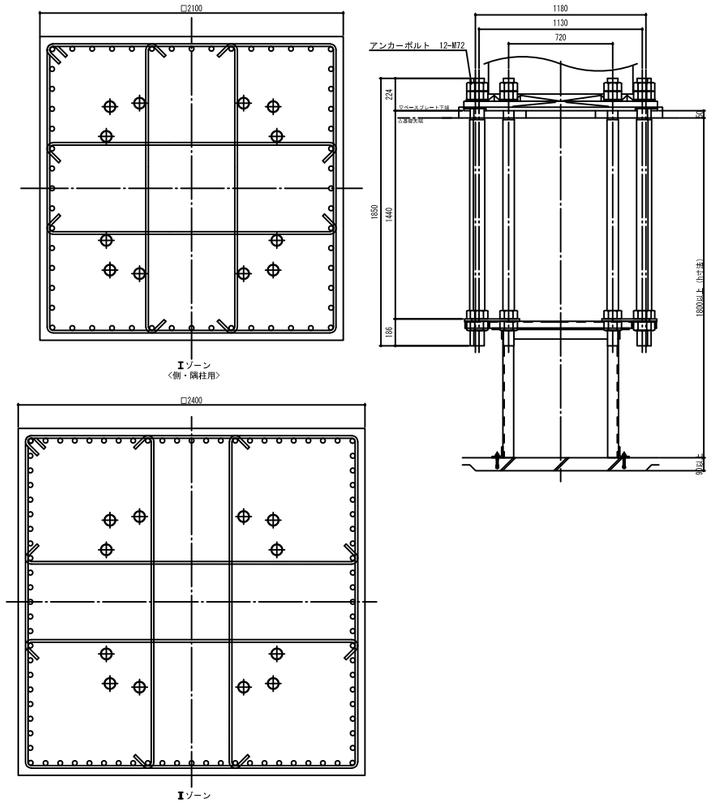

適用柱	角形鋼管柱 □1000 （板厚範囲：16～40mm）						
アンカーボルト	12-M72						
	Ⅰ ゾーン			Ⅱゾーン			鉄筋の定着長さ(Lt)
	柱形	基礎柱形主筋	帯筋	柱形	基礎柱形主筋	帯筋	
〈側・隅柱用〉	2100	56-D29 (SD390)	■-D16@100 (SD295)	2400	88-D29 (SD390)	■-D16@80 (SD295)	1260
〈中柱用〉	2100	48-D29 (SD390)	■-D16@100 (SD295)	2400	88-D29 (SD390)	■-D16@80 (SD295)	1260

注1) Ⅰ, Ⅱ ゾーン分けについてはハイベースNEO設計ハンドブックの各型式の耐力線図を参照下さい。
注2) 表中の鉄筋量は基礎立上りのない場合（基礎ばり天端と基礎柱形天端が一致する場合）の設計例です。立上りがある場合、
　独立基礎の場合は、ハイベースNEO設計ハンドブック第4章に従い、日本建築学会等の規準・指針に準拠した設計を行って下さい。
注3) ＜中柱用＞の鉄筋量は、基礎梁内のあばら筋をD13@250として算定しています。あばら筋断面積がこれよりも小さくなる場合、
　あばら筋間隔がこれより大きくなる場合は＜側・隅柱用＞の鉄筋量として下さい。
注4) h寸法は杭がない場合です。杭がある場合は表中のh寸法+100mm以上確保して下さい。
注5) アンカーボルト設置用架台は一例です。アンカーボルトサイズや杭の有無など諸条件により形状が異なります。
注6) 鉄筋の定着長さLtは、表中の寸法以上確保して下さい。(上部下部共通)

22.10.

2022/10 **柱脚詳細例（Fc24の場合）を追加**

GB1050-12-64

ベースプレート詳細図

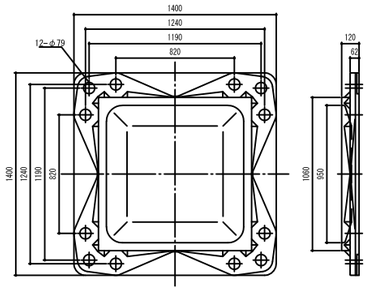

柱脚詳細例（Fc24の場合）

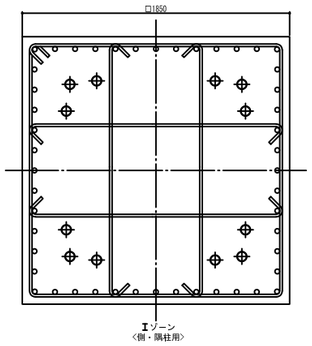

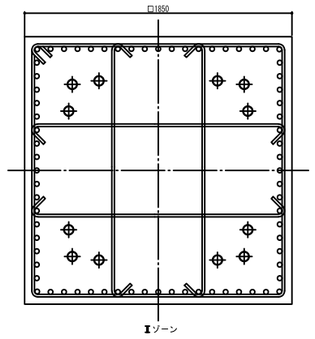

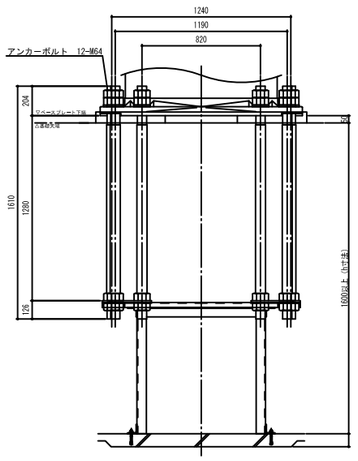

適用柱	角形鋼管柱 □1050 （板厚範囲：16～40mm）						
アンカーボルト	12-M64						
	Ⅰ ゾーン			Ⅱゾーン			鉄筋の定着長さ(Lt)
	柱形	基礎柱形主筋	帯筋	柱形	基礎柱形主筋	帯筋	
〈側・隅柱用〉	1850	48-D29(SD390)	■-D16@100(SD295)	1850	72-D29(SD390)	■-D16@80(SD295)	1120
〈中柱用〉	1850	40-D29(SD390)	■-D16@100(SD295)	1850	72-D29(SD390)	■-D16@80(SD295)	1120

注1）Ⅰ、Ⅱゾーン分けについてはハイベースNEO設計ハンドブックの各型式の耐力線図を参照下さい。
注2）表中の鉄筋量は基礎立上りのない場合（基礎ばり天端と基礎柱形天端が一致する場合）の設計例です。立上りがある場合、
　独立基礎の場合は、ハイベースNEO設計ハンドブック第4章に従い、日本建築学会等の規準・指針に準拠した設計を行って下さい。
注3）＜中柱用＞の鉄筋量は、基礎梁内のあばら筋をD13@250として算定しています。あばら筋断面積がこれよりも小さくなる場合、
　あばら筋間隔がこれより大きくなる場合は＜側・隅柱用＞の鉄筋量として下さい。
注4）h寸法は杭がない場合です。杭がある場合は表中のh寸法＋100mm以上確保して下さい。
注5）アンカーボルト設置用架台は一例です。アンカーボルトサイズや杭の有無など諸条件により形状が異なります。
注6）鉄筋の定着長さLtは、表中の寸法以上確保して下さい。（上部下部共通）

GB1050-12-72

ベースプレート詳細図

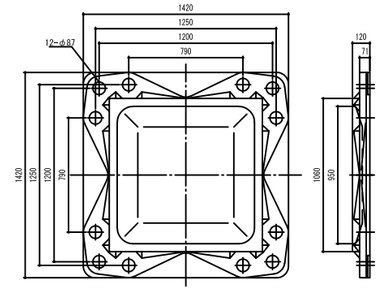

柱脚詳細例（Fc24の場合）

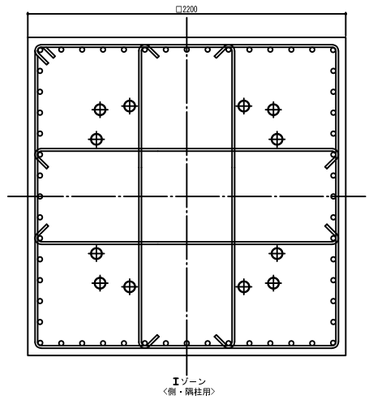

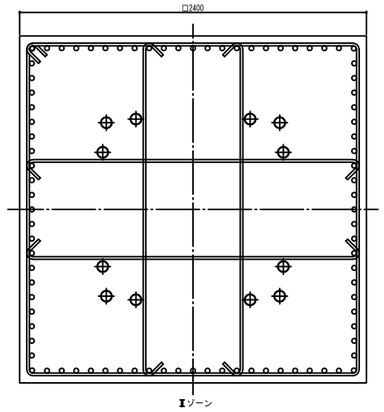

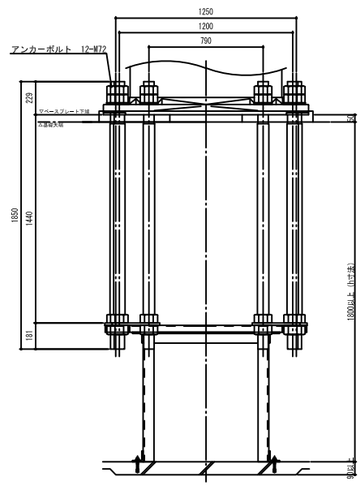

適用柱	角形鋼管柱 □1050 （板厚範囲：16～40mm）						
アンカーボルト	12-M72						
	Ⅰ ゾーン			Ⅱゾーン			鉄筋の定着長さ(Lt)
	柱形	基礎柱形主筋	帯筋	柱形	基礎柱形主筋	帯筋	
〈側・隅柱用〉	2200	56-D29(SD390)	■-D16@100(SD295)	2400	88-D29(SD390)	■-D16@80(SD295)	1260
〈中柱用〉	2200	48-D29(SD390)	■-D16@100(SD295)	2400	88-D29(SD390)	■-D16@80(SD295)	1260

注1）Ⅰ、Ⅱゾーン分けについてはハイベースNEO設計ハンドブックの各型式の耐力線図を参照下さい。
注2）表中の鉄筋量は基礎立上りのない場合（基礎ばり天端と基礎柱形天端が一致する場合）の設計例です。立上りがある場合、
　独立基礎の場合は、ハイベースNEO設計ハンドブック第4章に従い、日本建築学会等の規準・指針に準拠した設計を行って下さい。
注3）＜中柱用＞の鉄筋量は、基礎梁内のあばら筋をD13@250として算定しています。あばら筋断面積がこれよりも小さくなる場合、
　あばら筋間隔がこれより大きくなる場合は＜側・隅柱用＞の鉄筋量として下さい。
注4）h寸法は杭がない場合です。杭がある場合は表中のh寸法＋100mm以上確保して下さい。
注5）アンカーボルト設置用架台は一例です。アンカーボルトサイズや杭の有無など諸条件により形状が異なります。
注6）鉄筋の定着長さLtは、表中の寸法以上確保して下さい。（上部下部共通）

22. 10.

2022/10 **柱脚詳細例（Fc24の場合）を追加**

GB1100-12-64

ベースプレート詳細図

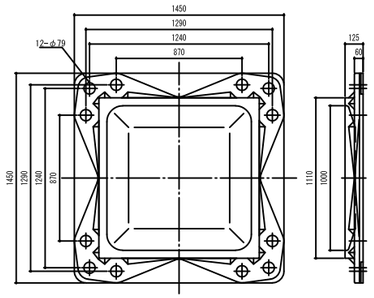

柱脚詳細例（Fc24の場合）

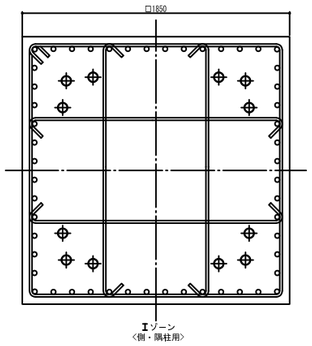

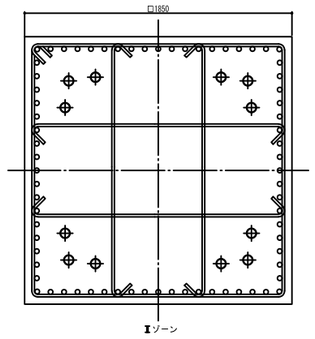

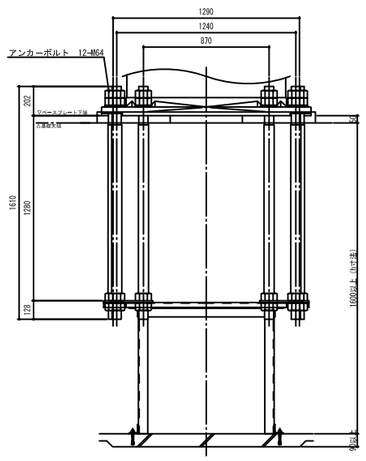

適用柱	角形鋼管柱 □1100 （板厚範囲：16～40mm）						
アンカーボルト	12-M64						
	Ⅰゾーン			Ⅱゾーン			鉄筋の定着長さ(Lt)
	柱形	基礎柱形主筋	帯筋	柱形	基礎柱形主筋	帯筋	
〈側・隅柱用〉	1850	52-D29(SD390)	■-D16@100(SD295)	1850	72-D29(SD390)	■-D16@80(SD295)	1120
〈中柱用〉	1850	44-D29(SD390)	■-D16@100(SD295)	1850	72-D29(SD390)	■-D16@80(SD295)	1120

注1）Ⅰ、Ⅱゾーン分けについてはハイベースNEO設計ハンドブックの各型式の耐力線図を参照下さい。
注2）表中の鉄筋量は基礎立上りのない場合（基礎ばり天端と基礎柱形天端が一致する場合）の設計例です。立上りがある場合、
　独立基礎の場合は、ハイベースNEO設計ハンドブック第4章に従い、日本建築学会等の規準・指針に準拠した設計を行って下さい。
注3）＜中柱用＞の鉄筋量は、基礎梁内のあばら筋をD13@250として算定しています。あばら筋断面積がこれよりも小さくなる場合、
　あばら筋間隔がこれより大きくなる場合は＜側・隅柱用＞の鉄筋量として下さい。
注4）h寸法は杭がない場合です。杭がある場合は表中のh寸法＋100mm以上確保して下さい。
注5）アンカーボルト設置用架台は一例です。アンカーボルトサイズや杭の有無など諸条件により形状が異なります。
注6）鉄筋の定着長さLtは、表中の寸法以上確保して下さい。（上部下部共通）

GB1100-12-72

ベースプレート詳細図

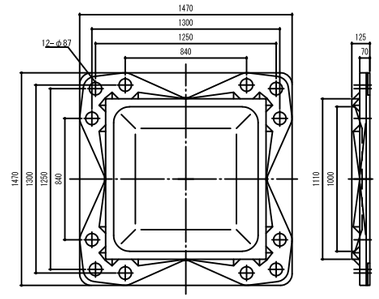

柱脚詳細例（Fc24の場合）

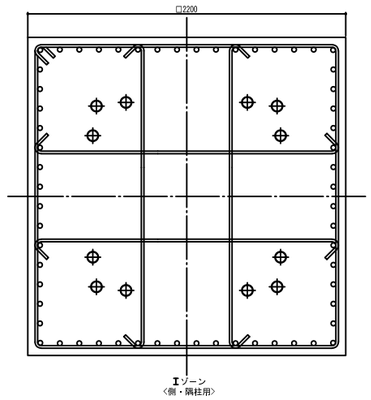

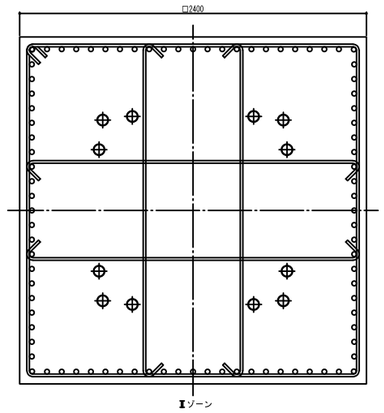

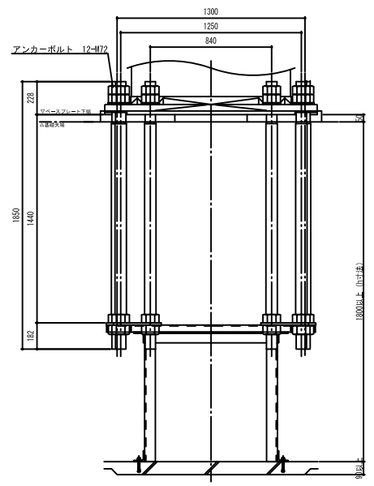

適用柱	角形鋼管柱 □1100 （板厚範囲：16～40mm）						
アンカーボルト	12-M72						
	Ⅰゾーン			Ⅱゾーン			鉄筋の定着長さ(Lt)
	柱形	基礎柱形主筋	帯筋	柱形	基礎柱形主筋	帯筋	
〈側・隅柱用〉	2200	60-D29(SD390)	■-D16@100(SD295)	2400	88-D29(SD390)	■-D16@80(SD295)	1260
〈中柱用〉	2200	52-D29(SD390)	■-D16@100(SD295)	2400	88-D29(SD390)	■-D16@80(SD295)	1260

注1）Ⅰ、Ⅱゾーン分けについてはハイベースNEO設計ハンドブックの各型式の耐力線図を参照下さい。
注2）表中の鉄筋量は基礎立上りのない場合（基礎ばり天端と基礎柱形天端が一致する場合）の設計例です。立上りがある場合、
　独立基礎の場合は、ハイベースNEO設計ハンドブック第4章に従い、日本建築学会等の規準・指針に準拠した設計を行って下さい。
注3）＜中柱用＞の鉄筋量は、基礎梁内のあばら筋をD13@250として算定しています。あばら筋断面積がこれよりも小さくなる場合、
　あばら筋間隔がこれより大きくなる場合は＜側・隅柱用＞の鉄筋量として下さい。
注4）h寸法は杭がない場合です。杭がある場合は表中のh寸法＋100mm以上確保して下さい。
注5）アンカーボルト設置用架台は一例です。アンカーボルトサイズや杭の有無など諸条件により形状が異なります。
注6）鉄筋の定着長さLtは、表中の寸法以上確保して下さい。（上部下部共通）

22. 10.

2022/10 **柱脚詳細例（Fc24の場合）を追加**

GB1150-12-64

ベースプレート詳細図

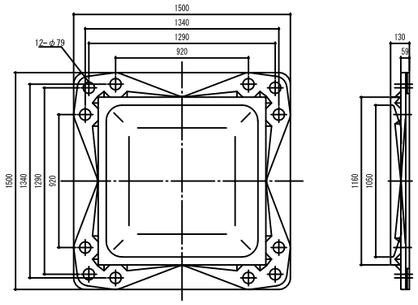

柱脚詳細例（Fc24の場合）

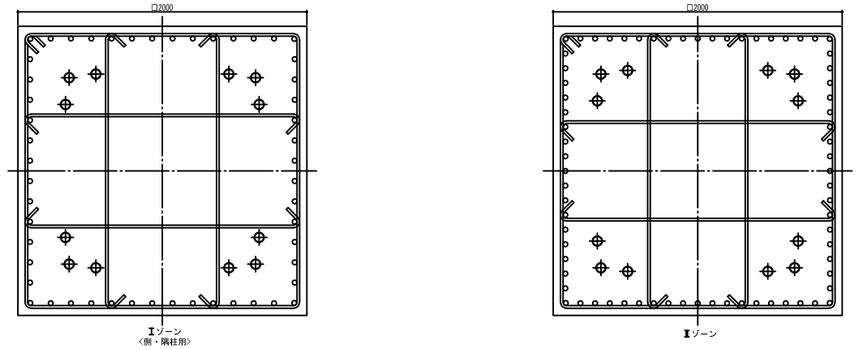

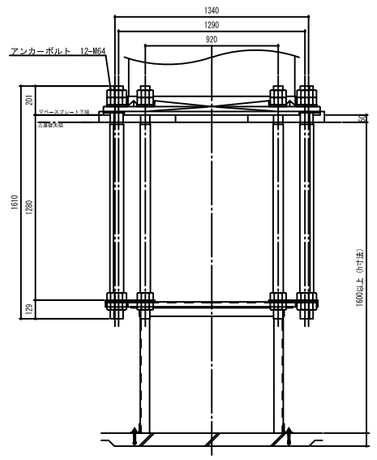

適用柱	角形鋼管柱　□1150　（板厚範囲：16～40mm）						
アンカーボルト	12-M64						
	Ⅰゾーン			Ⅱゾーン			鉄筋の定着長さ(Lt)
	柱形	基礎柱形主筋	帯筋	柱形	基礎柱形主筋	帯筋	
〈側・隅柱用〉	2000	52-D29(SD390)	■-D16@100(SD295)	2000	72-D29(SD390)	■-D16@80(SD295)	1090
〈中柱用〉	2000	44-D29(SD390)	■-D16@100(SD295)	2000	72-D29(SD390)	■-D16@80(SD295)	1090

注1）Ⅰ、Ⅱゾーン分けについてはハイベースNEO設計ハンドブックの各型式の耐力線図を参照下さい。
注2）表中の鉄筋量は基礎立上りのない場合（基礎ばり天端と基礎柱形天端が一致する場合）の設計例です。立上りがある場合、
　　独立基礎の場合は、ハイベースNEO設計ハンドブック第4章に従い、日本建築学会等の規準・指針に準拠した設計を行って下さい。
注3）＜中柱用＞の鉄筋量は、基礎梁内のあばら筋をD13@250として算定しています。あばら筋断面積がこれよりも小さくなる場合、
　　あばら筋間隔がこれより大きくなる場合は＜側・隅柱用＞の鉄筋量として下さい。
注4）h寸法は杭がない場合です。杭がある場合は基中のh寸法＋100mm以上確保して下さい。
注5）アンカーボルト設置用架台は一例です。アンカーボルトサイズや杭の有無など諸条件により形状が異なります。
注6）鉄筋の定着長さLtは、表中の寸法以上確保して下さい。（上部下部共通）

GB1150-12-72

ベースプレート詳細図

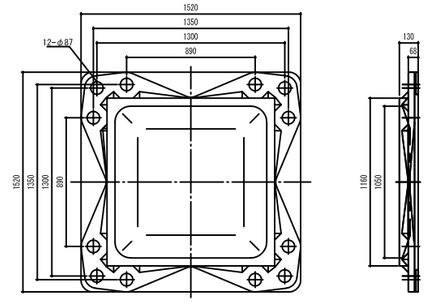

柱脚詳細例（Fc24の場合）

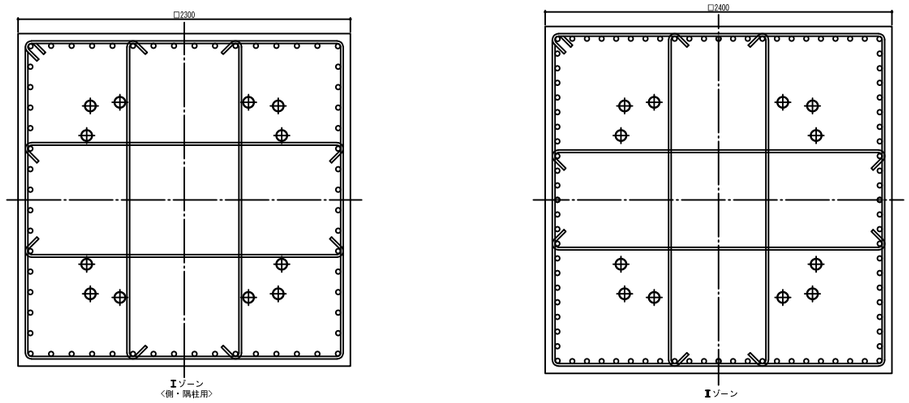

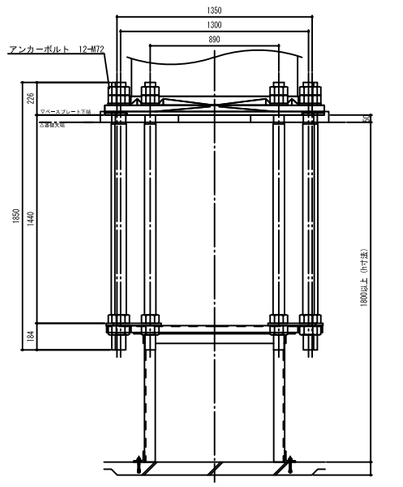

適用柱	角形鋼管柱　□1150　（板厚範囲：16～40mm）						
アンカーボルト	12-M72						
	Ⅰゾーン			Ⅱゾーン			鉄筋の定着長さ(Lt)
	柱形	基礎柱形主筋	帯筋	柱形	基礎柱形主筋	帯筋	
〈側・隅柱用〉	2300	60-D29(SD390)	■-D16@100(SD295)	2400	88-D29(SD390)	■-D16@80(SD295)	1260
〈中柱用〉	2300	52-D29(SD390)	■-D16@100(SD295)	2400	88-D29(SD390)	■-D16@80(SD295)	1260

注1）Ⅰ、Ⅱゾーン分けについてはハイベースNEO設計ハンドブックの各型式の耐力線図を参照下さい。
注2）表中の鉄筋量は基礎立上りのない場合（基礎ばり天端と基礎柱形天端が一致する場合）の設計例です。立上りがある場合、
　　独立基礎の場合は、ハイベースNEO設計ハンドブック第4章に従い、日本建築学会等の規準・指針に準拠した設計を行って下さい。
注3）＜中柱用＞の鉄筋量は、基礎梁内のあばら筋をD13@250として算定しています。あばら筋断面積がこれよりも小さくなる場合、
　　あばら筋間隔がこれより大きくなる場合は＜側・隅柱用＞の鉄筋量として下さい。
注4）h寸法は杭がない場合です。杭がある場合は基中のh寸法＋100mm以上確保して下さい。
注5）アンカーボルト設置用架台は一例です。アンカーボルトサイズや杭の有無など諸条件により形状が異なります。
注6）鉄筋の定着長さLtは、表中の寸法以上確保して下さい。（上部下部共通）

22.10.

2022/10 **柱脚詳細例（Fc24の場合）を追加**

GB1200-12-64

ベースプレート詳細図

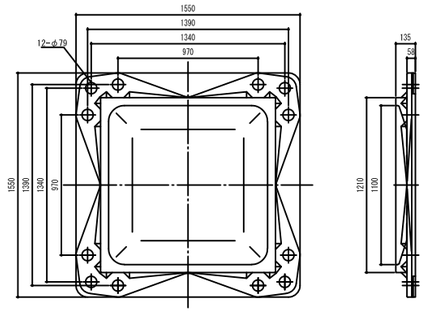

柱脚詳細例（Fc24の場合）

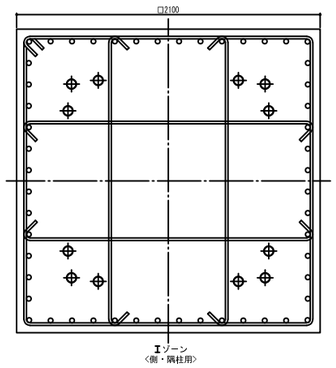

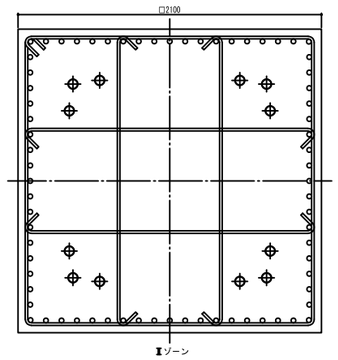

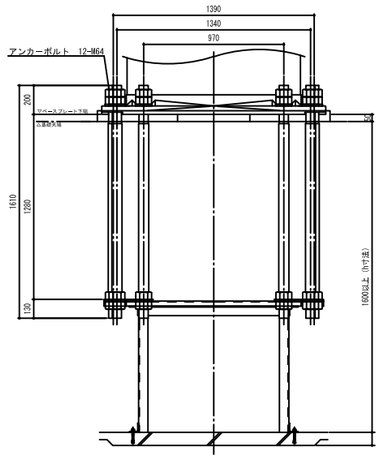

適用柱	角形鋼管柱　□1200　（板厚範囲：16～40mm）						
アンカーボルト	12-M64						
	Ⅰゾーン			Ⅱゾーン			鉄筋の定着長さ（Lt）
	柱形	基礎柱形主筋	帯筋	柱形	基礎柱形主筋	帯筋	
〈側・隅柱用〉	2100	52-D29（SD390）	■-D16@100（SD295）	2100	72-D29（SD390）	■-D16@80（SD295）	1070
〈中柱用〉	2100	44-D29（SD390）	■-D16@100（SD295）	2100	72-D29（SD390）	■-D16@80（SD295）	1070

注1）Ⅰ、Ⅱゾーン分けについてはハイベースNEO設計ハンドブックの各型式の耐力線図を参照下さい。
注2）表中の鉄筋量は基礎立上りのない場合（基礎ばり天端と基礎柱形天端が一致する場合）の設計例です。立上りがある場合、
　　独立基礎の場合は、ハイベースNEO設計ハンドブック第4章に従い、日本建築学会等の規準・指針に準拠した設計を行って下さい。
注3）＜中柱用＞の鉄筋量は、基礎梁内のあばら筋をD13@250として算定しています。あばら筋断面積がこれよりも小さくなる場合、
　　あばら筋間隔がこれより大きくなる場合は＜側・隅柱用＞の鉄筋量として下さい。
注4）h寸法は杭がない場合です。杭がある場合は表中のH寸法＋100mm以上確保して下さい。
注5）アンカーボルト設置用架台は一例です。アンカーボルトサイズや杭の有無など諸条件により形状が異なります。
注6）鉄筋の定着長さLtは、表中の寸法以上確保して下さい。（上部下部共通）

GB1200-12-72

ベースプレート詳細図

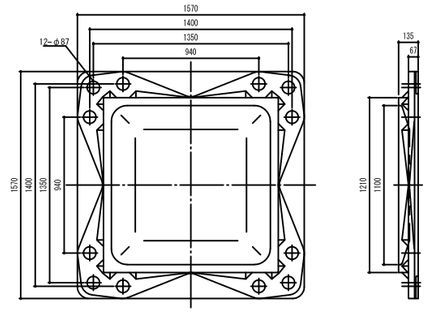

柱脚詳細例（Fc24の場合）

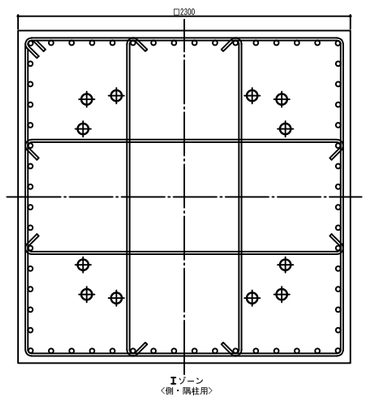

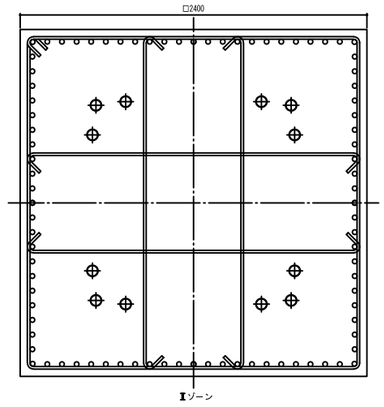

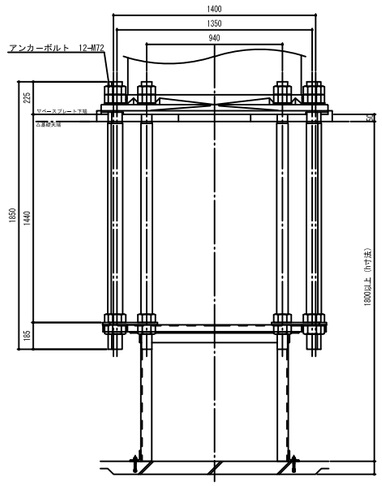

適用柱	角形鋼管柱　□1200　（板厚範囲：16～40mm）						
アンカーボルト	12-M72						
	Ⅰゾーン			Ⅱゾーン			鉄筋の定着長さ（Lt）
	柱形	基礎柱形主筋	帯筋	柱形	基礎柱形主筋	帯筋	
〈側・隅柱用〉	2300	60-D29（SD390）	■-D16@100（SD295）	2400	88-D29（SD390）	■-D16@80（SD295）	1260
〈中柱用〉	2300	52-D29（SD390）	■-D16@100（SD295）	2400	88-D29（SD390）	■-D16@80（SD295）	1260

注1）Ⅰ、Ⅱゾーン分けについてはハイベースNEO設計ハンドブックの各型式の耐力線図を参照下さい。
注2）表中の鉄筋量は基礎立上りのない場合（基礎ばり天端と基礎柱形天端が一致する場合）の設計例です。立上りがある場合、
　　独立基礎の場合は、ハイベースNEO設計ハンドブック第4章に従い、日本建築学会等の規準・指針に準拠した設計を行って下さい。
注3）＜中柱用＞の鉄筋量は、基礎梁内のあばら筋をD13@250として算定しています。あばら筋断面積がこれよりも小さくなる場合、
　　あばら筋間隔がこれより大きくなる場合は＜側・隅柱用＞の鉄筋量として下さい。
注4）h寸法は杭がない場合です。杭がある場合は表中のH寸法＋100mm以上確保して下さい。
注5）アンカーボルト設置用架台は一例です。アンカーボルトサイズや杭の有無など諸条件により形状が異なります。
注6）鉄筋の定着長さLtは、表中の寸法以上確保して下さい。（上部下部共通）

22. 10.

2022/10 **柱脚詳細例（Fc24の場合）を追加**

GM850-8-64

ベースプレート詳細図

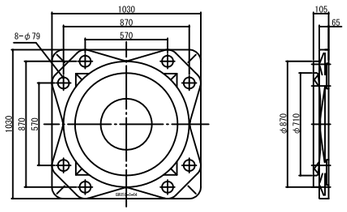

柱脚詳細例（Fc24の場合）

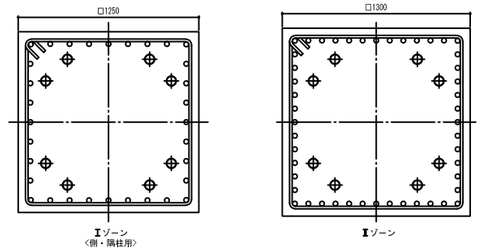

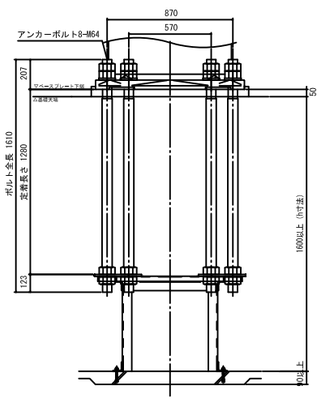

適用柱	円形鋼管柱　φ850　（最大板厚：40mm）						
アンカーボルト	8-M64						
	Ⅰゾーン			Ⅱゾーン			鉄筋の定着長さ（Lt）
	柱形	基礎柱形主筋	帯筋	柱形	基礎柱形主筋	帯筋	
〈側・隅柱用〉	1250	32-D29（SD390）	D16@100（SD295）	1300	48-D29（SD390）	D16@80（SD295）	1090
〈中柱用〉	1250	28-D29（SD390）	D16@100（SD295）	1300	48-D29（SD390）	D16@80（SD295）	1090

注1）Ⅰ、Ⅱゾーン分けについてはハイベースNEO設計ハンドブックの各型式の耐力線図を参照下さい。
注2）表中の鉄筋量は基礎立上りのない場合（基礎ばり天端と基礎柱形天端が一致する場合）の設計例です。立上りがある場合、
　独立基礎の場合は、ハイベースNEO設計ハンドブック第4章に従い、日本建築学会等の規準・指針に準拠した設計を行って下さい。
注3）＜中柱用＞の鉄筋量は、基礎梁内のあばら筋をD10@250として算定しています。あばら筋断面積がこれよりも小さくなる場合、
　あばら筋間隔がこれより大きくなる場合は＜側・隅柱用＞の鉄筋量として下さい。
注4）h寸法は杭がない場合です。杭がある場合は表中のh寸法＋100mm以上確保して下さい。
注5）アンカーボルト設置用架台は一例です。アンカーボルトサイズや杭の有無など諸条件により形状が異なります。
注6）鉄筋の定着長さLtは、表中の寸法以上確保して下さい。（上部下部共通）

GM900-8-64

ベースプレート詳細図

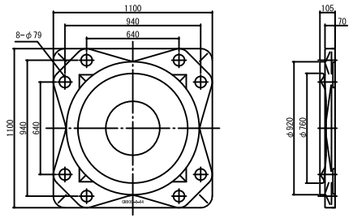

柱脚詳細例（Fc24の場合）

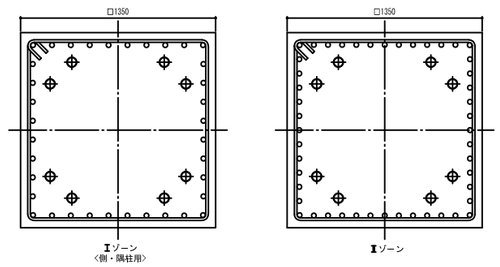

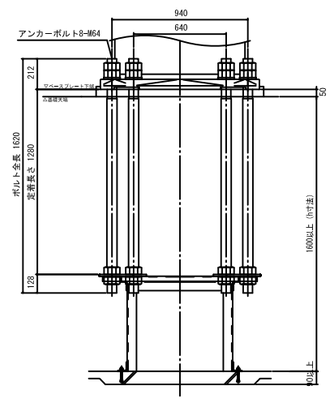

適用柱	円形鋼管柱　φ900, φ914.4　（最大板厚：40mm）						
アンカーボルト	8-M64						
	Ⅰゾーン			Ⅱゾーン			鉄筋の定着長さ（Lt）
	柱形	基礎柱形主筋	帯筋	柱形	基礎柱形主筋	帯筋	
〈側・隅柱用〉	1350	36-D29（SD390）	D16@100（SD295）	1350	48-D29（SD390）	D16@80（SD295）	1070
〈中柱用〉	1350	32-D29（SD390）	D16@100（SD295）	1350	48-D29（SD390）	D16@80（SD295）	1070

注1）Ⅰ、Ⅱゾーン分けについてはハイベースNEO設計ハンドブックの各型式の耐力線図を参照下さい。
注2）表中の鉄筋量は基礎立上りのない場合（基礎ばり天端と基礎柱形天端が一致する場合）の設計例です。立上りがある場合、
　独立基礎の場合は、ハイベースNEO設計ハンドブック第4章に従い、日本建築学会等の規準・指針に準拠した設計を行って下さい。
注3）＜中柱用＞の鉄筋量は、基礎梁内のあばら筋をD10@250として算定しています。あばら筋断面積がこれよりも小さくなる場合、
　あばら筋間隔がこれより大きくなる場合は＜側・隅柱用＞の鉄筋量として下さい。
注4）h寸法は杭がない場合です。杭がある場合は表中のh寸法＋100mm以上確保して下さい。
注5）アンカーボルト設置用架台は一例です。アンカーボルトサイズや杭の有無など諸条件により形状が異なります。
注6）鉄筋の定着長さLtは、表中の寸法以上確保して下さい。（上部下部共通）

GM950-8-64

ベースプレート詳細図

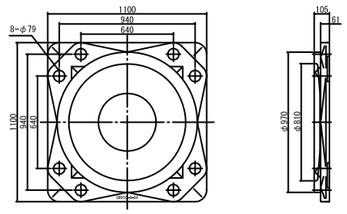

柱脚詳細例（Fc24の場合）

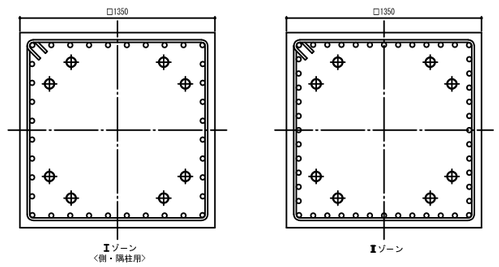

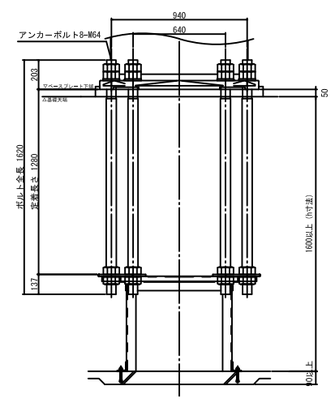

適用柱	円形鋼管柱　φ950　（最大板厚：40mm）						
アンカーボルト	8-M64						
	Ⅰゾーン			Ⅱゾーン			鉄筋の定着長さ（Lt）
	柱形	基礎柱形主筋	帯筋	柱形	基礎柱形主筋	帯筋	
〈側・隅柱用〉	1350	36-D29（SD390）	D16@100（SD295）	1350	48-D29（SD390）	D16@80（SD295）	1070
〈中柱用〉	1350	32-D29（SD390）	D16@100（SD295）	1350	48-D29（SD390）	D16@80（SD295）	1070

注1）Ⅰ、Ⅱゾーン分けについてはハイベースNEO設計ハンドブックの各型式の耐力線図を参照下さい。
注2）表中の鉄筋量は基礎立上りのない場合（基礎ばり天端と基礎柱形天端が一致する場合）の設計例です。立上りがある場合、
　独立基礎の場合は、ハイベースNEO設計ハンドブック第4章に従い、日本建築学会等の規準・指針に準拠した設計を行って下さい。
注3）＜中柱用＞の鉄筋量は、基礎梁内のあばら筋をD10@250として算定しています。あばら筋断面積がこれよりも小さくなる場合、
　あばら筋間隔がこれより大きくなる場合は＜側・隅柱用＞の鉄筋量として下さい。
注4）h寸法は杭がない場合です。杭がある場合は表中のh寸法＋100mm以上確保して下さい。
注5）アンカーボルト設置用架台は一例です。アンカーボルトサイズや杭の有無など諸条件により形状が異なります。
注6）鉄筋の定着長さLtは、表中の寸法以上確保して下さい。（上部下部共通）

GM1000-8-64

ベースプレート詳細図

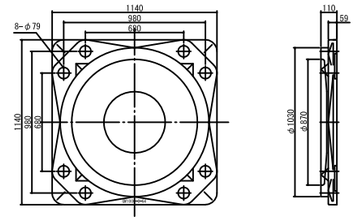

柱脚詳細例（Fc24の場合）

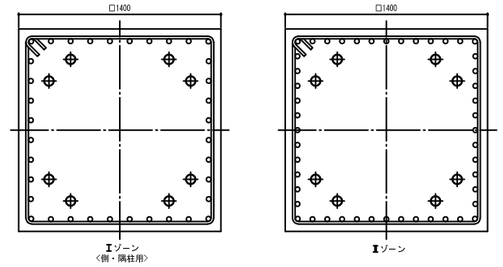

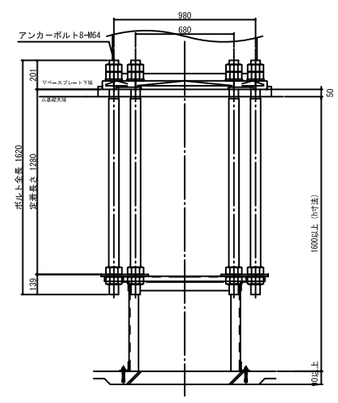

適用柱	円形鋼管柱　φ1000, φ1016　（最大板厚：40mm）						
アンカーボルト	8-M64						
	Ⅰゾーン			Ⅱゾーン			鉄筋の定着長さ（Lt）
	柱形	基礎柱形主筋	帯筋	柱形	基礎柱形主筋	帯筋	
〈側・隅柱用〉	1400	36-D29（SD390）	D16@100（SD295）	1400	48-D29（SD390）	D16@100（SD295）	1120
〈中柱用〉	1400	32-D29（SD390）	D16@100（SD295）	1400	48-D29（SD390）	D16@100（SD295）	1120

注1）Ⅰ、Ⅱゾーン分けについてはハイベースNEO設計ハンドブックの各型式の耐力線図を参照下さい。
注2）表中の鉄筋量は基礎立上りのない場合（基礎ばり天端と基礎柱形天端が一致する場合）の設計例です。立上りがある場合、
　独立基礎の場合は、ハイベースNEO設計ハンドブック第4章に従い、日本建築学会等の規準・指針に準拠した設計を行って下さい。
注3）＜中柱用＞の鉄筋量は、基礎梁内のあばら筋をD10@250として算定しています。あばら筋断面積がこれよりも小さくなる場合、
　あばら筋間隔がこれより大きくなる場合は＜側・隅柱用＞の鉄筋量として下さい。
注4）h寸法は杭がない場合です。杭がある場合は表中のh寸法＋100mm以上確保して下さい。
注5）アンカーボルト設置用架台は一例です。アンカーボルトサイズや杭の有無など諸条件により形状が異なります。
注6）鉄筋の定着長さLtは、表中の寸法以上確保して下さい。（上部下部共通）

2022/10

赤枠の板厚範囲を修正

ハイベースNEO工法　各種寸法及び基礎柱形設計例（Fc21の場合）
〈角形鋼管柱用 □150～□550〉

（ハイベースNEO工法Gタイプは、S造及びCFT造に適用）
（ハイベースNEO工法エコタイプは、S造及びCFT造に適用）

大臣認定 MSTL-0404,0180（Gタイプ用ベースプレート）
MBLT-0042～0046（アンカーボルト）
BCJ評定 BCJ評定-ST0058（Gタイプ）
BCJ評定-ST0059（エコタイプ）

本工法の設計・施工は、鋼構造設計規準、鉄骨工事技術指針、建築工事標準仕様書ＪＡＳＳ６鉄骨工事、建築工事標準仕様書・同解説ＪＡＳＳ５鉄筋コンクリート工事、およびハイベースNEO工法設計ハンドブックに準拠する。

2022/10

Gタイプ　：GB500-8-42
- アンカーボルト径
- アンカーボルト本数
- 柱外形寸法
- 角形鋼管柱用

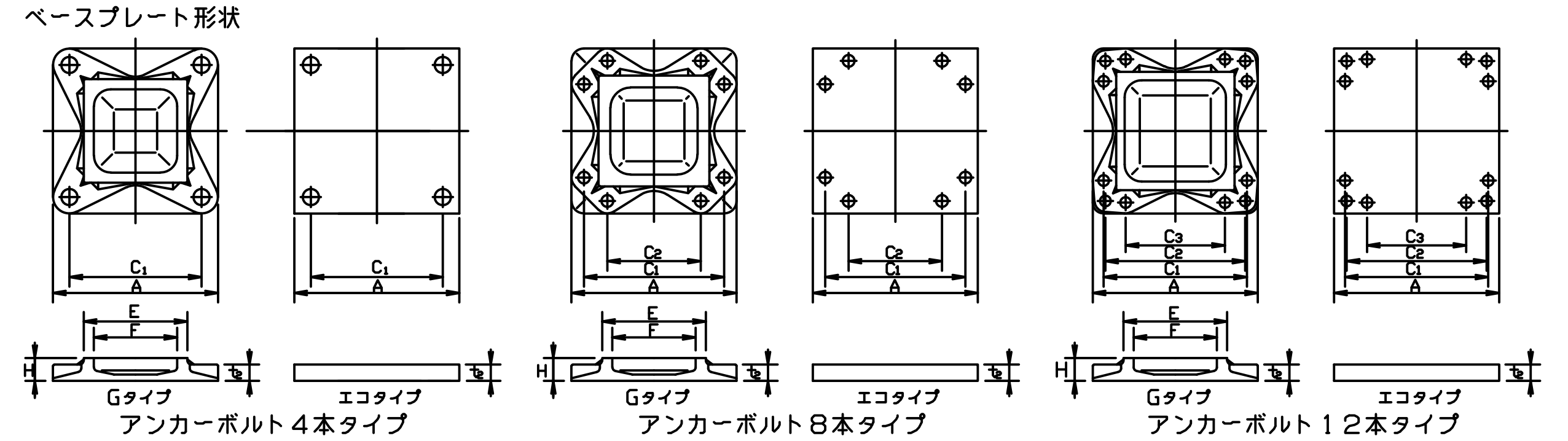

L,L1,h,hc,b寸法、柱形主筋の定着長さ(Lt)

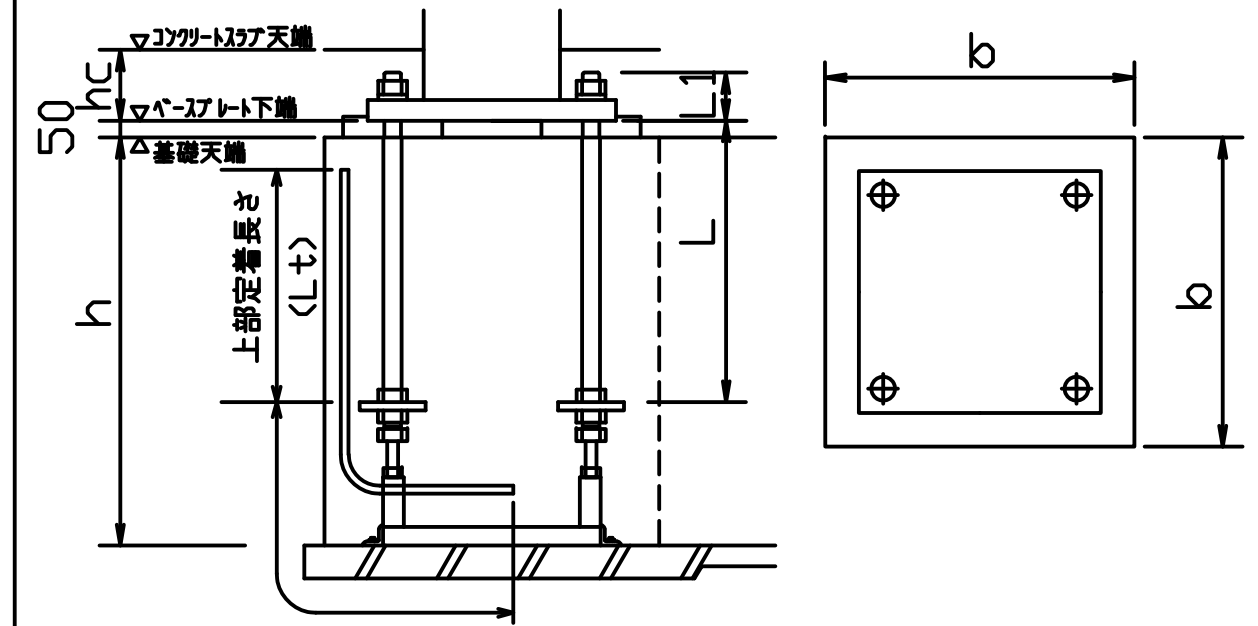

エコタイプはシングルナット仕様（コンクリートスラブに埋込）
Gタイプはダブルナット仕様（露出が標準）
注）表中のh寸法は杭がない場合です。
杭がある場合は表中のh寸法に+100mm以上確保して下さい。
Gタイプでコンクリートスラブに埋め込む場合、スラブ厚(hc寸法)は"L1寸法+最低40mm以上のかぶり"となる寸法を確保してください。

下部定着長さ(Lt)　Lt寸法は定着板上面より下表の定着長さを上下とも確保してください。

・ハイベースNEO工法
（角形鋼管柱用□150～□550）

採用		適用柱		ハイベースNEO型式		アンカーボルト	回転バネ定数 X10^3kN・m/rad	寸法 (mm)								質量(kg)			L (mm)	L1 (mm)	基礎天端～捨てコン天端	ベースプレート下端～コンクリートスラブ天端	基礎柱形の設計例(Fc21) 〈側・隅柱用〉 Ⅰゾーン			Ⅱゾーン			鉄筋の定着長さ	基礎柱形の設計例(Fc21) 〈中柱用（4方向から基礎梁が取り付く場合のみを示す。）〉 Ⅰゾーン			Ⅱゾーン			鉄筋の定着長さ
柱符号	数量	柱サイズ	板厚範囲	エコタイプ	Gタイプ			A	C1	C2	C3	E	F	H	t_2	ベースプレート	部品	セット質量			h(mm)	hc(mm)	柱形 b (mm)	主筋量	帯筋	柱形 b (mm)	主筋量	帯筋	Lt(mm)	柱形 b (mm)	主筋量	帯筋	柱形 b (mm)	主筋量	帯筋	Lt(mm)
		□150	4.5~12	EB150-4-24		4-M24	14.0	290	210	–	–	–	–	–	25	17	14	31	400	80	550以上	120	500	8-D16	D13@150	500	16-D16	D13@150	210	500	8-D16	D13@150	500	16-D16	D13@150	210
		□175	4.5~12	EB175-4-24		4-M24	17.9	310	230	–	–	–	–	–	25	19	14	33	400	80	600以上	120	520	8-D16	D13@150	520	16-D16	D13@150	210	520	8-D16	D13@150	520	16-D16	D13@150	210
		□200	6~12	EB200-4 -24		4-M24	21.9	340	260	–	–	–	–	–	25	23	14	37	400	80	600以上	120	550	8-D16	D13@150	550	16-D16	D13@150	200	550	8-D16	D13@150	550	16-D16	D13@150	200
				-30		4-M30	35.4	360	270						32	33	23	56	400	102	600以上	150	570	8-D19	D13@150	570	16-D19	D13@150	300	570	8-D19	D13@150	570	16-D19	D13@150	300
				-36		4-M36	41.4	360	270						40	41	36	77	480	117	700以上	160	580	12-D19	D13@150	580	20-D19	D13@100	350	580	12-D19	D13@150	580	20-D19	D13@100	350
		□250	6~16	EB250-4 -24		4-M24	32.2	390	310	–	–	–	–	–	25	30	15	45	400	80	600以上	120	600	8-D19	D13@150	600	12-D19	D13@150	200	600	8-D19	D13@150	600	12-D19	D13@150	200
				-30		4-M30	51.3	410	320						32	43	23	66	400	102	600以上	150	610	8-D19	D13@150	610	16-D19	D13@150	300	610	8-D19	D13@150	610	16-D19	D13@150	300
				-36		4-M36	59.7	410	320						40	53	36	89	480	117	700以上	160	610	12-D19	D13@150	610	20-D19	D13@100	350	610	12-D19	D13@150	610	20-D19	D13@100	350
				EB250-8-30		8-M30	51.1	450	360	190					40	64	51	115	600	110	800以上	150	640	12-D22	D13@150	640	20-D22	D13@100	470	640	12-D22	D13@150	640	20-D22	D13@100	470
		□300	6~22	EB300-4 -30		4-M30	70.1	460	370	–	–	–	–	–	32	54	24	78	400	102	600以上	150	660	8-D19	D13@150	660	16-D19	D13@150	280	660	8-D19	D13@150	660	16-D19	D13@150	280
				-36		4-M36	82.9	460	370						40	67	37	104	480	117	700以上	160	660	12-D19	D13@100	660	20-D19	D13@100	350	660	12-D19	D13@100	660	20-D19	D13@100	350
				EB300-8 -30		8-M30	69.4	500	410	240					36	71	51	122	600	106	800以上	150	700	16-D22	D13@150	700	20-D22	D13@100	440	700	16-D22	D13@150	700	20-D22	D13@100	440
				-36		8-M36	84.0	510	420	220					44	90	82	172	720	121	900以上	170	720	16-D25	D13@150	720	24-D25	D13@100	610	720	16-D25	D13@150	720	24-D25	D13@100	610
		□350	9~22	EB350-4-30		4-M30	93.1	510	420	–	–	–	–	–	32	66	24	90	400	102	600以上	150	710	8-D19	D13@100	710	16-D19	D13@100	250	710	8-D19	D13@100	710	16-D19	D13@100	250
				EB350-8 -30		8-M30	89.5	550	460	290					36	86	52	138	600	106	800以上	150	750	16-D22	D13@150	750	20-D22	D13@150	490	750	16-D22	D13@150	750	20-D22	D13@150	490
				-36		8-M36	105	560	470	270					40	99	83	182	720	117	900以上	160	770	16-D25	D13@150	770	24-D25	D13@100	590	770	16-D25	D13@150	770	24-D25	D13@100	590
				-42		8-M42	133	590	480	260					48	132	131	263	840	138	1100以上	180	790	20-D25	D13@150	790	32-D25	D13@100	730	790	20-D25	D13@150	790	32-D25	D13@100	730
			9~25		GB350-4 -42	4-M42	128	550	440	–	–	356	280	75	50	107	72	179	840	145	1100以上	–	750	12-D25	D13@150	750	16-D25	D13@150	510	750	12-D25	D13@150	750	16-D25	D13@150	510
					-48	4-M48	156	590	460					90	61	142	113	255	960	168	1200以上	–	790	12-D25	D13@150	790	20-D25	D13@150	610	790	12-D25	D13@150	790	20-D25	D13@150	610
					GB350-8 -30	8-M30	150	540	450	280				55	28	77	52	129	600	95	800以上	–	740	16-D22	D13@150	740	20-D22	D13@150	490	740	16-D22	D13@150	740	20-D22	D13@150	490
					-36	8-M36	188	560	470	270				65	36	95	83	178	720	116	900以上	–	770	16-D25	D13@150	770	24-D25	D13@100	590	770	16-D25	D13@150	770	24-D25	D13@100	590
					-42	8-M42	216	590	480	260				70	45	118	131	249	840	140	1100以上	–	790	20-D25	D13@100	800	32-D25	D16@100	630	790	20-D25	D13@100	800	32-D25	D16@100	630
		□400	9~25	EB400-8 -30		8-M30	111	600	510	340	–	–	–	–	36	102	52	154	600	106	800以上	150	800	16-D22	D13@150	800	20-D22	D13@150	470	800	12-D22	D13@150	800	20-D22	D13@150	470
				-36		8-M36	127	610	520	320					40	117	83	200	720	117	900以上	160	820	16-D25	D13@100	820	24-D25	D13@100	570	820	12-D25	D13@100	820	24-D25	D13@100	570
				-42		8-M42	175	640	530	310					48	155	131	286	840	138	1100以上	180	840	20-D25	D13@100	840	32-D25	D13@100	730	840	20-D25	D13@100	840	32-D25	D13@100	730
			9~32		GB400-4 -42	4-M42	163	600	490	–	–	408	320	75	49	129	73	202	840	144	1100以上	–	810	12-D25	D13@100	810	16-D25	D13@100	420	810	12-D25	D13@100	810	16-D25	D13@100	420
					-48	4-M48	194	640	510					85	59	165	114	279	960	166	1200以上	–	840	12-D25	D13@100	840	20-D25	D13@100	520	840	12-D25	D13@100	840	20-D25	D13@100	520
					GB400-8 -36	8-M36	234	610	520	320				60	34	110	83	193	720	114	900以上	–	820	16-D25	D13@100	820	24-D25	D13@100	570	820	16-D25	D13@100	820	24-D25	D13@100	570
					-42	8-M42	282	640	530	310				70	42	136	131	267	840	137	1100以上	–	840	20-D25	D13@100	850	32-D25	D16@100	640	840	20-D25	D13@100	850	32-D25	D16@100	640
					-48	8-M48	321	680	550	300				80	52	176	211	387	960	159	1300以上	–	880	20-D29	D13@100	890	28-D29	D16@100	810	880	20-D29	D13@100	890	28-D29	D16@100	810
		□450	9~25	EB450-8 -36		8-M36	169	660	570	370	–	–	–	–	44	150	84	234	720	121	900以上	170	870	16-D25	D13@100	870	24-D25	D13@100	550	870	16-D25	D13@100	870	24-D25	D13@100	550
				-42		8-M42	199	690	580	360					48	180	132	312	840	138	1100以上	180	890	24-D25	D13@100	890	32-D25	D13@100	710	890	20-D25	D13@100	890	32-D25	D13@100	710
			9~36		GB450-4 -42	4-M42	199	650	540	–	–	458	360	75	48	153	73	226	840	143	1100以上	–	860	12-D25	D13@100	860	16-D25	D13@100	420	860	12-D25	D13@100	860	16-D25	D13@100	420
					-48	4-M48	236	690	560					85	58	192	116	308	960	165	1200以上	–	890	12-D25	D13@100	890	20-D25	D13@100	510	890	12-D25	D13@100	890	20-D25	D13@100	510
					GB450-8 -36	8-M36	296	660	570	370				60	32	130	84	214	720	112	900以上	–	870	16-D25	D13@100	870	24-D25	D13@100	550	870	16-D25	D13@100	870	24-D25	D13@100	550
					-42	8-M42	348	690	580	360				65	40	158	132	290	840	135	1100以上	–	890	24-D25	D13@100	890	32-D25	D13@100	710	890	20-D25	D13@100	890	32-D25	D13@100	710
					-48	8-M48	413	730	600	350				75	49	196	213	409	960	156	1300以上	–	930	20-D29	D13@100	940	28-D29	D16@100	810	930	20-D29	D13@100	940	28-D29	D16@100	810
		□500	9~28	EB500-8 -36		8-M36	210	710	620	420	–	–	–	–	44	173	89	262	720	121	900以上	170	950	16-D25	D13@100	950	24-D25	D13@100	540	950	12-D25	D13@100	950	24-D25	D13@100	540
				-42		8-M42	238	740	630	410					48	207	133	340	840	138	1100以上	180	950	24-D25	D13@100	950	32-D25	D13@100	700	950	20-D25	D13@100	950	32-D25	D13@100	700
				EB500-12-42		12-M42	396	740	630	600	350				60	258	197	455	840	150	1100以上	190	950	28-D25	4-D16@100	1050	44-D25	4-D16@100	630	950	20-D25	4-D16@100	1050	44-D25	4-D16@100	630
			9~40		GB500-4 -42	4-M42	244	700	590	–	–	508	400	80	47	183	74	257	840	142	1100以上	–	910	12-D25	D13@100	910	16-D25	D13@100	410	910	12-D25	D13@100	910	16-D25	D13@100	410
					-48	4-M48	290	740	610					90	57	226	127	353	960	164	1200以上	–	950	12-D25	D13@100	950	20-D25	D13@100	500	950	12-D25	D13@100	950	20-D25	D13@100	500
					GB500-8 -36	8-M36	354	710	620	420				65	30	154	89	243	720	110	900以上	–	950	16-D25	D13@100	950	24-D25	D13@100	540	950	16-D25	D13@100	950	24-D25	D13@100	540
					-42	8-M42	421	740	630	410				70	37	181	133	314	840	132	1100以上	–	950	20-D25	D13@100	950	32-D25	D13@100	700	950	20-D25	D13@100	950	32-D25	D13@100	700
					-48	8-M48	489	780	650	400				80	46	225	215	440	960	153	1300以上	–	1000	20-D29	D13@100	1000	28-D29	D16@100	780	1000	20-D29	D13@100	1000	28-D29	D16@100	780
					-64	8-M64	659	850	690	390				105	68	346	464	810	1280	210	1600以上	–	1100	32-D29	D16@100	1150	48-D29	D16@75	1150	1100	28-D29	D16@100	1150	48-D29	D16@75	1150
					GB500-12 -48	12-M48	695	780	650	610	320			90	57	265	304	569	960	164	1300以上	–	1000	24-D29	4-D16@100	1100	40-D29	4-D16@100	790	1000	16-D29	4-D16@100	1100	40-D29	4-D16@100	790
					-56	12-M56	771	810	670	630	300			105	72	342	455	797	1120	195	1450以上	–	1050	32-D29	4-D16@100	1500	56-D29	4-D16@80	950	1050	24-D29	4-D16@100	1500	56-D29	4-D16@80	950
		□550	9~28	EB550-8-42		8-M42	317	800	690	470	–	–	–	–	48	242	133	375	840	138	1100以上	180	1000	24-D25	D13@100	1000	32-D25	D13@100	680	1000	20-D25	D13@100	1000	32-D25	D13@100	680
				EB550-12-42		12-M42	475	790	680	650	400				60	294	198	492	840	150	1100以上	190	1000	28-D25	4-D16@100	1050	44-D25	4-D16@100	630	1000	20-D25	4-D16@100	1050	44-D25	4-D16@100	630
			9~40		GB550-4 -48	4-M48	339	790	660	–	–	558	450	90	56	257	129	386	960	163	1200以上	–	1000	12-D25	D16@150	1000	20-D25	D16@150	490	1000	12-D25	D16@150	1000	20-D25	D16@150	490
					-56	4-M56	408	820	680					100	69	308	187	495	1120	192	1350以上	–	1050	16-D25	D16@150	1050	28-D25	D16@150	610	1050	16-D25	D16@150	1050	28-D25	D16@150	610
					GB550-8 -36	8-M36	419	760	670	470				65	29	180	90	270	720	109	900以上	–	1000	16-D25	D13@100	1000	24-D25	D13@100	530	1000	16-D25	D13@100	1000	24-D25	D13@100	530
					-42	8-M42	498	790	680	460				70	36	207	133	340	840	131	1100以上	–	1000	24-D25	D13@100	1000	32-D25	D13@100	680	1000	20-D25	D13@100	1000	32-D25	D13@100	680
					-48	8-M48	580	830	700	450				75	45	250	217	467	960	152	1300以上	–	1050	20-D29	D16@150	1050	28-D29	D16@100	770	1050	20-D29	D16@150	1050	28-D29	D16@100	770
					-64	8-M64	806	900	740	440				95	65	367	467	834	1280	207	1600以上	–	1150	32-D29	D16@100	1150	48-D29	D16@75	1150	1150	28-D29	D16@100	1150	48-D29	D16@75	1150
					GB550-12 -48	12-M48	817	830	700	660	370			85	55	288	306	594	960	162	1300以上	–	1050	24-D29	4-D16@100	1100	40-D29	4-D16@100	790	1050	20-D29	4-D16@100	1100	40-D29	4-D16@100	790
					-56	12-M56	923	860	720	680	350			100	69	366	458	824	1120	192	1450以上	–	1100	32-D29	4-D16@100	1500	56-D29	4-D16@80	950	1100	24-D29	4-D16@100	1500	56-D29	4-D16@80	950

鉄筋はD13,D16はSD295,D19,D22,D25はSD345,D29はSD390をご採用ください。　表中に無いサイズについても対応可能です。センクシアに問い合わせ下さい。
注 1）Ⅰ、Ⅱゾーン分けについてはハイベースNEO工法設計ハンドブックの各型式の耐力線図を参照下さい。
注 2）上記表内の〈中柱用〉とは、4方向から基礎梁が取り付いた状態を示します。この条件を満たさない状態については、〈側・隅柱用〉を御採用下さい。
注 3）表中の鉄筋量は基礎立上がりのない場合（基礎梁天端と基礎柱形天端が一致する場合）の設計例です。立上がりがある場合、独立基礎の場合は、ハイベースNEO工法設計ハンドブックに従い、日本建築学会等の規準・指針に準拠した設計を行って下さい。
注 4）〈中柱用〉の鉄筋量は、基礎梁内のあばら筋を□450以下はD10@250、□500以上はD13@250として算定しています。あばら筋断面積がこれよりも小さくなる場合は〈側・隅柱用〉の鉄筋量として下さい。
注 5）部品の質量はアンカーボルト部品と形板を合わせた質量です。

センクシア株式会社
URL　https://www.senqcia.co.jp/
本社　TEL　03-4214-1932　関東　TEL　027-322-9411　関西　TEL　06-6395-2133
札幌　TEL　011-708-1177　中部　TEL　052-582-3356　中四国TEL　082-240-1630
東北　TEL　022-213-5595　北陸　TEL　076-233-5260　九州　TEL　092-452-0341

2022/10

赤枠部分を追加

ハイベースNEO工法　各種寸法及び基礎柱形設計例（Fc21の場合）　（ハイベースNEO工法Gタイプは、S造及びCFT造に適用）
〈角形鋼管柱用 □600～□1200〉

大臣認定 MSTL-0404,0180（Gタイプ用ベースプレート）
MBLT-0042～0046（アンカーボルト）
BCJ評定 BCJ評定-ST0058（Gタイプ）

2022/10

本工法の設計・施工は、鋼構造設計規準、鉄骨工事技術指針、建築工事標準仕様書JASS6鉄骨工事、建築工事標準仕様書・同解説JASS5鉄筋コンクリート工事、およびハイベースNEO工法設計ハンドブックに準拠する。

Gタイプ ： GB600-8-42
- 42：アンカーボルト径
- 8：アンカーボルト本数
- 600：柱外形寸法
- GB：角形鋼管柱用

・ハイベースNEO工法
（角形鋼管柱用□600～□1200）

ベースプレート形状

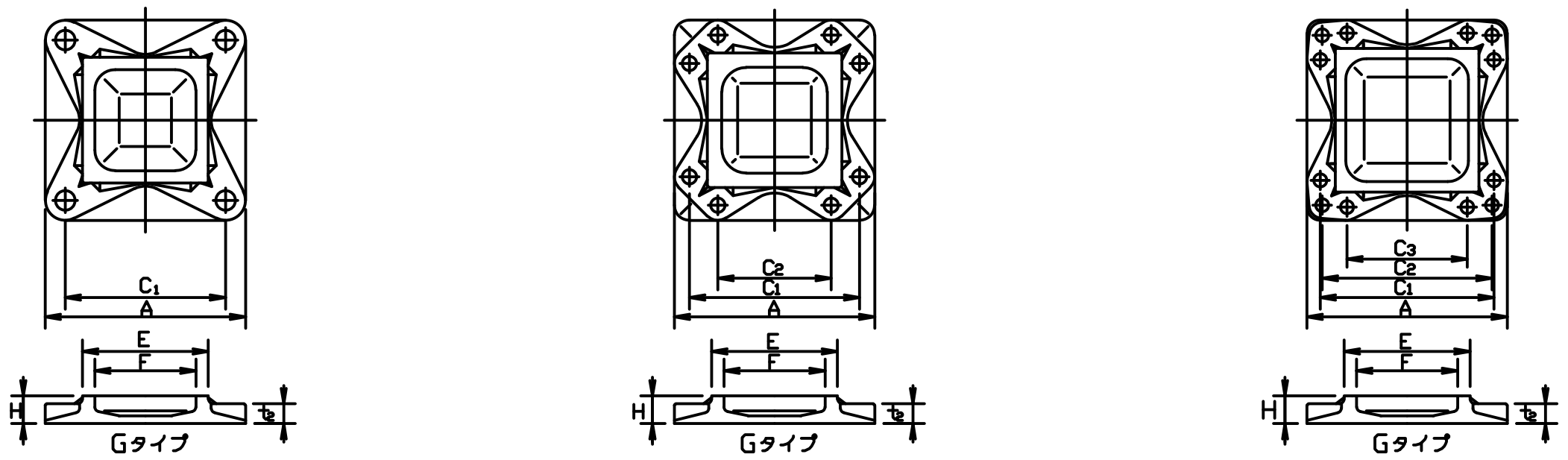

L,L1,h,hc,b寸法、柱形主筋の定着長さ（Lt）

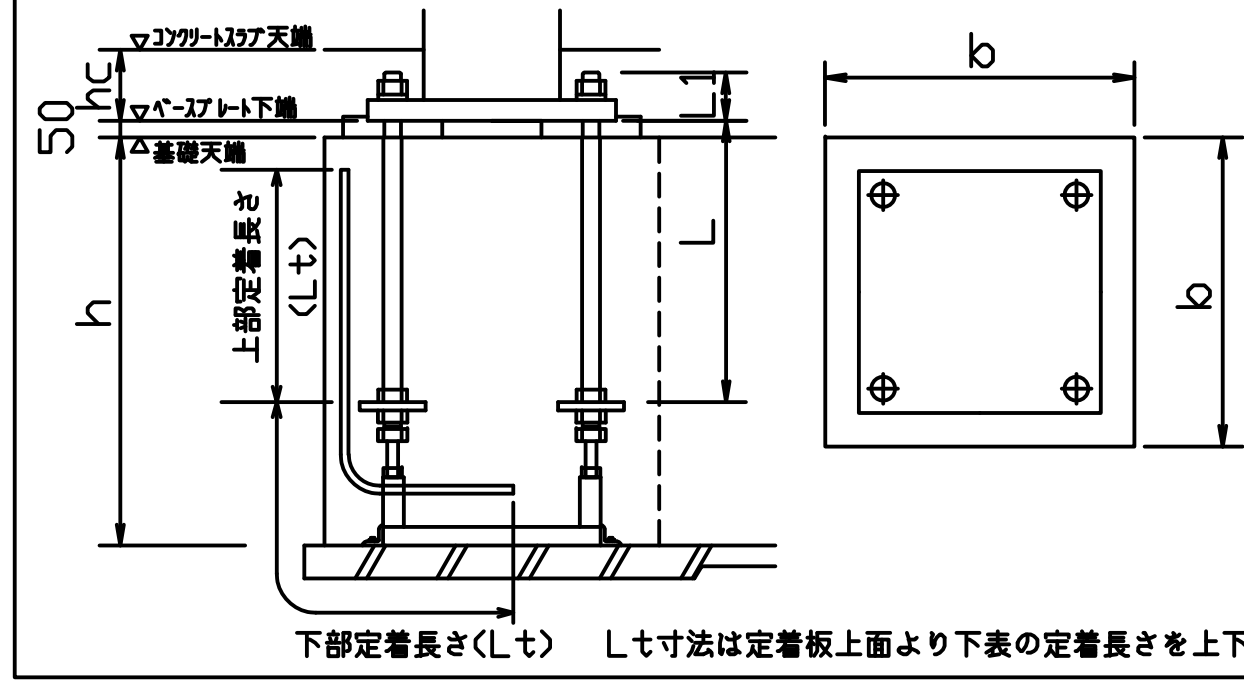

下部定着長さ（Lt）　Lt寸法は定着板上面より下表の定着長さを上下とも確保してください。

エコタイプはシングルナット仕様（コンクリートスラブに埋込）
Gタイプはダブルナット仕様（露出が標準）
注）表中のh寸法は杭がない場合です。
杭がある場合は表中のh寸法に+100mm以上確保して下さい。
Gタイプでコンクリートスラブに埋め込む場合、スラブ厚（hc寸法）は"L1寸法+最低40mm以上のかぶり"となる寸法を確保してください。

採用 柱符号	採用 数量	適用柱 柱サイズ	適用柱 板厚範囲	ハイベースNEO型式 エコタイプ	ハイベースNEO型式 Gタイプ		アンカーボルト	回転バネ定数 $\times 10^3$kN・m/rad	寸法(mm) A	C1	C2	C3	E	F	H	t_2	質量(kg) ベースプレート	部品	セット質量	L (mm)	L1 (mm)	基礎天端～捨てコン天端 h(mm)	ベースプレート下端～コンクリートスラブ天端 hc(mm)
		□600	9～40		GB600-8	-42	8-M42	598	840	730	510	–	610	500	70	35	238	134	372	840	130	1100以上	–
						-48	8-M48	682	880	750	500				75	43	284	219	503	960	150	1300以上	–
						-64	8-M64	987	960	800	500				95	64	417	470	887	1280	206	1600以上	–
					GB600-12	-48	12-M48	953	880	750	710	420			85	52	318	309	627	960	159	1300以上	–
						-56	12-M56	1140	910	770	730	400			100	66	408	460	868	1120	189	1450以上	–
						-64	12-M64	1240	950	790	740	370			110	80	499	667	1166	1280	222	1600以上	–
		□650	12～40		GB650-8	-42	8-M42	680	890	780	560	–	660	550	75	34	277	139	416	840	129	1100以上	–
						-48	8-M48	782	930	800	550				75	42	316	221	537	960	149	1300以上	–
						-56	8-M56	939	960	820	540				85	51	370	328	698	1120	174	1450以上	–
						-64	8-M64	1080	990	830	530				95	58	428	472	900	1280	200	1600以上	–
						-72	8-M72	1220	1020	850	520				105	69	498	698	1196	1440	227	1800以上	–
					GB650-12	-56	12-M56	1320	960	820	780	450			95	64	439	463	902	1120	187	1450以上	–
						-64	12-M64	1460	1000	840	790	420			110	77	536	670	1206	1280	219	1600以上	–
		□700	12～40		GB700-8	-42	8-M42	782	940	830	610	–	710	600	70	32	316	139	455	840	127	1100以上	–
						-48	8-M48	899	980	850	600				75	41	363	223	586	960	148	1300以上	–
						-56	8-M56	1070	1010	870	590				80	50	414	330	744	1120	173	1450以上	–
						-64	8-M64	1280	1050	890	590				95	58	489	475	964	1280	200	1600以上	–
						-72	8-M72	1430	1070	900	570				105	67	552	703	1255	1440	225	1800以上	–
					GB700-12	-56	12-M56	1490	1010	870	830	500			95	62	482	465	947	1120	185	1450以上	–
						-64	12-M64	1710	1050	890	840	470			105	74	572	673	1245	1280	216	1600以上	–
		□750	16～40		GB750-8-48		8-M48	1010	1030	900	650	–	760	650	85	39	415	225	640	960	146	1300以上	–
					GB750-12	-48	12-M48	1460	1030	900	860	570			85	47	437	316	753	960	154	1300以上	–
						-56	12-M56	1700	1060	920	880	550			90	60	510	468	978	1120	183	1450以上	–
						-64	12-M64	1980	1100	940	890	520			105	72	620	676	1296	1280	214	1600以上	–
						-72	12-M72	2110	1120	950	900	490			115	84	713	982	1695	1440	242	1800以上	–
		□800	16～40		GB800-8-56		8-M56	1380	1110	970	690	–	810	700	90	47	522	335	857	1120	170	1450以上	–
					GB800-12	-56	12-M56	1930	1110	970	930	600			90	58	556	471	1027	1120	181	1450以上	–
						-64	12-M64	2210	1150	990	940	570			100	70	662	679	1341	1280	212	1600以上	–
						-72	12-M72	2410	1170	1000	950	540			115	81	761	987	1748	1440	239	1800以上	–
		□850	16～40		GB850-12	-56	12-M56	2160	1160	1020	980	650	860	750	100	56	646	473	1119	1120	179	1450以上	–
						-64	12-M64	2480	1200	1040	990	620			100	68	739	682	1421	1280	210	1600以上	–
						-72	12-M72	2740	1220	1050	1000	590			110	79	833	992	1825	1440	237	1800以上	–
		□900	16～40		GB900-12	-56	12-M56	2430	1210	1070	1030	700	910	800	105	55	719	476	1195	1120	178	1450以上	–
						-64	12-M64	2770	1250	1090	1040	670			105	66	810	685	1495	1280	208	1600以上	–
						-72	12-M72	3100	1270	1100	1050	640			110	77	898	996	1894	1440	235	1800以上	–
		□950	16～40		GB950-12	-56	12-M56	2700	1260	1120	1080	750	960	850	110	54	796	479	1275	1120	177	1450以上	–
						-64	12-M64	3000	1300	1140	1090	720			110	61	870	688	1558	1280	203	1600以上	–
						-72	12-M72	3430	1320	1150	1100	690			110	75	967	1001	1968	1440	233	1800以上	–
		□1000	16～40		GB1000-12	-56	12-M56	3020	1310	1170	1130	800	1010	900	115	52	888	481	1369	1120	175	1450以上	–
						-64	12-M64	3390	1340	1180	1130	760			110	59	943	691	1634	1280	201	1600以上	–
						-72	12-M72	3770	1340	1180	1130	720			115	66	985	1006	1991	1440	224	1800以上	–
		□1050	16～40		GB1050-12	-64	12-M64	3730	1400	1240	1190	820	1060	950	120	62	1083	694	1777	1280	204	1600以上	–
						-72	12-M72	4120	1420	1250	1200	790			120	71	1158	1011	2169	1440	229	1800以上	–
		□1100	16～40		GB1100-12	-64	12-M64	4110	1450	1290	1240	870	1110	1000	125	60	1184	697	1881	1280	202	1600以上	–
						-72	12-M72	4550	1470	1300	1250	840			125	70	1266	1016	2282	1440	228	1800以上	–
		□1150	16～40		GB1150-12	-64	12-M64	4490	1500	1340	1290	920	1160	1050	130	59	1300	700	2000	1280	201	1600以上	–
						-72	12-M72	5000	1520	1350	1300	890			130	68	1378	1020	2398	1440	226	1800以上	–
		□1200	16～40		GB1200-12	-64	12-M64	4910	1550	1390	1340	970	1210	1100	135	58	1437	703	2140	1280	200	1600以上	–
						-72	12-M72	5480	1570	1400	1350	940			135	67	1518	1025	2543	1440	225	1800以上	–

Gタイプ	基礎柱形の設計例(Fc21)〈側・隅柱用〉 Ⅰゾーン 柱形b(mm)	主筋量	帯筋	Ⅱゾーン 柱形b(mm)	主筋量	帯筋	鉄筋の定着長さ Lt(mm)	基礎柱形の設計例(Fc21)〈中柱用（4方向から基礎梁が取り付く場合のみを示す。）〉 Ⅰゾーン 柱形b(mm)	主筋量	帯筋	Ⅱゾーン 柱形b(mm)	主筋量	帯筋	鉄筋の定着長さ Lt(mm)
GB600-8-42	1050	24-D25	D13@100	1050	32-D25	D13@100	670	1050	20-D25	D13@100	1050	32-D25	D13@100	670
GB600-8-48	1100	20-D29	D16@150	1100	28-D29	D16@150	860	1100	20-D29	D16@150	1100	28-D29	D16@150	860
GB600-8-64	1200	32-D29	D16@100	1200	48-D29	D16@75	1140	1200	28-D29	D16@100	1200	48-D29	D16@75	1140
GB600-12-48	1100	24-D29	4-D16@100	1100	40-D29	4-D16@100	790	1100	20-D29	4-D16@100	1100	40-D29	4-D16@100	790
GB600-12-56	1150	32-D29	4-D16@100	1500	56-D29	4-D16@80	950	1150	28-D29	4-D16@100	1500	56-D29	4-D16@80	950
GB600-12-64	1150	44-D29	4-D16@100	1800	72-D29	4-D16@75	1160	1150	32-D29	4-D16@100	1800	72-D29	4-D16@75	1160
GB650-8-42	1100	24-D25	D13@100	1100	32-D25	D13@100	660	1100	20-D25	D13@100	1100	32-D25	D13@100	660
GB650-8-48	1150	20-D29	D16@150	1150	28-D29	D16@150	840	1150	20-D29	D16@150	1150	28-D29	D16@150	840
GB650-8-56	1200	28-D29	D13@100	1200	36-D29	D16@100	990	1200	24-D29	D13@100	1200	36-D29	D16@100	990
GB650-8-64	1200	32-D29	D16@100	1200	48-D29	D16@75	1140	1200	28-D29	D16@100	1200	48-D29	D16@75	1140
GB650-8-72	1300	40-D29	D16@100	1500	60-D29	D16@75	1340	1300	36-D29	D16@100	1500	60-D29	D16@75	1340
GB650-12-56	1200	36-D29	4-D16@100	1500	56-D29	4-D16@80	960	1200	28-D29	4-D16@100	1500	56-D29	4-D16@80	960
GB650-12-64	1200	44-D29	4-D16@100	1800	76-D29	4-D16@80	1180	1200	36-D29	4-D16@100	1800	76-D29	4-D16@80	1180
GB700-8-42	1150	24-D25	D13@100	1150	32-D25	D13@100	640	1150	20-D25	D13@100	1150	32-D25	D13@100	640
GB700-8-48	1200	20-D29	D13@100	1200	28-D29	D13@100	830	1200	20-D29	D13@100	1200	28-D29	D13@100	830
GB700-8-56	1250	28-D29	D16@150	1250	36-D29	D16@100	980	1250	24-D29	D16@150	1250	36-D29	D16@100	980
GB700-8-64	1300	32-D29	D16@100	1300	48-D29	D16@75	1120	1300	32-D29	D16@100	1300	48-D29	D16@75	1120
GB700-8-72	1350	40-D29	D16@100	1500	60-D29	D16@75	1340	1350	36-D29	D16@100	1500	60-D29	D16@75	1340
GB700-12-56	1250	36-D29	4-D16@100	1500	56-D29	4-D16@80	960	1250	28-D29	4-D16@100	1500	56-D29	4-D16@80	960
GB700-12-64	1300	44-D29	4-D16@100	1800	76-D29	4-D16@80	1180	1300	36-D29	4-D16@100	1800	76-D29	4-D16@80	1180
GB750-8-48	1250	20-D29	D16@150	1250	28-D29	D16@150	810	1250	20-D29	D16@150	1250	28-D29	D16@150	810
GB750-12-48	1250	28-D29	4-D16@100	1250	40-D29	4-D16@100	800	1250	20-D29	4-D16@100	1250	40-D29	4-D16@100	800
GB750-12-56	1300	36-D29	4-D16@100	1500	56-D29	4-D16@80	960	1300	32-D29	4-D16@100	1500	56-D29	4-D16@80	960
GB750-12-64	1400	44-D29	4-D16@100	1800	76-D29	4-D16@80	1180	1400	36-D29	4-D16@100	1800	76-D29	4-D16@80	1180
GB750-12-72	1500	56-D29	4-D16@80	2400	88-D29	4-D16@80	1340	1500	48-D29	4-D16@100	2400	88-D29	4-D16@80	1340
GB800-8-56	1350	28-D29	D16@100	1350	36-D29	D16@100	950	1350	24-D29	D16@100	1350	36-D29	D16@100	950
GB800-12-56	1350	36-D29	4-D16@100	1500	56-D29	4-D16@80	960	1350	32-D29	4-D16@100	1500	56-D29	4-D16@80	960
GB800-12-64	1500	44-D29	4-D16@100	1800	76-D29	4-D16@80	1180	1500	36-D29	4-D16@100	1800	76-D29	4-D16@80	1180
GB800-12-72	1600	56-D29	4-D16@80	2400	88-D29	4-D16@80	1340	1600	48-D29	4-D16@100	2400	88-D29	4-D16@80	1340
GB850-12-56	1400	40-D29	4-D16@100	1500	56-D29	4-D16@80	960	1400	32-D29	4-D16@100	1500	56-D29	4-D16@80	960
GB850-12-64	1550	48-D29	4-D16@100	1800	76-D29	4-D16@80	1180	1550	40-D29	4-D16@100	1800	76-D29	4-D16@80	1180
GB850-12-72	1800	56-D29	4-D16@80	2400	88-D29	4-D16@80	1340	1800	48-D29	4-D16@100	2400	88-D29	4-D16@80	1340
GB900-12-56	1500	40-D29	4-D16@100	1500	56-D29	4-D16@80	960	1500	36-D29	4-D16@100	1500	56-D29	4-D16@80	960
GB900-12-64	1700	48-D29	4-D16@80	1800	76-D29	4-D16@80	1180	1700	40-D29	4-D16@100	1800	76-D29	4-D16@80	1180
GB900-12-72	1900	56-D29	4-D16@80	2400	88-D29	4-D16@80	1340	1900	48-D29	4-D16@100	2400	88-D29	4-D16@80	1340
GB950-12-56	1550	40-D29	4-D16@100	1550	56-D29	4-D16@80	960	1550	32-D29	4-D16@100	1550	56-D29	4-D16@80	960
GB950-12-64	1800	48-D29	4-D16@80	1800	76-D29	4-D16@80	1180	1800	40-D29	4-D16@100	1800	76-D29	4-D16@80	1180
GB950-12-72	2050	56-D29	4-D16@80	2400	88-D29	4-D16@80	1340	2050	48-D29	4-D16@100	2400	88-D29	4-D16@80	1340
GB1000-12-56	1600	40-D29	4-D16@100	1600	56-D29	4-D16@100	1020	1600	36-D29	4-D16@100	1600	56-D29	4-D16@100	1020
GB1000-12-64	1800	48-D29	4-D16@100	1800	76-D29	4-D16@80	1180	1800	40-D29	4-D16@100	1800	76-D29	4-D16@80	1180
GB1000-12-72	2100	56-D29	4-D16@80	2400	88-D29	4-D16@80	1340	2100	48-D29	4-D16@100	2400	88-D29	4-D16@80	1340
GB1050-12-64	1850	48-D29	4-D16@100	1850	72-D29	4-D16@80	1180	1850	40-D29	4-D16@100	1850	72-D29	4-D16@80	1180
GB1050-12-72	2200	60-D29	4-D16@80	2400	88-D29	4-D16@80	1340	2200	48-D29	4-D16@100	2400	88-D29	4-D16@80	1340
GB1100-12-64	1850	52-D29	4-D16@100	1850	72-D29	4-D16@80	1180	1850	44-D29	4-D16@100	1850	72-D29	4-D16@80	1180
GB1100-12-72	2200	64-D29	4-D16@80	2400	88-D29	4-D16@80	1340	2200	52-D29	4-D16@100	2400	88-D29	4-D16@80	1340
GB1150-12-64	2000	52-D29	4-D16@80	2000	72-D29	4-D16@80	1150	2000	44-D29	4-D16@100	2000	72-D29	4-D16@80	1150
GB1150-12-72	2300	64-D29	4-D16@80	2400	88-D29	4-D16@80	1340	2300	52-D29	4-D16@100	2400	88-D29	4-D16@80	1340
GB1200-12-64	2100	52-D29	4-D16@100	2100	72-D29	4-D16@80	1120	2100	44-D29	4-D16@100	2100	72-D29	4-D16@80	1120
GB1200-12-72	2300	64-D29	4-D16@80	2400	88-D29	4-D16@80	1340	2300	52-D29	4-D16@100	2400	88-D29	4-D16@80	1340

鉄筋はD13,D16はSD295,D19,D22,D25はSD345,D29はSD390をご採用ください。 表中に無いサイズについても対応可能です。センクシアに問い合わせ下さい。
注 1）Ⅰ、Ⅱゾーン分けについてはハイベースNEO工法設計ハンドブックの各型式の耐力線図を参照下さい。
注 2）上記表内の〈中柱用〉とは、4方向から基礎梁が取り付いた状態を示します。この条件を満たさない状態については、〈側・隅柱用〉を御採用下さい。
注 3）表中の鉄筋量は基礎立上がりのない場合（基礎梁天端と基礎柱形天端が一致する場合）の設計例です。立上がりがある場合、独立基礎の場合は、ハイベースNEO工法設計ハンドブックに従い、日本建築学会等の規準・指針に準拠した設計を行って下さい。
注 4）〈中柱用〉の鉄筋量は、基礎梁内のあばら筋を□450以下はD10@250、□500以上はD13@250として算定しています。あばら筋断面積がこれよりも小さくなる場合は〈側・隅柱用〉の鉄筋量として下さい。
注 5）部品の質量はアンカーボルト部品と形板を合わせた質量です。

センクシア株式会社　URL https://www.senqcia.co.jp/
本社 TEL 03-4214-1932　関東 TEL 027-322-9411　関西 TEL 06-6395-2133
札幌 TEL 011-708-1177　中部 TEL 052-582-3356　中四国TEL 082-240-1630
東北 TEL 022-213-5595　北陸 TEL 076-233-5260　九州 TEL 092-452-0341

2022/10

ハイベースNEO工法　各種寸法及び基礎柱形設計例（Fc24の場合）
〈角形鋼管柱用 □150～□550〉

（ハイベースNEO工法Gタイプは、S造及びCFT造に適用）
（ハイベースNEO工法エコタイプは、S造及びCFT造に適用）

大臣認定 MSTL-0404,0180（Gタイプ用ベースプレート）
MBLT-0042～0046（アンカーボルト）
BCJ評定 BCJ評定-ST0058（Gタイプ）
BCJ評定-ST0059（エコタイプ）

本工法の設計・施工は、鋼構造設計規準、鉄骨工事技術指針、建築工事標準仕様書JASS6鉄骨工事、建築工事標準仕様書・同解説JASS5鉄筋コンクリート工事、およびハイベースNEO工法設計ハンドブックに準拠する。

2022/10

赤枠の板厚範囲を修正

Gタイプ ： GB500-8-42
- アンカーボルト径
- アンカーボルト本数
- 柱外形寸法
- 角形鋼管柱用

・ハイベースNEO工法
（角形鋼管柱用□150～□550）

ベースプレート形状

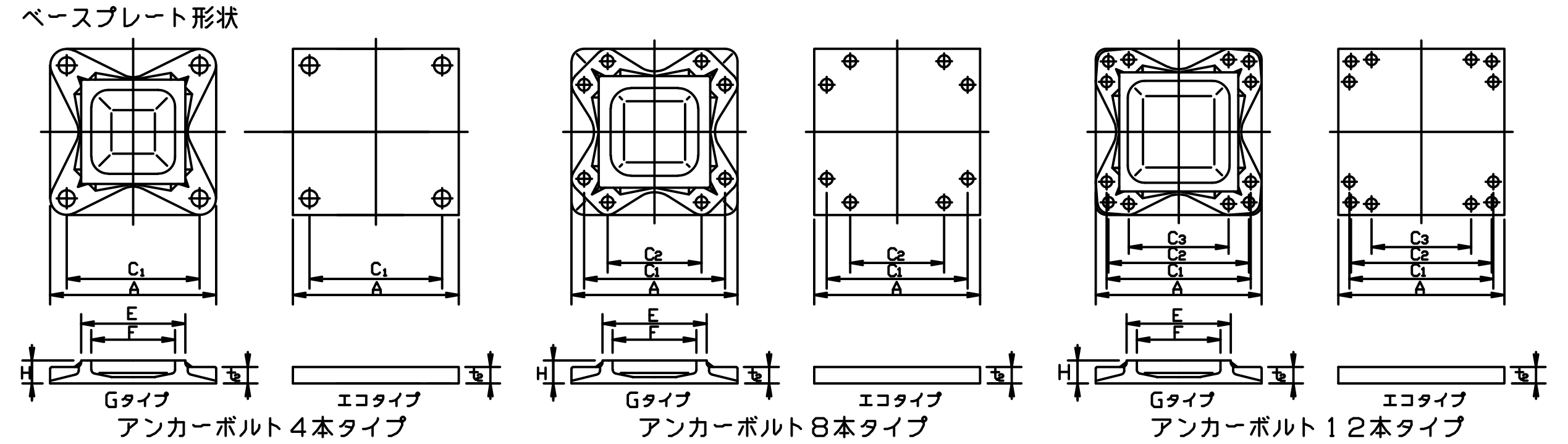

L,L1,h,hc,b寸法、柱形主筋の定着長さ（Lt）

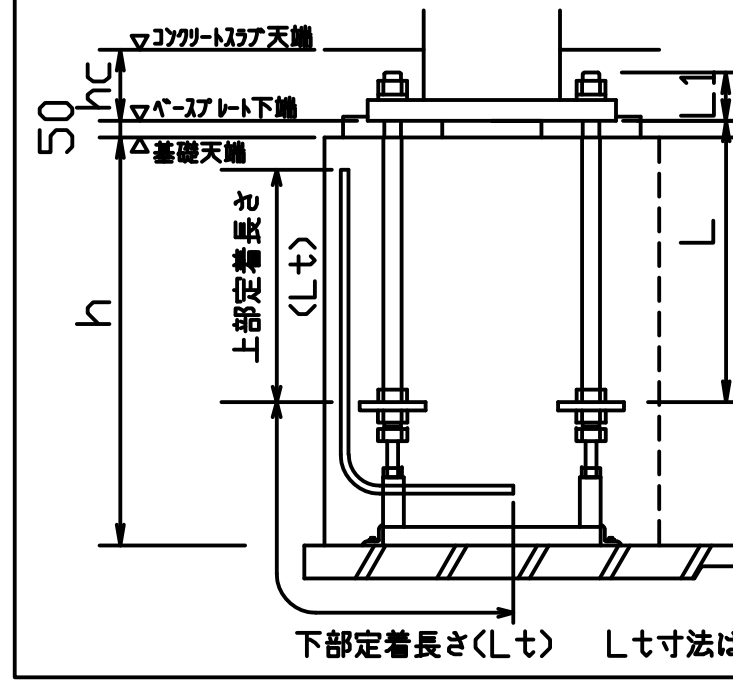

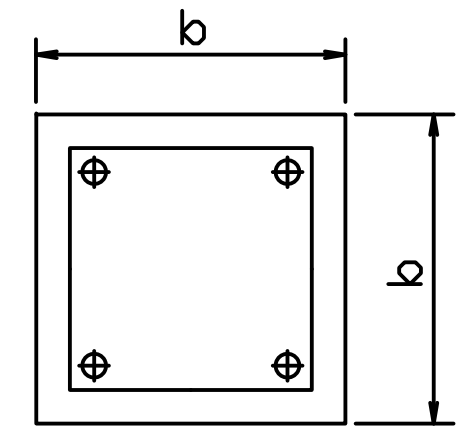

Lt寸法は定着板上面より下表の定着長さを上下とも確保してください。

エコタイプはシングルナット仕様（コンクリートスラブに埋込）
Gタイプはダブルナット仕様（露出が標準）
注）表中のh寸法は杭がない場合です。
杭がある場合は表中のh寸法に+100mm以上確保して下さい。
Gタイプでコンクリートスラブに埋め込む場合、スラブ厚（hc寸法）は"L1寸法+最低40mm以上のかぶり"となる寸法を確保してください。

採用		適用柱		ハイベースNEO型式		アンカーボルト	回転バネ定数 X10³kN・m/rad	寸法（mm）								質量（kg）			L (mm)	L1 (mm)	基礎天端～捨てコン天端	ベースプレート下端～コンクリートスラブ天端	基礎柱形の設計例（Fc24）〈側・隅柱用〉 Ⅰゾーン			Ⅱゾーン			鉄筋の定着長さ	基礎柱形の設計例（Fc24）〈中柱用（4方向から基礎梁が取り付く場合のみを示す。）〉 Ⅰゾーン			Ⅱゾーン			鉄筋の定着長さ
柱符号	数量	柱サイズ	板厚範囲	エコタイプ	Gタイプ			A	C1	C2	C3	E	F	H	t2	ベースプレート	部品	セット質量			h(mm)	hc(mm)	柱形 b (mm)	主筋量	帯筋	柱形 b (mm)	主筋量	帯筋	Lt(mm)	柱形 b (mm)	主筋量	帯筋	柱形 b (mm)	主筋量	帯筋	Lt(mm)
		□150	4.5~12	EB150-4-24		4-M24	14.0	290	210	−	−	−	−	−	25	17	14	31	400	80	550以上	120	500	8-D16	D13@150	500	16-D16	D13@150	200	500	8-D16	D13@150	500	16-D16	D13@150	200
		□175	4.5~12	EB175-4-24		4-M24	17.9	310	230	−	−	−	−	−	25	19	14	33	400	80	600以上	120	520	8-D16	D13@150	520	16-D16	D13@150	190	520	8-D16	D13@150	520	16-D16	D13@150	190
		□200	6~12	EB200-4 -24		4-M24	21.9	340	260	−	−	−	−	−	25	23	14	37	400	80	600以上	120	550	8-D16	D13@150	550	16-D16	D13@150	190	550	8-D16	D13@150	550	16-D16	D13@150	190
				-30		4-M30	35.4	360	270						32	33	23	56	400	102	600以上	150	570	8-D19	D13@150	570	16-D19	D13@150	290	570	8-D19	D13@150	570	16-D19	D13@150	290
				-36		4-M36	41.4	360	270						40	41	36	77	480	117	700以上	160	580	12-D19	D13@150	580	20-D19	D13@100	330	580	12-D19	D13@150	580	20-D19	D13@100	330
		□250	6~16	EB250-4 -24		4-M24	32.2	390	310	−	−	−	−	−	25	30	15	45	400	80	600以上	120	600	8-D19	D13@150	600	12-D19	D13@150	190	600	8-D19	D13@150	600	12-D19	D13@150	190
				-30		4-M30	51.3	410	320						32	43	23	66	400	102	600以上	150	610	8-D19	D13@150	610	16-D19	D13@150	280	610	8-D19	D13@150	610	16-D19	D13@150	280
				-36		4-M36	59.7	410	320						40	53	36	89	480	117	700以上	160	610	12-D19	D13@150	610	20-D19	D13@100	330	610	12-D19	D13@150	610	20-D19	D13@100	330
				EB250-8-30		8-M30	51.1	450	360	190					40	64	51	115	600	110	800以上	150	640	12-D22	D13@150	640	20-D22	D13@100	430	640	12-D22	D13@150	640	20-D22	D13@100	430
		□300	6~22	EB300-4 -30		4-M30	70.1	460	370	−	−	−	−	−	32	54	24	78	400	102	600以上	150	660	8-D19	D13@150	660	16-D19	D13@150	270	660	8-D19	D13@150	660	16-D19	D13@150	270
				-36		4-M36	82.9	460	370						40	67	37	104	480	117	700以上	160	660	12-D19	D13@100	660	20-D19	D13@100	330	660	12-D19	D13@100	660	20-D19	D13@100	330
				EB300-8 -30		8-M30	69.4	500	410	240					36	71	51	122	600	106	800以上	150	700	16-D22	D13@150	700	20-D22	D13@100	410	700	16-D22	D13@150	700	20-D22	D13@100	410
				-36		8-M36	84.0	510	420	220					44	90	82	172	720	121	900以上	170	720	16-D25	D13@150	720	24-D25	D13@100	570	720	16-D25	D13@150	720	24-D25	D13@100	570
		□350	9~22	EB350-4-30		4-M30	93.1	510	420	−	−	−	−	−	32	66	24	90	400	102	600以上	150	710	8-D19	D13@100	710	16-D19	D13@100	240	710	8-D19	D13@100	710	16-D19	D13@100	240
				EB350-8 -30		8-M30	89.5	550	460	290					36	86	52	138	600	106	800以上	150	750	16-D22	D13@150	750	20-D22	D13@150	460	750	16-D22	D13@150	750	20-D22	D13@150	460
				-36		8-M36	105	560	470	270					40	99	83	182	720	117	900以上	160	770	16-D25	D13@150	770	24-D25	D13@100	540	770	16-D25	D13@150	770	24-D25	D13@100	540
				-42		8-M42	133	590	480	260					48	132	131	263	840	138	1100以上	180	790	20-D25	D13@150	790	32-D25	D13@100	710	790	20-D25	D13@150	790	32-D25	D13@100	710
			9~25		GB350-4 -42	4-M42	128	550	440	−	−	356	280	75	50	107	72	179	840	145	1100以上	−	750	12-D25	D13@150	750	16-D25	D13@150	480	750	12-D25	D13@150	750	16-D25	D13@150	480
					-48	4-M48	156	590	460					90	61	142	113	255	960	168	1200以上	−	790	12-D25	D13@150	790	20-D25	D13@150	580	790	12-D25	D13@150	790	20-D25	D13@150	580
					GB350-8 -30	8-M30	150	540	450	280				55	28	77	52	129	600	95	800以上	−	740	16-D22	D13@150	740	20-D22	D13@150	470	740	16-D22	D13@150	740	20-D22	D13@150	470
					-36	8-M36	188	560	470	270				65	36	95	83	178	720	116	900以上	−	770	16-D25	D13@150	770	24-D25	D13@100	560	770	16-D25	D13@150	770	24-D25	D13@100	560
					-42	8-M42	216	590	480	260				70	45	118	131	249	840	140	1100以上	−	790	20-D25	D13@100	800	32-D25	D16@100	610	790	20-D25	D13@100	800	32-D25	D16@100	610
		□400	9~25	EB400-8 -30		8-M30	111	600	510	340	−	−	−	−	36	102	52	154	600	106	800以上	150	800	16-D22	D13@150	800	20-D22	D13@150	450	800	12-D22	D13@150	800	20-D22	D13@150	450
				-36		8-M36	127	610	520	320					40	117	83	200	720	117	900以上	160	820	16-D25	D13@100	820	24-D25	D13@100	530	820	12-D25	D13@100	820	24-D25	D13@100	530
				-42		8-M42	175	640	530	310					48	155	131	286	840	138	1100以上	180	840	20-D25	D13@100	840	32-D25	D13@100	680	840	20-D25	D13@100	840	32-D25	D13@100	680
			9~32		GB400-4 -42	4-M42	163	600	490	−	−	408	320	75	49	129	73	202	840	144	1100以上	−	810	12-D25	D13@100	810	16-D25	D13@100	400	810	12-D25	D13@100	810	16-D25	D13@100	400
					-48	4-M48	194	640	510					85	59	165	114	279	960	166	1200以上	−	840	12-D25	D13@100	840	20-D25	D13@100	500	840	12-D25	D13@100	840	20-D25	D13@100	500
					GB400-8 -36	8-M36	234	610	520	320				60	34	110	83	193	720	114	900以上	−	820	16-D25	D13@100	820	24-D25	D13@100	540	820	16-D25	D13@100	820	24-D25	D13@100	540
					-42	8-M42	282	640	530	310				70	42	136	131	267	840	137	1100以上	−	840	20-D25	D13@100	850	32-D25	D16@100	600	840	20-D25	D13@100	850	32-D25	D16@100	600
					-48	8-M48	321	680	550	300				80	52	176	211	387	960	159	1300以上	−	880	20-D29	D13@100	890	28-D29	D16@100	790	880	20-D29	D13@100	890	28-D29	D16@100	790
		□450	9~25	EB450-8 -36		8-M36	169	660	570	370	−	−	−	−	44	150	84	234	720	121	900以上	170	870	16-D25	D13@100	870	24-D25	D13@100	520	870	16-D25	D13@100	870	24-D25	D13@100	520
				-42		8-M42	199	690	580	360					48	180	132	312	840	138	1100以上	180	890	24-D25	D13@100	890	32-D25	D13@100	670	890	20-D25	D13@100	890	32-D25	D13@100	670
			9~36		GB450-4 -42	4-M42	199	650	540	−	−	458	360	75	48	153	73	226	840	143	1100以上	−	860	12-D25	D13@100	860	16-D25	D13@100	390	860	12-D25	D13@100	860	16-D25	D13@100	390
					-48	4-M48	236	690	560					85	58	192	116	308	960	165	1200以上	−	890	12-D25	D13@100	890	20-D25	D13@100	480	890	12-D25	D13@100	890	20-D25	D13@100	480
					GB450-8 -36	8-M36	296	660	570	370				60	32	130	84	214	720	112	900以上	−	870	16-D25	D13@100	870	24-D25	D13@100	520	870	16-D25	D13@100	870	24-D25	D13@100	520
					-42	8-M42	348	690	580	360				65	40	158	132	290	840	135	1100以上	−	890	24-D25	D13@100	890	32-D25	D13@100	680	890	20-D25	D13@100	890	32-D25	D13@100	680
					-48	8-M48	413	730	600	350				75	49	196	213	409	960	156	1300以上	−	930	20-D29	D13@100	940	28-D29	D16@100	770	930	20-D29	D13@100	940	28-D29	D16@100	770
		□500	9~28	EB500-8 -36		8-M36	210	710	620	420	−	−	−	−	44	173	89	262	720	121	900以上	170	950	16-D25	D13@100	950	24-D25	D13@100	510	950	12-D25	D13@100	950	24-D25	D13@100	510
				-42		8-M42	238	740	630	410					48	207	133	340	840	138	1100以上	180	950	24-D25	D13@100	950	32-D25	D13@100	660	950	20-D25	D13@100	950	32-D25	D13@100	660
				EB500-12-42		12-M42	396	740	630	600	350				60	258	197	455	840	150	1100以上	190	950	28-D25	4-D16@100	1050	44-D25	4-D16@100	600	950	20-D25	4-D16@100	1050	44-D25	4-D16@100	600
			9~40		GB500-4 -42	4-M42	244	700	590	−	−	508	400	80	47	183	74	257	840	142	1100以上	−	910	12-D25	D13@100	910	16-D25	D13@100	390	910	12-D25	D13@100	910	16-D25	D13@100	390
					-48	4-M48	290	740	610					90	57	226	127	353	960	164	1200以上	−	950	12-D25	D13@100	950	20-D25	D13@100	470	950	12-D25	D13@100	950	20-D25	D13@100	470
					GB500-8 -36	8-M36	354	710	620	420				65	30	154	89	243	720	110	900以上	−	950	16-D25	D13@100	950	24-D25	D13@100	510	950	16-D25	D13@100	950	24-D25	D13@100	510
					-42	8-M42	421	740	630	410				70	37	181	133	314	840	132	1100以上	−	950	20-D25	D13@100	950	32-D25	D13@100	660	950	20-D25	D13@100	950	32-D25	D13@100	660
					-48	8-M48	489	780	650	400				80	46	225	215	440	960	153	1300以上	−	1000	20-D29	D13@100	1000	28-D29	D16@100	740	1000	20-D29	D13@100	1000	28-D29	D16@100	740
					-64	8-M64	659	850	690	390				105	68	346	464	810	1280	210	1600以上	−	1100	32-D29	D16@100	1150	48-D29	D16@75	1100	1100	28-D29	D16@100	1150	48-D29	D16@75	1100
					GB500-12 -48	12-M48	695	780	650	610	320			90	57	265	304	569	960	164	1300以上	−	1000	24-D29	4-D16@100	1100	40-D29	4-D16@100	760	1000	16-D29	4-D16@100	1100	40-D29	4-D16@100	760
					-56	12-M56	771	810	670	630	300			105	72	342	455	797	1120	195	1450以上	−	1050	32-D29	4-D16@100	1500	56-D29	4-D16@100	980	1050	24-D29	4-D16@100	1500	56-D29	4-D16@100	980
		□550	9~28	EB550-8-42		8-M42	317	800	690	470	−	−	−	−	48	242	133	375	840	138	1100以上	180	1000	24-D25	D13@100	1000	32-D25	D13@100	650	1000	20-D25	D13@100	1000	32-D25	D13@100	650
				EB550-12-42		12-M42	475	790	680	650	400				60	294	198	492	840	150	1100以上	190	1000	28-D25	4-D16@100	1050	44-D25	4-D16@100	600	1000	20-D25	4-D16@100	1050	44-D25	4-D16@100	600
			9~40		GB550-4 -48	4-M48	339	790	660	−	−	558	450	90	56	257	129	386	960	163	1200以上	−	1000	12-D25	D16@150	1000	20-D25	D16@150	460	1000	12-D25	D16@150	1000	20-D25	D16@150	460
					-56	4-M56	408	820	680					100	69	308	187	495	1120	192	1350以上	−	1050	16-D25	D16@150	1050	28-D25	D16@150	580	1050	16-D25	D16@150	1050	28-D25	D16@150	580
					GB550-8 -36	8-M36	419	760	670	470				65	29	180	90	270	720	109	900以上	−	1000	16-D25	D13@100	1000	24-D25	D13@100	500	1000	16-D25	D13@100	1000	24-D25	D13@100	500
					-42	8-M42	498	790	680	460				70	36	207	133	340	840	131	1100以上	−	1000	24-D25	D13@100	1000	32-D25	D13@100	650	1000	20-D25	D13@100	1000	32-D25	D13@100	650
					-48	8-M48	580	830	700	450				75	45	250	217	467	960	152	1300以上	−	1050	20-D29	D16@150	1050	28-D29	D16@150	820	1050	20-D29	D16@150	1050	28-D29	D16@150	820
					-64	8-M64	806	900	740	440				95	65	367	467	834	1280	207	1600以上	−	1150	32-D29	D16@100	1150	48-D29	D16@75	1100	1150	28-D29	D16@100	1150	48-D29	D16@75	1100
					GB550-12 -48	12-M48	817	830	700	660	370			85	55	288	306	594	960	162	1300以上	−	1050	24-D29	4-D16@100	1100	40-D29	4-D16@100	760	1050	20-D29	4-D16@100	1100	40-D29	4-D16@100	760
					-56	12-M56	923	860	720	680	350			100	69	366	458	824	1120	192	1450以上	−	1100	32-D29	4-D16@100	1500	56-D29	4-D16@100	980	1100	24-D29	4-D16@100	1500	56-D29	4-D16@100	980

鉄筋はD13,D16はSD295,D19,D22,D25はSD345,D29はSD390をご採用ください。　表中に無いサイズについても対応可能です。センクシアに問い合わせ下さい。

注 1）Ⅰ、Ⅱゾーン分けについてはハイベースNEO工法設計ハンドブックの各型式の耐力線図を参照下さい。
注 2）上記表内の〈中柱用〉とは、4方向から基礎梁が取り付いた状態を示します。この条件を満たさない状態については、〈側・隅柱用〉を御採用下さい。
注 3）表中の鉄筋量は基礎立上がりのない場合（基礎梁天端と基礎柱形天端が一致する場合）の設計例です。立上がりがある場合、独立基礎の場合は、ハイベースNEO工法設計ハンドブックに従い、日本建築学会等の規準・指針に準拠した設計を行って下さい。
注 4）〈中柱用〉の鉄筋量は、基礎梁内のあばら筋を□450以下はD10@250、□500以上はD13@250として算定しています。あばら筋断面積がこれよりも小さくなる場合は〈側・隅柱用〉の鉄筋量として下さい。
注 5）部品の質量はアンカーボルト部品と形板を合わせた質量です。

センクシア株式会社　URL https://www.senqcia.co.jp/
本社 TEL 03-4214-1932　関東 TEL 027-322-9411　関西 TEL 06-6395-2133
札幌 TEL 011-708-1177　中部 TEL 052-582-3356　中四国TEL 082-240-1630
東北 TEL 022-213-5595　北陸 TEL 076-233-5260　九州 TEL 092-452-0341

2022/10

ハイベースNE□工法　各種寸法及び基礎柱形設計例（Fc24の場合）（ハイベースNE□工法Gタイプは、S造及びCFT造に適用）大臣認定 MSTL-0404,0180(Gタイプ用ベースプレート) MBLT-0042~0046(アンカーボルト)
〈角形鋼管柱用 □600~□1200〉 BCJ評定 BCJ評定-ST0058（Gタイプ）

2022/10

本工法の設計・施工は、鋼構造設計規準、鉄骨工事技術指針、建築工事標準仕様書ＪＡＳＳ６鉄骨工事、建築工事標準仕様書・同解説ＪＡＳＳ５鉄筋コンクリート工事、およびハイベースNE□工法設計ハンドブックに準拠する。

赤枠部分を追加

Gタイプ ：GB600-8-42
- アンカーボルト径
- アンカーボルト本数
- 柱外形寸法
- 角形鋼管柱用

ベースプレート形状

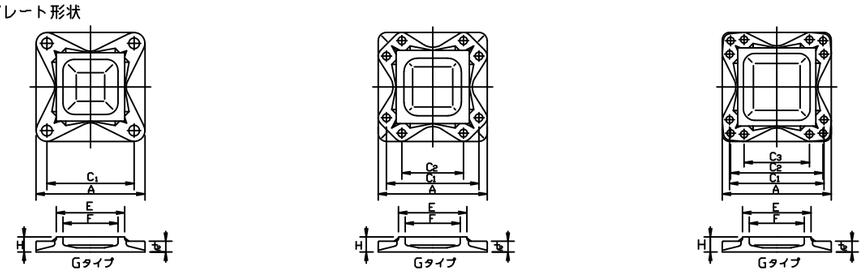

アンカーボルト４本タイプ　アンカーボルト８本タイプ　アンカーボルト１２本タイプ

L,L1,h,hc,b寸法、柱形主筋の定着長さ(Lt)

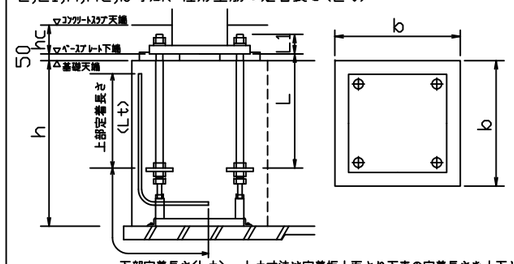

エコタイプはシングルナット仕様（コンクリートスラブに埋込）
Gタイプはダブルナット仕様(露出が標準)
注)表中のh寸法は杭がない場合です。
杭がある場合は表中のh寸法に+100mm以上確保して下さい。
Gタイプでコンクリートスラブに埋め込む場合、スラブ厚(hc寸法)は"L1寸法+最低40mm以上のかぶり"となる寸法を確保してください。

下部定着長さ(Lt)　L t寸法は定着板上面より下表の定着長さを上下とも確保してください。

◦ハイベースNE□工法
（角形鋼管柱用□600~□1200）

採用		適用柱		ハイベースNE□型式		アンカーボルト	回転バネ定数 X10⁶kN・m/rad	寸法（mm）							質量（kg）			L (mm)	L1 (mm)	基礎天端～梁下コン天端	インサート面～スリーブ天端	基礎柱形の設計例(Fc24) 〈側・隅柱用〉								基礎柱形の設計例(Fc24) 〈中柱用（4方向から基礎梁が取り付く場合のみを示す。）〉							
																						Iゾーン			Iゾーン			鉄筋の定着長さ	Iゾーン			Iゾーン			鉄筋の定着長さ
柱符号	数量	柱サイズ	板厚範囲	エコタイプ	Gタイプ			A	C1	C2	C3	E	F	H	t_2	ベースプレート	部品	セット質量			h(mm)	hc(mm)	柱形 b (mm)	主筋量	帯筋	柱形 b (mm)	主筋量	帯筋	Lt(mm)	柱形 b (mm)	主筋量	帯筋	柱形 b (mm)	主筋量	帯筋	Lt(mm)
		□600	9~40		GB600-8	-42	8-M42	598	840	730	510		610	500	70	35	238	134	372	840	130	1100以上	-	1050	24-D25	D13@100	1050	32-D25	D13@100	630	1050	20-D25	D13@100	1050	32-D25	D13@100	630
						-48	8-M48	682	880	750	500	-			75	43	284	219	503	960	150	1300以上	-	1100	20-D29	D16@150	1100	28-D29	D16@150	810	1100	20-D29	D16@150	1100	28-D29	D16@150	810
						-64	8-M64	987	960	800	500				95	64	417	470	887	1280	206	1600以上	-	1200	32-D29	D16@100	1200	48-D29	D16@75	1090	1200	28-D29	D16@100	1200	48-D29	D16@75	1090
					GB600-12	-48	12-M48	953	880	750	710	420			85	52	318	309	627	960	159	1300以上	-	1100	24-D29	4-D16@100	1100	40-D29	4-D16@100	760	1100	20-D29	4-D16@100	1100	40-D29	4-D16@100	760
						-56	12-M56	1140	910	770	730	400			100	66	408	460	868	1120	189	1450以上	-	1150	32-D29	4-D16@100	1500	56-D29	4-D16@100	980	1150	28-D29	4-D16@100	1500	56-D29	4-D16@100	980
						-64	12-M64	1240	950	790	740	370			110	80	499	667	1166	1280	222	1600以上	-	1150	44-D29	4-D16@100	1800	72-D29	4-D16@80	1130	1150	32-D29	4-D16@100	1800	72-D29	4-D16@80	1130
		□650	12~40		GB650-8	-42	8-M42	680	890	780	560		660	550	75	34	277	139	416	840	129	1100以上	-	1100	24-D25	D13@100	1100	32-D25	D13@100	620	1100	20-D25	D13@100	1100	32-D25	D13@100	620
						-48	8-M48	782	930	800	550				75	42	316	221	537	960	149	1300以上	-	1150	20-D29	D16@150	1150	28-D29	D16@150	790	1150	20-D29	D16@150	1150	28-D29	D16@150	790
						-56	8-M56	939	960	820	540	-			85	51	370	328	698	1120	174	1450以上	-	1200	28-D29	D13@100	1200	36-D29	D16@100	940	1200	24-D29	D13@100	1200	36-D29	D16@100	940
						-64	8-M64	1080	990	830	530				95	58	428	472	900	1280	200	1600以上	-	1200	32-D29	D16@100	1200	48-D29	D16@75	1090	1200	28-D29	D16@100	1200	48-D29	D16@75	1090
						-72	8-M72	1220	1020	850	520				105	69	498	698	1196	1440	227	1800以上	-	1300	40-D29	D16@100	1500	60-D29	D16@75	1270	1300	36-D29	D16@100	1500	60-D29	D16@75	1270
					GB650-12	-56	12-M56	1320	960	820	780	450			95	64	439	463	902	1120	187	1450以上	-	1200	36-D29	4-D16@100	1500	56-D29	4-D16@100	990	1200	28-D29	4-D16@100	1500	56-D29	4-D16@100	990
						-64	12-M64	1460	1000	840	790	420			110	77	536	670	1206	1280	219	1600以上	-	1200	44-D29	4-D16@100	1800	72-D29	4-D16@80	1130	1200	36-D29	4-D16@100	1800	72-D29	4-D16@80	1130
		□700	12~40		GB700-8	-42	8-M42	782	940	830	610		710	600	70	32	316	139	455	840	127	1100以上	-	1150	24-D25	D13@100	1150	32-D25	D13@100	610	1150	20-D25	D13@100	1150	32-D25	D13@100	610
						-48	8-M48	899	980	850	600				75	41	363	223	586	960	148	1300以上	-	1200	20-D29	D13@100	1200	28-D29	D13@100	790	1200	20-D29	D13@100	1200	28-D29	D13@100	790
						-56	8-M56	1070	1010	870	590	-			80	50	414	330	744	1120	173	1450以上	-	1250	28-D29	D16@150	1250	36-D29	D16@100	920	1250	24-D29	D16@150	1250	36-D29	D16@100	920
						-64	8-M64	1280	1050	890	590				95	58	489	475	964	1280	200	1600以上	-	1300	32-D29	D16@100	1300	48-D29	D16@75	1070	1300	32-D29	D16@100	1300	48-D29	D16@75	1070
						-72	8-M72	1430	1070	900	570				105	67	552	703	1255	1440	225	1800以上	-	1350	40-D29	D16@100	1500	60-D29	D16@75	1270	1350	36-D29	D16@100	1500	60-D29	D16@75	1270
					GB700-12	-56	12-M56	1490	1010	870	830	500			95	62	482	465	947	1120	185	1450以上	-	1250	36-D29	4-D16@100	1500	56-D29	4-D16@100	990	1250	28-D29	4-D16@100	1500	56-D29	4-D16@100	990
						-64	12-M64	1710	1050	890	840	470			105	74	572	673	1245	1280	216	1600以上	-	1300	44-D29	4-D16@100	1800	72-D29	4-D16@80	1130	1300	36-D29	4-D16@100	1800	72-D29	4-D16@80	1130
		□750	16~40		GB750-8-48		8-M48	1010	1030	900	650	-	760	650	85	39	415	225	640	960	146	1300以上	-	1250	20-D29	D16@150	1250	28-D29	D16@150	760	1250	20-D29	D16@150	1250	28-D29	D16@150	760
					GB750-12	-48	12-M48	1460	1030	900	860	570			85	47	437	316	753	960	154	1300以上	-	1250	28-D29	4-D16@100	1250	40-D29	4-D16@100	760	1250	20-D29	4-D16@100	1250	40-D29	4-D16@100	760
						-56	12-M56	1700	1060	920	880	550			90	60	510	468	978	1120	183	1450以上	-	1300	36-D29	4-D16@100	1500	56-D29	4-D16@100	990	1300	32-D29	4-D16@100	1500	56-D29	4-D16@100	990
						-64	12-M64	1980	1100	940	890	520			105	72	620	676	1296	1280	214	1600以上	-	1400	44-D29	4-D16@100	1800	72-D29	4-D16@80	1130	1400	36-D29	4-D16@100	1800	72-D29	4-D16@80	1130
						-72	12-M72	2110	1120	950	900	490			115	84	713	982	1695	1440	242	1800以上	-	1500	56-D29	4-D16@100	2400	88-D29	4-D16@80	1260	1500	48-D29	4-D16@100	2400	88-D29	4-D16@80	1260
		□800	16~40		GB800-8-56		8-M56	1380	1110	970	690	-	810	700	90	47	522	335	857	1120	170	1450以上	-	1350	28-D29	D16@100	1350	36-D29	D16@100	900	1350	24-D29	D16@100	1350	36-D29	D16@100	900
					GB800-12	-56	12-M56	1930	1110	970	930	600			90	58	556	471	1027	1120	181	1450以上	-	1350	36-D29	4-D16@100	1500	56-D29	4-D16@100	990	1350	32-D29	4-D16@100	1500	56-D29	4-D16@100	990
						-64	12-M64	2210	1150	990	940	570			100	70	662	679	1341	1280	212	1600以上	-	1500	44-D29	4-D16@100	1800	72-D29	4-D16@80	1130	1500	36-D29	4-D16@100	1800	72-D29	4-D16@80	1130
						-72	12-M72	2410	1170	1000	950	540			115	81	761	987	1748	1440	239	1800以上	-	1600	56-D29	4-D16@100	2400	88-D29	4-D16@80	1260	1600	48-D29	4-D16@100	2400	88-D29	4-D16@80	1260
		□850	16~40		GB850-12	-56	12-M56	2160	1160	1020	980	650	860	750	100	56	646	473	1119	1120	179	1450以上	-	1400	40-D29	4-D16@100	1500	56-D29	4-D16@100	990	1400	32-D29	4-D16@100	1500	56-D29	4-D16@100	990
						-64	12-M64	2480	1200	1040	990	620			100	68	739	682	1421	1280	210	1600以上	-	1550	48-D29	4-D16@100	1800	72-D29	4-D16@80	1130	1550	40-D29	4-D16@100	1800	72-D29	4-D16@80	1130
						-72	12-M72	2740	1220	1050	1000	590			110	79	833	992	1825	1440	237	1800以上	-	1800	56-D29	4-D16@100	2400	88-D29	4-D16@80	1260	1800	48-D29	4-D16@100	2400	88-D29	4-D16@80	1260
		□900	16~40		GB900-12	-56	12-M56	2430	1210	1070	1030	700	910	800	105	55	719	476	1195	1120	178	1450以上	-	1500	40-D29	4-D16@100	1500	56-D29	4-D16@100	990	1500	32-D29	4-D16@100	1500	56-D29	4-D16@100	990
						-64	12-M64	2770	1250	1090	1040	670			105	66	810	685	1495	1280	208	1600以上	-	1700	48-D29	4-D16@100	1800	72-D29	4-D16@80	1130	1700	40-D29	4-D16@100	1800	72-D29	4-D16@80	1130
						-72	12-M72	3100	1270	1100	1050	640			110	77	898	996	1894	1440	235	1800以上	-	1900	56-D29	4-D16@100	2400	88-D29	4-D16@80	1260	1900	48-D29	4-D16@100	2400	88-D29	4-D16@80	1260
		□950	16~40		GB950-12	-56	12-M56	2700	1260	1120	1080	750	960	850	110	54	796	479	1275	1120	177	1450以上	-	1550	40-D29	4-D16@100	1550	56-D29	4-D16@100	980	1550	32-D29	4-D16@100	1550	56-D29	4-D16@100	980
						-64	12-M64	3000	1300	1140	1090	720			110	61	870	688	1558	1280	203	1600以上	-	1800	48-D29	4-D16@100	1800	72-D29	4-D16@80	1130	1800	40-D29	4-D16@100	1800	72-D29	4-D16@80	1130
						-72	12-M72	3430	1320	1150	1100	690			110	75	967	1001	1968	1440	233	1800以上	-	2050	56-D29	4-D16@100	2400	88-D29	4-D16@80	1260	2050	48-D29	4-D16@100	2400	88-D29	4-D16@80	1260
		□1000	16~40		GB1000-12	-56	12-M56	3020	1310	1170	1130	800	1010	900	115	52	888	481	1369	1120	175	1450以上	-	1600	40-D29	4-D16@100	1600	56-D29	4-D16@100	970	1600	36-D29	4-D16@100	1600	56-D29	4-D16@100	970
						-64	12-M64	3390	1340	1180	1130	760			110	59	943	691	1634	1280	201	1600以上	-	1800	48-D29	4-D16@100	1800	72-D29	4-D16@80	1130	1800	40-D29	4-D16@100	1800	72-D29	4-D16@80	1130
						-72	12-M72	3770	1340	1180	1130	720			115	66	985	1006	1991	1440	224	1800以上	-	2100	56-D29	4-D16@100	2400	88-D29	4-D16@80	1260	2100	48-D29	4-D16@100	2400	88-D29	4-D16@80	1260
		□1050	16~40		GB1050-12	-64	12-M64	3730	1400	1240	1190	820	1060	950	120	62	1083	694	1777	1280	204	1600以上	-	1850	48-D29	4-D16@100	1850	72-D29	4-D16@80	1120	1850	40-D29	4-D16@100	1850	72-D29	4-D16@80	1120
						-72	12-M72	4120	1420	1250	1200	790			120	71	1158	1011	2169	1440	229	1800以上	-	2200	56-D29	4-D16@100	2400	88-D29	4-D16@80	1260	2200	48-D29	4-D16@100	2400	88-D29	4-D16@80	1260
		□1100	16~40		GB1100-12	-64	12-M64	4110	1450	1290	1240	870	1110	1000	125	60	1184	697	1881	1280	202	1600以上	-	1850	52-D29	4-D16@100	1850	72-D29	4-D16@80	1120	1850	44-D29	4-D16@100	1850	72-D29	4-D16@80	1120
						-72	12-M72	4550	1470	1300	1250	840			125	70	1266	1016	2282	1440	228	1800以上	-	2200	60-D29	4-D16@100	2400	88-D29	4-D16@80	1260	2200	52-D29	4-D16@100	2400	88-D29	4-D16@80	1260
		□1150	16~40		GB1150-12	-64	12-M64	4490	1500	1340	1290	920	1160	1050	130	59	1300	700	2000	1280	201	1600以上	-	2000	52-D29	4-D16@100	2000	72-D29	4-D16@80	1090	2000	44-D29	4-D16@100	2000	72-D29	4-D16@80	1090
						-72	12-M72	5000	1520	1350	1300	890			130	68	1378	1020	2398	1440	226	1800以上	-	2300	60-D29	4-D16@100	2400	88-D29	4-D16@80	1260	2300	52-D29	4-D16@100	2400	88-D29	4-D16@80	1260
		□1200	16~40		GB1200-12	-64	12-M64	4910	1550	1390	1340	970	1210	1100	135	58	1437	703	2140	1280	200	1600以上	-	2100	52-D29	4-D16@100	2100	72-D29	4-D16@80	1070	2100	44-D29	4-D16@100	2100	72-D29	4-D16@80	1070
						-72	12-M72	5480	1570	1400	1350	940			135	67	1518	1025	2543	1440	225	1800以上	-	2300	60-D29	4-D16@100	2400	88-D29	4-D16@80	1260	2300	52-D29	4-D16@100	2400	88-D29	4-D16@80	1260

鉄筋はD13,D16はSD295,D19,D22,D25はSD345,D29はSD390をご採用ください。 表中に無いサイズについても対応可能です。センクシアに問い合わせ下さい。

注 1）Ⅰ,Ⅱゾーン分けについてはハイベースNE□工法設計ハンドブックの各型式の耐力線図を参照下さい。
注 2）上記表内の〈中柱用〉とは、4方向から基礎梁が取り付いた状態を示します。この条件を満たさない状態については、〈側・隅柱用〉を御採用下さい。
注 3）表中の鉄筋量は基礎立上がりのない場合（基礎梁天端と基礎柱形天端が一致する場合）の設計例です。立上がりがある場合、独立基礎の場合は、ハイベースNE□工法設計ハンドブックに従い、日本建築学会等の規準・指針に準拠した設計を行って下さい。
注 4）〈中柱用〉の鉄筋量は、基礎梁内のあばら筋を□450以下はD10@250、□500以上はD13@250として算定しています。あばら筋断面積がこれよりも小さくなる場合は〈側・隅柱用〉の鉄筋量として下さい。
注 5）部品の質量はアンカーボルト部品と形板を合わせた質量です。

センクシア株式会社　URL https://www.senqcia.co.jp/
本社 TEL 03-4214-1932　関東 TEL 027-322-9411　関西 TEL 06-6395-2133
札幌 TEL 011-708-1177　中部 TEL 052-582-3356　中四国TEL 082-240-1630
東北 TEL 022-213-5595　北陸 TEL 076-233-5260　九州 TEL 092-452-0341

2022/10

ハイベースNEO工法　各種寸法及び基礎柱形設計例（Fc27の場合）
〈角形鋼管柱用 □150～□550〉

（ハイベースNEO工法Gタイプは、S造及びCFT造に適用）
（ハイベースNEO工法エコタイプは、S造及びCFT造に適用）

大臣認定 MSTL-0404,0180(Gタイプ用ベースプレート)
MBLT-0042～0046(アンカーボルト)
BCJ評定 BCJ評定-ST0058（Gタイプ）
BCJ評定-ST0059（エコタイプ）

本工法の設計・施工は、鋼構造設計規準、鉄骨工事技術指針、建築工事標準仕様書JASS6鉄骨工事、建築工事標準仕様書・同解説JASS5鉄筋コンクリート工事、およびハイベースNEO工法設計ハンドブックに準拠する。

2022/10

赤枠の板厚範囲を修正

Gタイプ ： GB500-8-42
- アンカーボルト径
- アンカーボルト本数
- 柱外形寸法
- 角形鋼管柱用

・ハイベースNEO工法
（角形鋼管柱用□150～□550）

ベースプレート形状

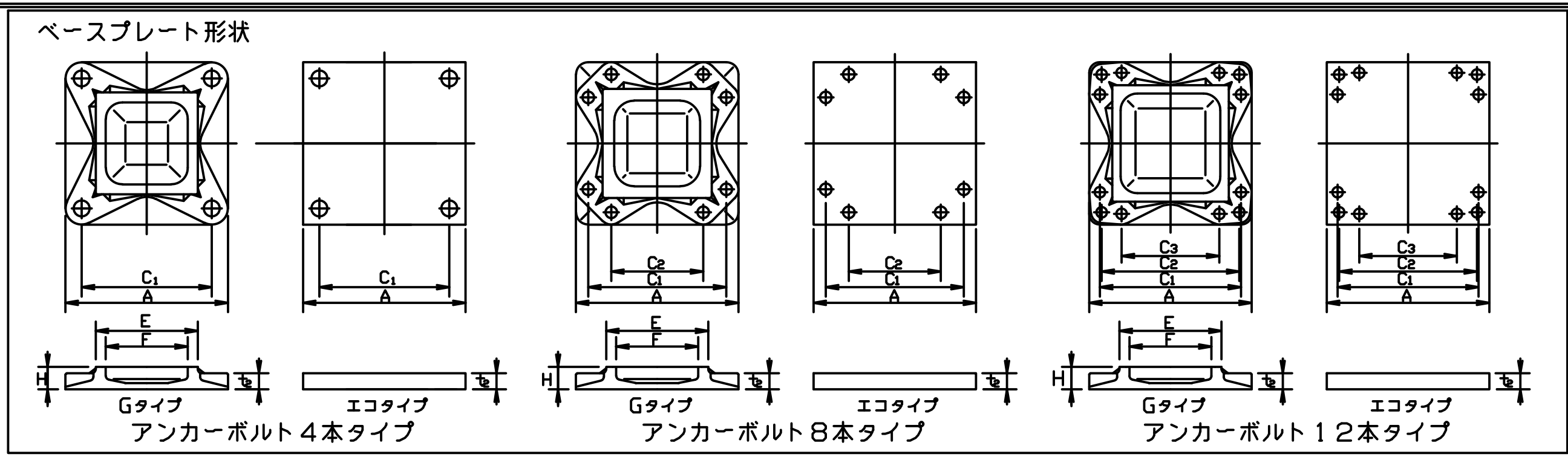

L,L1,h,hc,b寸法、柱形主筋の定着長さ(Lt)

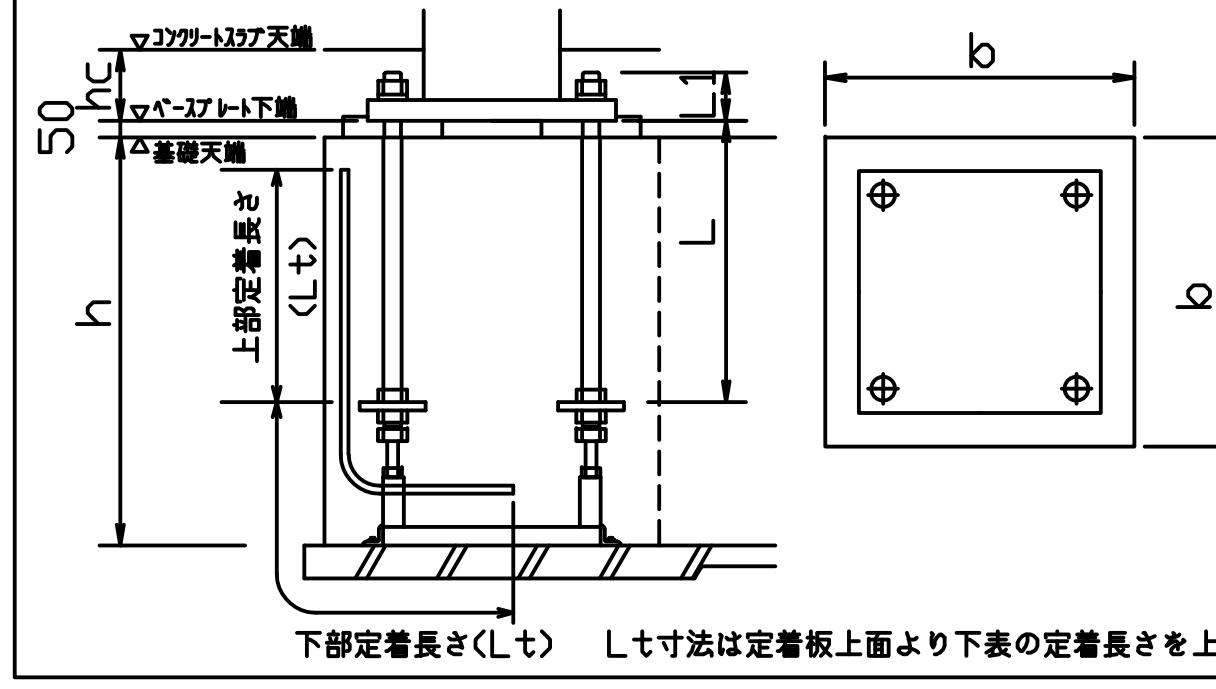

Lt寸法は定着板上面より下表の定着長さを上下とも確保してください。

エコタイプはシングルナット仕様（コンクリートスラブに埋込）
Gタイプはダブルナット仕様(露出が標準)
注)表中のh寸法は杭がない場合です。
杭がある場合は表中のh寸法に+100mm以上確保して下さい。
Gタイプでコンクリートスラブに埋め込む場合、スラブ厚(hc寸法)は"L1寸法+最低40mm以上のかぶり"となる寸法を確保してください。

採用 柱符号	採用 数量	適用柱 柱サイズ	適用柱 板厚範囲	ハイベースNEO型式 エコタイプ	ハイベースNEO型式 Gタイプ	アンカーボルト	回転バネ定数 X10³kN・m/rad	寸法(mm) A	C1	C2	C3	E	F	H	t2	質量(kg) ベースプレート	部品	セット質量	L (mm)	L1 (mm)	基礎天端～捨てコン天端 h(mm)	ベースプレート下端～コンクリートスラブ天端 hc(mm)	側・隅柱用 Ⅰゾーン 柱形b(mm)	主筋量	帯筋	側・隅柱用 Ⅱゾーン 柱形b(mm)	主筋量	帯筋	鉄筋の定着長さ Lt(mm)	中柱用 Ⅰゾーン 柱形b(mm)	主筋量	帯筋	中柱用 Ⅱゾーン 柱形b(mm)	主筋量	帯筋	鉄筋の定着長さ Lt(mm)
		□150	4.5~12	EB150-4-24		4-M24	14.0	290	210	-	-	-	-	-	25	17	14	31	400	80	550以上	120	500	8-D16	D13@150	500	16-D16	D13@150	200	500	8-D16	D13@150	500	16-D16	D13@150	200
		□175	4.5~12	EB175-4-24		4-M24	17.9	310	230	-	-	-	-	-	25	19	14	33	400	80	600以上	120	520	8-D16	D13@150	520	16-D16	D13@150	190	520	8-D16	D13@150	520	16-D16	D13@150	190
		□200	6~12	EB200-4 -24		4-M24	21.9	340	260	-	-	-	-	-	25	23	14	37	400	80	600以上	120	550	8-D16	D13@150	550	16-D16	D13@150	190	550	8-D16	D13@150	550	16-D16	D13@150	190
				-30		4-M30	35.4	360	270						32	33	23	56	400	102	600以上	150	570	8-D19	D13@150	570	16-D19	D13@150	290	570	8-D19	D13@150	570	16-D19	D13@150	290
				-36		4-M36	41.4	360	270						40	41	36	77	480	117	700以上	160	580	12-D19	D13@150	580	20-D19	D13@100	320	580	12-D19	D13@150	580	20-D19	D13@100	320
		□250	6~16	EB250-4 -24		4-M24	32.2	390	310	-	-	-	-	-	25	30	15	45	400	80	600以上	120	600	8-D19	D13@150	600	12-D19	D13@150	180	600	8-D19	D13@150	600	12-D19	D13@150	180
				-30		4-M30	51.3	410	320						32	43	23	66	400	102	600以上	150	610	8-D19	D13@150	610	16-D19	D13@150	260	610	8-D19	D13@150	610	16-D19	D13@150	260
				-36		4-M36	59.7	410	320						40	53	36	89	480	117	700以上	160	610	12-D19	D13@150	610	20-D19	D13@100	320	610	12-D19	D13@150	610	20-D19	D13@100	320
				EB250-8-30		8-M30	51.1	450	360	190					40	64	51	115	600	110	800以上	150	640	12-D22	D13@150	640	20-D22	D13@100	430	640	12-D22	D13@150	640	20-D22	D13@100	430
		□300	6~22	EB300-4 -30		4-M30	70.1	460	370	-	-	-	-	-	32	54	24	78	400	102	600以上	150	660	8-D19	D13@150	660	16-D19	D13@150	260	660	8-D19	D13@150	660	16-D19	D13@150	260
				-36		4-M36	82.9	460	370						40	67	37	104	480	117	700以上	160	660	12-D19	D13@100	660	20-D19	D13@100	310	660	12-D19	D13@100	660	20-D19	D13@100	310
				EB300-8 -30		8-M30	69.4	500	410	240					36	71	51	122	600	106	800以上	150	700	16-D22	D13@150	700	20-D22	D13@100	410	700	16-D22	D13@150	700	20-D22	D13@100	410
				-36		8-M36	84.0	510	420	220					44	90	82	172	720	121	900以上	170	720	16-D25	D13@150	720	24-D25	D13@100	560	720	16-D25	D13@150	720	24-D25	D13@100	560
		□350	9~22	EB350-4-30		4-M30	93.1	510	420	-	-	-	-	-	32	66	24	90	400	102	600以上	150	710	8-D19	D13@100	710	16-D19	D13@100	230	710	8-D19	D13@100	710	16-D19	D13@100	230
				EB350-8 -30		8-M30	89.5	550	460	290					36	86	52	138	600	106	800以上	150	750	16-D22	D13@150	750	20-D22	D13@150	440	750	16-D22	D13@150	750	20-D22	D13@150	440
				-36		8-M36	105	560	470	270					40	99	83	182	720	117	900以上	160	770	16-D25	D13@150	770	24-D25	D13@100	540	770	16-D25	D13@150	770	24-D25	D13@100	540
				-42		8-M42	133	590	480	260					48	132	131	263	840	138	1100以上	180	790	20-D25	D13@150	790	32-D25	D13@100	670	790	20-D25	D13@150	790	32-D25	D13@100	670
			9~25		GB350-4 -42	4-M42	128	550	440	-	-	356	280	75	50	107	72	179	840	145	1100以上	-	750	12-D25	D13@150	750	16-D25	D13@150	460	750	12-D25	D13@150	750	16-D25	D13@150	460
					-48	4-M48	156	590	460					90	61	142	113	255	960	168	1200以上	-	790	12-D25	D13@150	790	20-D25	D13@150	560	790	12-D25	D13@150	790	20-D25	D13@150	560
					GB350-8 -30	8-M30	150	540	450	280				55	28	77	52	129	600	95	800以上	-	740	16-D22	D13@150	740	20-D22	D13@150	450	740	16-D22	D13@150	740	20-D22	D13@150	450
					-36	8-M36	188	560	470	270				65	36	95	83	178	720	116	900以上	-	770	16-D25	D13@150	770	24-D25	D13@100	540	770	16-D25	D13@150	770	24-D25	D13@100	540
					-42	8-M42	216	590	480	260				70	45	118	131	249	840	140	1100以上	-	790	20-D25	D13@100	800	32-D25	D16@100	580	790	20-D25	D13@100	800	32-D25	D16@100	580
		□400	9~25	EB400-8 -30		8-M30	111	600	510	340	-	-	-	-	36	102	52	154	600	106	800以上	150	800	16-D22	D13@150	800	20-D22	D13@150	420	800	12-D22	D13@150	800	20-D22	D13@150	420
				-36		8-M36	127	610	520	320					40	117	83	200	720	117	900以上	160	820	16-D25	D13@100	820	24-D25	D13@100	520	820	12-D25	D13@100	820	24-D25	D13@100	520
				-42		8-M42	175	640	530	310					48	155	131	286	840	138	1100以上	180	840	20-D25	D13@100	840	32-D25	D13@100	670	840	20-D25	D13@100	840	32-D25	D13@100	670
			9~32		GB400-4 -42	4-M42	163	600	490	-	-	408	320	75	49	129	73	202	840	144	1100以上	-	810	12-D25	D13@100	810	16-D25	D13@100	380	810	12-D25	D13@100	810	16-D25	D13@100	380
					-48	4-M48	194	640	510					85	59	165	114	279	960	166	1200以上	-	840	12-D25	D13@100	840	20-D25	D13@100	470	840	12-D25	D13@100	840	20-D25	D13@100	470
					GB400-8 -36	8-M36	234	610	520	320				60	34	110	83	193	720	114	900以上	-	820	16-D25	D13@100	820	24-D25	D13@100	520	820	16-D25	D13@100	820	24-D25	D13@100	520
					-42	8-M42	282	640	530	310				70	42	136	131	267	840	137	1100以上	-	840	20-D25	D13@100	850	32-D25	D16@100	570	840	20-D25	D13@100	850	32-D25	D16@100	570
					-48	8-M48	321	680	550	300				80	52	176	211	387	960	159	1300以上	-	880	20-D29	D13@100	890	28-D29	D16@100	750	880	20-D29	D13@100	890	28-D29	D16@100	750
		□450	9~25	EB450-8 -36		8-M36	169	660	570	370	-	-	-	-	44	150	84	234	720	121	900以上	170	870	16-D25	D13@100	870	24-D25	D13@100	500	870	16-D25	D13@100	870	24-D25	D13@100	500
				-42		8-M42	199	690	580	360					48	180	132	312	840	138	1100以上	180	890	24-D25	D13@100	890	32-D25	D13@100	650	890	20-D25	D13@100	890	32-D25	D13@100	650
			9~36		GB450-4 -42	4-M42	199	650	540	-	-	458	360	75	48	153	73	226	840	143	1100以上	-	860	12-D25	D13@100	860	16-D25	D13@100	370	860	12-D25	D13@100	860	16-D25	D13@100	370
					-48	4-M48	236	690	560					85	58	192	116	308	960	165	1200以上	-	890	12-D25	D13@100	890	20-D25	D13@100	460	890	12-D25	D13@100	890	20-D25	D13@100	460
					GB450-8 -36	8-M36	296	660	570	370				60	32	130	84	214	720	112	900以上	-	870	16-D25	D13@100	870	24-D25	D13@100	500	870	16-D25	D13@100	870	24-D25	D13@100	500
					-42	8-M42	348	690	580	360				65	40	158	132	290	840	135	1100以上	-	890	24-D25	D13@100	890	32-D25	D13@100	650	890	20-D25	D13@100	890	32-D25	D13@100	650
					-48	8-M48	413	730	600	350				75	49	196	213	409	960	156	1300以上	-	930	20-D29	D13@100	940	28-D29	D16@100	730	930	20-D29	D13@100	940	28-D29	D16@100	730
		□500	9~28	EB500-8 -36		8-M36	210	710	620	420	-	-	-	-	44	173	89	262	720	121	900以上	170	950	16-D25	D13@100	950	24-D25	D13@100	480	950	12-D25	D13@100	950	24-D25	D13@100	480
				-42		8-M42	238	740	630	410					48	207	133	340	840	138	1100以上	180	950	24-D25	D13@100	950	32-D25	D13@100	630	950	20-D25	D13@100	950	32-D25	D13@100	630
				EB500-12-42		12-M42	396	740	630	600	350				60	258	197	455	840	150	1100以上	190	950	28-D25	4-D16@100	1050	44-D25	4-D16@100	580	950	20-D25	4-D16@100	1050	44-D25	4-D16@100	580
			9~40		GB500-4 -42	4-M42	244	700	590	-	-	508	400	80	47	183	74	257	840	142	1100以上	-	910	12-D25	D13@100	910	16-D25	D13@100	370	910	12-D25	D13@100	910	16-D25	D13@100	370
					-48	4-M48	290	740	610					90	57	226	127	353	960	164	1200以上	-	950	12-D25	D13@100	950	20-D25	D13@100	450	950	12-D25	D13@100	950	20-D25	D13@100	450
					GB500-8 -36	8-M36	354	710	620	420				65	30	154	89	243	720	110	900以上	-	950	16-D25	D13@100	950	24-D25	D13@100	480	950	16-D25	D13@100	950	24-D25	D13@100	480
					-42	8-M42	421	740	630	410				70	37	181	133	314	840	132	1100以上	-	950	20-D25	D13@100	950	32-D25	D13@100	630	950	20-D25	D13@100	950	32-D25	D13@100	630
					-48	8-M48	489	780	650	400				80	46	225	215	440	960	153	1300以上	-	1000	20-D29	D13@100	1000	28-D29	D16@100	710	1000	20-D29	D13@100	1000	28-D29	D16@100	710
					-64	8-M64	659	850	690	390				105	68	346	464	810	1280	210	1600以上	-	1100	32-D29	D16@100	1150	48-D29	D16@75	1050	1100	28-D29	D16@100	1150	48-D29	D16@75	1050
					GB500-12 -48	12-M48	695	780	650	610	320			90	57	265	304	569	960	164	1300以上	-	1000	24-D29	4-D16@100	1100	40-D29	4-D16@100	730	1000	16-D29	4-D16@100	1100	40-D29	4-D16@100	730
					-56	12-M56	771	810	670	630	300			105	72	342	455	797	1120	195	1450以上	-	1050	32-D29	4-D16@100	1500	56-D29	4-D16@100	940	1050	24-D29	4-D16@100	1500	56-D29	4-D16@100	940
		□550	9~28	EB550-8-42		8-M42	317	800	690	470	-	-	-	-	48	242	133	375	840	138	1100以上	180	1000	24-D25	D13@100	1000	32-D25	D13@100	620	1000	20-D25	D13@100	1000	32-D25	D13@100	620
				EB550-12-42		12-M42	475	790	680	650	400				60	294	198	492	840	150	1100以上	190	1000	28-D25	4-D16@100	1050	44-D25	4-D16@100	580	1000	20-D25	4-D16@100	1050	44-D25	4-D16@100	580
			9~40		GB550-4 -48	4-M48	339	790	660	-	-	558	450	90	56	257	129	386	960	163	1200以上	-	1000	12-D25	D16@150	1000	20-D25	D16@150	440	1000	12-D25	D16@150	1000	20-D25	D16@150	440
					-56	4-M56	408	820	680					100	69	308	187	495	1120	192	1350以上	-	1050	16-D25	D16@150	1050	28-D25	D16@150	550	1050	16-D25	D16@150	1050	28-D25	D16@150	550
					GB550-8 -36	8-M36	419	760	670	470				65	29	180	90	270	720	109	900以上	-	1000	16-D25	D13@100	1000	24-D25	D13@100	470	1000	16-D25	D13@100	1000	24-D25	D13@100	470
					-42	8-M42	498	790	680	460				70	36	207	133	340	840	131	1100以上	-	1000	24-D25	D13@100	1000	32-D25	D13@100	620	1000	20-D25	D13@100	1000	32-D25	D13@100	620
					-48	8-M48	580	830	700	450				75	45	250	217	467	960	152	1300以上	-	1050	20-D29	D16@150	1050	28-D29	D16@150	790	1050	20-D29	D16@150	1050	28-D29	D16@150	790
					-64	8-M64	806	900	740	440				95	65	367	467	834	1280	207	1600以上	-	1150	32-D29	D16@100	1150	48-D29	D16@75	1050	1150	28-D29	D16@100	1150	48-D29	D16@75	1050
					GB550-12 -48	12-M48	817	830	700	660	370			85	55	288	306	594	960	162	1300以上	-	1050	24-D29	4-D16@100	1100	40-D29	4-D16@100	730	1050	20-D29	4-D16@100	1100	40-D29	4-D16@100	730
					-56	12-M56	923	860	720	680	350			100	69	366	458	824	1120	192	1450以上	-	1100	32-D29	4-D16@100	1500	56-D29	4-D16@100	940	1100	24-D29	4-D16@100	1500	56-D29	4-D16@100	940

基礎柱形の設計例(Fc27)〈側・隅柱用〉／基礎柱形の設計例(Fc27)〈中柱用（4方向から基礎梁が取り付く場合のみを示す。)〉

鉄筋はD13,D16はSD295,D19,D22,D25はSD345,D29はSD390をご採用ください。 表中に無いサイズについても対応可能です。センクシアに問い合わせ下さい。
注 1）Ⅰ、Ⅱゾーン分けについてはハイベースNEO工法設計ハンドブックの各型式の耐力線図を参照下さい。
注 2)上記表内の〈中柱用〉とは、4方向から基礎梁が取り付いた状態を示します。この条件を満たさない状態については、〈側・隅柱用〉を御採用下さい。
注 3)表中の鉄筋量は基礎立上がりのない場合（基礎梁天端と基礎柱形天端が一致する場合）の設計例です。立上がりがある場合、独立基礎の場合は、ハイベースNEO工法設計ハンドブックに従い、日本建築学会等の規準・指針に準拠した設計を行って下さい。
注 4)〈中柱用〉の鉄筋量は、基礎梁内のあばら筋を□450以下はD10@250、□500以上はD13@250として算定しています。あばら筋断面積がこれよりも小さくなる場合は〈側・隅柱用〉の鉄筋量として下さい。
注 5)部品の質量はアンカーボルト部品と形板を合わせた質量です。

センクシア株式会社
URL https://www.senqcia.co.jp/
本社 TEL 03-4214-1932　関東 TEL 027-322-9411　関西 TEL 06-6395-2133
札幌 TEL 011-708-1177　中部 TEL 052-582-3356　中四国TEL 082-240-1630
東北 TEL 022-213-5595　北陸 TEL 076-233-5260　九州 TEL 092-452-0341

2022/10

赤枠部分を追加

ハイベースNEO工法　各種寸法及び基礎柱形設計例（Fc27の場合）（ハイベースNEO工法Gタイプは、S造及びCFT造に適用）大臣認定 MSTL-0404,0180(Gタイプ用ベースプレート) MBLT-0042~0046(アンカーボルト)

〈角形鋼管柱用 □600～□1200〉

BCJ評定 BCJ評定-ST0058（Gタイプ）

2022/10

本工法の設計・施工は、鋼構造設計規準、鉄骨工事技術指針、建築工事標準仕様書ＪＡＳＳ６鉄骨工事、建築工事標準仕様書・同解説ＪＡＳＳ５鉄筋コンクリート工事、およびハイベースNEO工法設計ハンドブックに準拠する。

Gタイプ ： GB600-8-42
- アンカーボルト径
- アンカーボルト本数
- 柱外形寸法
- 角形鋼管柱用

・ハイベースNEO工法
（角形鋼管柱用□600～□1200）

ベースプレート形状

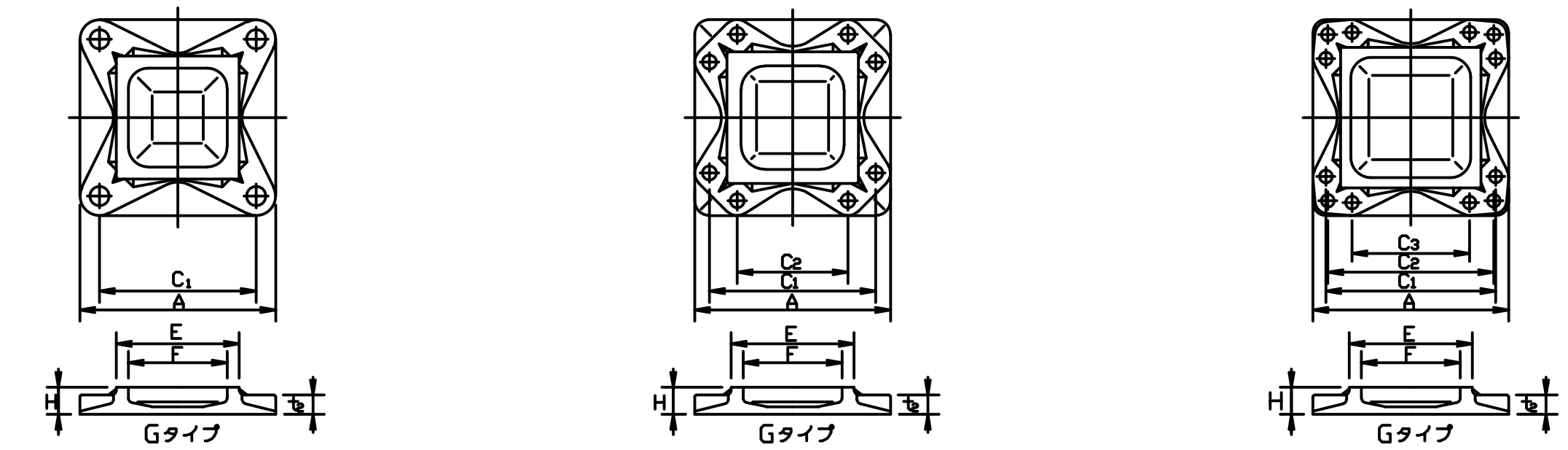

L,L1,h,hc,b寸法、柱形主筋の定着長さ(Lt)

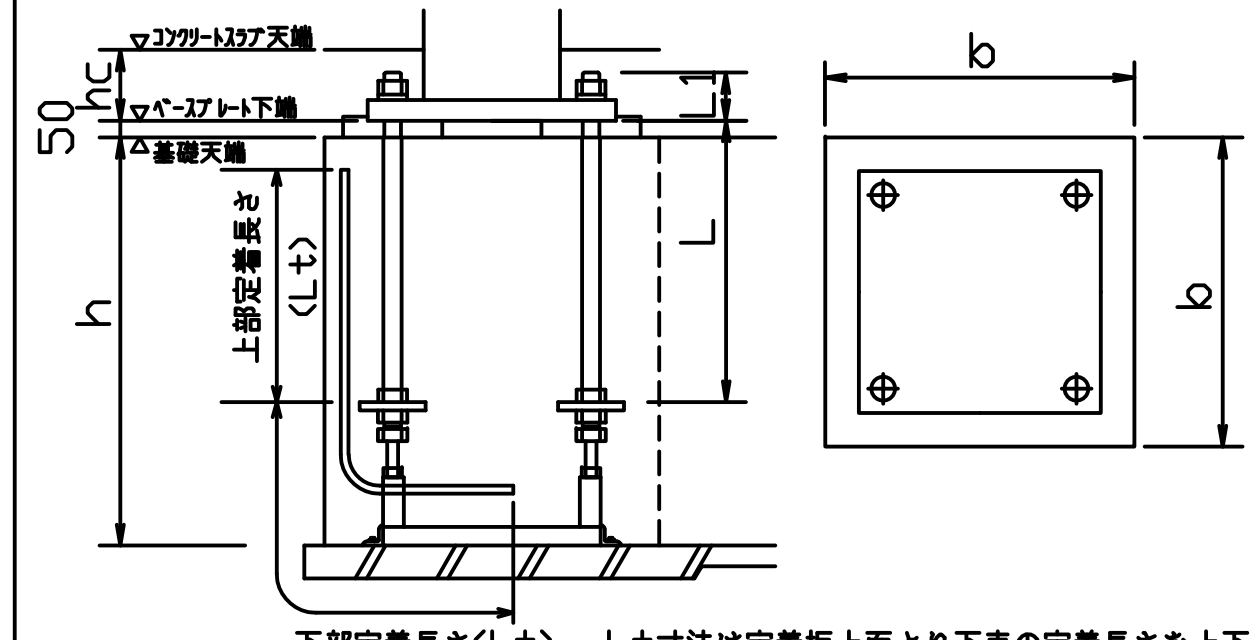

エコタイプはシングルナット仕様（コンクリートスラブに埋込）
Gタイプはダブルナット仕様(露出が標準)
注)表中のh寸法は杭がない場合です。
杭がある場合は表中のh寸法に+100mm以上確保して下さい。
Gタイプでコンクリートスラブに埋め込む場合、スラブ厚(hc寸法)は"L1寸法+最低40mm以上のかぶり"となる寸法を確保してください。

下部定着長さ(Lt)　Lt寸法は定着板上面より下表の定着長さを上下とも確保してください。

採用		適用柱		ハイベースNEO型式			アンカーボルト	回転バネ定数	寸法（mm）								質量（kg）			L	L1	基礎天端~捨てコン天端	ベースプレート下端~コンクリートスラブ天端
柱符号	数量	柱サイズ	板厚範囲	エコタイプ	Gタイプ			X10³kN･m/rad	A	C1	C2	C3	E	F	H	t2	ベースプレート	部品	セット質量	(mm)	(mm)	h(mm)	hc(mm)
		□600	9～40		GB600-8	-42	8-M42	598	840	730	510	-	610	500	70	35	238	134	372	840	130	1100以上	-
						-48	8-M48	682	880	750	500				75	43	284	219	503	960	150	1300以上	-
						-64	8-M64	987	960	800	500				95	64	417	470	887	1280	206	1600以上	-
					GB600-12	-48	12-M48	953	880	750	710	420			85	52	318	309	627	960	159	1300以上	-
						-56	12-M56	1140	910	770	730	400			100	66	408	460	868	1120	189	1450以上	-
						-64	12-M64	1240	950	790	740	370			110	80	499	667	1166	1280	222	1600以上	-
		□650	12～40		GB650-8	-42	8-M42	680	890	780	560	-	660	550	75	34	277	139	416	840	129	1100以上	-
						-48	8-M48	782	930	800	550				75	42	316	221	537	960	149	1300以上	-
						-56	8-M56	939	960	820	540				85	51	370	328	698	1120	174	1450以上	-
						-64	8-M64	1080	990	830	530				95	58	428	472	900	1280	200	1600以上	-
						-72	8-M72	1220	1020	850	520				105	69	498	698	1196	1440	227	1800以上	-
					GB650-12	-56	12-M56	1320	960	820	780	450			95	64	439	463	902	1120	187	1450以上	-
						-64	12-M64	1460	1000	840	790	420			110	77	536	670	1206	1280	219	1600以上	-
		□700	12～40		GB700-8	-42	8-M42	782	940	830	610	-	710	600	70	32	316	139	455	840	127	1100以上	-
						-48	8-M48	899	980	850	600				75	41	363	223	586	960	148	1300以上	-
						-56	8-M56	1070	1010	870	590				80	50	414	330	744	1120	173	1450以上	-
						-64	8-M64	1280	1050	890	590				95	58	489	475	964	1280	200	1600以上	-
						-72	8-M72	1430	1070	900	570				105	67	552	703	1255	1440	225	1800以上	-
					GB700-12	-56	12-M56	1490	1010	870	830	500			95	62	482	465	947	1120	185	1450以上	-
						-64	12-M64	1710	1050	890	840	470			105	74	572	673	1245	1280	216	1600以上	-
		□750	16～40		GB750-8-48		8-M48	1010	1030	900	650	-	760	650	85	39	415	225	640	960	146	1300以上	-
					GB750-12	-48	12-M48	1460	1030	900	860	570			85	47	437	316	753	960	154	1300以上	-
						-56	12-M56	1700	1060	920	880	550			90	60	510	468	978	1120	183	1450以上	-
						-64	12-M64	1980	1100	940	890	520			105	72	620	676	1296	1280	214	1600以上	-
						-72	12-M72	2110	1120	950	900	490			115	84	713	982	1695	1440	242	1800以上	-
		□800	16～40		GB800-8-56		8-M56	1380	1110	970	690	-	810	700	90	47	522	335	857	1120	170	1450以上	-
					GB800-12	-56	12-M56	1930	1110	970	930	600			90	58	556	471	1027	1120	181	1450以上	-
						-64	12-M64	2210	1150	990	940	570			100	70	662	679	1341	1280	212	1600以上	-
						-72	12-M72	2410	1170	1000	950	540			115	81	761	987	1748	1440	239	1800以上	-
		□850	16～40		GB850-12	-56	12-M56	2160	1160	1020	980	650	860	750	100	56	646	473	1119	1120	179	1450以上	-
						-64	12-M64	2480	1200	1040	990	620			100	68	739	682	1421	1280	210	1600以上	-
						-72	12-M72	2740	1220	1050	1000	590			110	79	833	992	1825	1440	237	1800以上	-
		□900	16～40		GB900-12	-56	12-M56	2430	1210	1070	1030	700	910	800	105	55	719	476	1195	1120	178	1450以上	-
						-64	12-M64	2770	1250	1090	1040	670			105	66	810	685	1495	1280	208	1600以上	-
						-72	12-M72	3100	1270	1100	1050	640			110	77	898	996	1894	1440	235	1800以上	-
		□950	16～40		GB950-12	-56	12-M56	2700	1260	1120	1080	750	960	850	110	54	796	479	1275	1120	177	1450以上	-
						-64	12-M64	3000	1300	1140	1090	720			110	61	870	688	1558	1280	203	1600以上	-
						-72	12-M72	3430	1320	1150	1100	690			110	75	967	1001	1968	1440	233	1800以上	-
		□1000	16～40		GB1000-12	-56	12-M56	3020	1310	1170	1130	800	1010	900	115	52	888	481	1369	1120	175	1450以上	-
						-64	12-M64	3390	1340	1180	1130	760			110	59	943	691	1634	1280	201	1600以上	-
						-72	12-M72	3770	1340	1180	1130	720			115	66	985	1006	1991	1440	224	1800以上	-
		□1050	16～40		GB1050-12	-64	12-M64	3730	1400	1240	1190	820	1060	950	120	62	1083	694	1777	1280	204	1600以上	-
						-72	12-M72	4120	1420	1250	1200	790			120	71	1158	1011	2169	1440	229	1800以上	-
		□1100	16～40		GB1100-12	-64	12-M64	4110	1450	1290	1240	870	1110	1000	125	60	1184	697	1881	1280	202	1600以上	-
						-72	12-M72	4550	1470	1300	1250	840			125	70	1266	1016	2282	1440	228	1800以上	-
		□1150	16～40		GB1150-12	-64	12-M64	4490	1500	1340	1290	920	1160	1050	130	59	1300	700	2000	1280	201	1600以上	-
						-72	12-M72	5000	1520	1350	1300	890			130	68	1378	1020	2398	1440	226	1800以上	-
		□1200	16～40		GB1200-12	-64	12-M64	4910	1550	1390	1340	970	1210	1100	135	58	1437	703	2140	1280	200	1600以上	-
						-72	12-M72	5480	1570	1400	1350	940			135	67	1518	1025	2543	1440	225	1800以上	-

Gタイプ	基礎柱形の設計例(Fc27)〈側・隅柱用〉 Ⅰゾーン			Ⅱゾーン			鉄筋の定着長さ	基礎柱形の設計例(Fc27)〈中柱用（4方向から基礎梁が取り付く場合のみを示す。）〉 Ⅰゾーン			Ⅱゾーン			鉄筋の定着長さ
	柱形 b (mm)	主筋量	帯筋	柱形 b (mm)	主筋量	帯筋	Lt(mm)	柱形 b (mm)	主筋量	帯筋	柱形 b (mm)	主筋量	帯筋	Lt(mm)
GB600-8-42	1050	24-D25	D13@100	1050	32-D25	D13@100	600	1050	20-D25	D13@100	1050	32-D25	D13@100	600
GB600-8-48	1100	20-D29	D16@150	1100	28-D29	D16@150	770	1100	20-D29	D16@150	1100	28-D29	D16@150	770
GB600-8-64	1200	32-D29	D16@100	1200	48-D29	D16@75	1040	1200	28-D29	D16@100	1200	48-D29	D16@75	1040
GB600-12-48	1100	24-D29	4-D16@100	1100	40-D29	4-D16@100	730	1100	20-D29	4-D16@100	1100	40-D29	4-D16@100	730
GB600-12-56	1150	32-D29	4-D16@100	1500	56-D29	4-D16@100	940	1150	28-D29	4-D16@100	1500	56-D29	4-D16@100	940
GB600-12-64	1150	44-D29	4-D16@100	1800	72-D29	4-D16@80	1080	1150	32-D29	4-D16@100	1800	72-D29	4-D16@80	1080
GB650-8-42	1100	24-D25	D13@100	1100	32-D25	D13@100	590	1100	20-D25	D13@100	1100	32-D25	D13@100	590
GB650-8-48	1150	20-D29	D16@150	1150	28-D29	D16@150	760	1150	20-D29	D16@150	1150	28-D29	D16@150	760
GB650-8-56	1200	28-D29	D13@100	1200	36-D29	D16@100	900	1200	24-D29	D13@100	1200	36-D29	D16@100	900
GB650-8-64	1200	32-D29	D16@100	1200	48-D29	D16@75	1040	1200	28-D29	D16@100	1200	48-D29	D16@75	1040
GB650-8-72	1300	40-D29	D16@100	1500	60-D29	D16@75	1220	1300	36-D29	D16@100	1500	60-D29	D16@75	1220
GB650-12-56	1200	36-D29	4-D16@100	1500	56-D29	4-D16@100	940	1200	28-D29	4-D16@100	1500	56-D29	4-D16@100	940
GB650-12-64	1200	44-D29	4-D16@100	1800	72-D29	4-D16@80	1080	1200	36-D29	4-D16@100	1800	72-D29	4-D16@80	1080
GB700-8-42	1150	24-D25	D13@100	1150	32-D25	D13@100	580	1150	20-D25	D13@100	1150	32-D25	D13@100	580
GB700-8-48	1200	20-D29	D13@100	1200	28-D29	D13@100	750	1200	20-D29	D13@100	1200	28-D29	D13@100	750
GB700-8-56	1250	28-D29	D16@150	1250	36-D29	D16@100	880	1250	24-D29	D16@150	1250	36-D29	D16@100	880
GB700-8-64	1300	32-D29	D16@100	1300	48-D29	D16@75	1020	1300	32-D29	D16@100	1300	48-D29	D16@75	1020
GB700-8-72	1350	40-D29	D16@100	1500	60-D29	D16@75	1220	1350	36-D29	D16@100	1500	60-D29	D16@75	1220
GB700-12-56	1250	36-D29	4-D16@100	1500	56-D29	4-D16@100	940	1250	28-D29	4-D16@100	1500	56-D29	4-D16@100	940
GB700-12-64	1300	44-D29	4-D16@100	1800	72-D29	4-D16@80	1080	1300	36-D29	4-D16@100	1800	72-D29	4-D16@80	1080
GB750-8-48	1250	20-D29	D16@150	1250	28-D29	D16@150	730	1250	20-D29	D16@150	1250	28-D29	D16@150	730
GB750-12-48	1250	28-D29	4-D16@100	1250	40-D29	4-D16@100	730	1250	20-D29	4-D16@100	1250	40-D29	4-D16@100	730
GB750-12-56	1300	36-D29	4-D16@100	1500	56-D29	4-D16@100	940	1300	32-D29	4-D16@100	1500	56-D29	4-D16@100	940
GB750-12-64	1400	44-D29	4-D16@100	1800	72-D29	4-D16@80	1080	1400	36-D29	4-D16@100	1800	72-D29	4-D16@80	1080
GB750-12-72	1500	56-D29	4-D16@100	2400	88-D29	4-D16@80	1200	1500	48-D29	4-D16@100	2400	88-D29	4-D16@80	1200
GB800-8-56	1350	28-D29	D16@100	1350	36-D29	D16@100	850	1350	24-D29	D16@100	1350	36-D29	D16@100	850
GB800-12-56	1350	36-D29	4-D16@100	1500	56-D29	4-D16@100	940	1350	32-D29	4-D16@100	1500	56-D29	4-D16@100	940
GB800-12-64	1500	44-D29	4-D16@100	1800	72-D29	4-D16@80	1080	1500	36-D29	4-D16@100	1800	72-D29	4-D16@80	1080
GB800-12-72	1600	56-D29	4-D16@100	2400	88-D29	4-D16@80	1200	1600	48-D29	4-D16@100	2400	88-D29	4-D16@80	1200
GB850-12-56	1400	40-D29	4-D16@100	1500	56-D29	4-D16@100	940	1400	32-D29	4-D16@100	1500	56-D29	4-D16@100	940
GB850-12-64	1550	48-D29	4-D16@100	1800	72-D29	4-D16@80	1080	1550	40-D29	4-D16@100	1800	72-D29	4-D16@80	1080
GB850-12-72	1800	56-D29	4-D16@100	2400	88-D29	4-D16@80	1200	1800	48-D29	4-D16@100	2400	88-D29	4-D16@80	1200
GB900-12-56	1500	40-D29	4-D16@100	1500	56-D29	4-D16@100	940	1500	32-D29	4-D16@100	1500	56-D29	4-D16@100	940
GB900-12-64	1700	48-D29	4-D16@100	1800	72-D29	4-D16@80	1080	1700	40-D29	4-D16@100	1800	72-D29	4-D16@80	1080
GB900-12-72	1900	56-D29	4-D16@100	2400	88-D29	4-D16@80	1200	1900	48-D29	4-D16@100	2400	88-D29	4-D16@80	1200
GB950-12-56	1550	40-D29	4-D16@100	1550	56-D29	4-D16@100	940	1550	32-D29	4-D16@100	1550	56-D29	4-D16@100	940
GB950-12-64	1800	48-D29	4-D16@100	1800	72-D29	4-D16@80	1080	1800	40-D29	4-D16@100	1800	72-D29	4-D16@80	1080
GB950-12-72	2050	56-D29	4-D16@100	2400	88-D29	4-D16@80	1200	2050	48-D29	4-D16@100	2400	88-D29	4-D16@80	1200
GB1000-12-56	1600	40-D29	4-D16@100	1600	56-D29	4-D16@100	930	1600	36-D29	4-D16@100	1600	56-D29	4-D16@100	930
GB1000-12-64	1800	48-D29	4-D16@100	1800	72-D29	4-D16@80	1080	1800	40-D29	4-D16@100	1800	72-D29	4-D16@80	1080
GB1000-12-72	2100	56-D29	4-D16@100	2400	88-D29	4-D16@80	1200	2100	48-D29	4-D16@100	2400	88-D29	4-D16@80	1200
GB1050-12-64	1850	48-D29	4-D16@100	1850	72-D29	4-D16@80	1070	1850	40-D29	4-D16@100	1850	72-D29	4-D16@80	1070
GB1050-12-72	2200	56-D29	4-D16@100	2400	88-D29	4-D16@80	1200	2200	48-D29	4-D16@100	2400	88-D29	4-D16@80	1200
GB1100-12-64	1850	52-D29	4-D16@100	1850	72-D29	4-D16@80	1070	1850	44-D29	4-D16@100	1850	72-D29	4-D16@80	1070
GB1100-12-72	2200	60-D29	4-D16@100	2400	88-D29	4-D16@80	1200	2200	52-D29	4-D16@100	2400	88-D29	4-D16@80	1200
GB1150-12-64	2000	52-D29	4-D16@100	2000	72-D29	4-D16@80	1040	2000	44-D29	4-D16@100	2000	72-D29	4-D16@80	1040
GB1150-12-72	2300	60-D29	4-D16@100	2400	88-D29	4-D16@80	1200	2300	52-D29	4-D16@100	2400	88-D29	4-D16@80	1200
GB1200-12-64	2100	52-D29	4-D16@100	2100	72-D29	4-D16@80	1020	2100	44-D29	4-D16@100	2100	72-D29	4-D16@80	1020
GB1200-12-72	2300	60-D29	4-D16@100	2400	88-D29	4-D16@80	1200	2300	52-D29	4-D16@100	2400	88-D29	4-D16@80	1200

鉄筋はD13,D16はSD295,D19,D22,D25はSD345,D29はSD390をご採用ください。 表中に無いサイズについても対応可能です。センクシアに問い合わせ下さい。

注 1) Ⅰ、Ⅱゾーン分けについてはハイベースNEO工法設計ハンドブックの各型式の耐力線図を参照下さい。
注 2)上記表内の〈中柱用〉とは、4方向から基礎梁が取り付いた状態を示します。この条件を満たさない状態については、〈側・隅柱用〉を御採用下さい。
注 3)表中の鉄筋量は基礎立上がりのない場合（基礎梁天端と基礎柱形天端が一致する場合）の設計例です。立上がりがある場合、独立基礎の場合は、ハイベースNEO工法設計ハンドブックに従い、日本建築学会等の規準・指針に準拠した設計を行って下さい。
注 4)〈中柱用〉の鉄筋量は、基礎梁内のあばら筋を□450以下はD10@250、□500以上はD13@250として算定しています。
あばら筋断面積がこれよりも小さくなる場合は〈側・隅柱用〉の鉄筋量として下さい。
注 5)部品の質量はアンカーボルト部品と形板を合わせた質量です。

センクシア株式会社
URL https://www.senqcia.co.jp/
本社 TEL 03-4214-1932　関東 TEL 027-322-9411　関西 TEL 06-6395-2133
札幌 TEL 011-708-1177　中部 TEL 052-582-3356　中四国TEL 082-240-1630
東北 TEL 022-213-5595　北陸 TEL 076-233-5260　九州 TEL 092-452-0341

2022/10

ハイベースNE□工法　各種寸法及び基礎柱形設計例（Fc21の場合）〈円形鋼管柱用 φ190.7～φ1016〉

（ハイベースNE□工法Gタイプは、S造及びCFT造に適用）
（ハイベースNE□工法エコタイプは、S造及びCFT造に適用）

大臣認定　MSTL-0404,0180(Gタイプ用ベースプレート)
MBLT-0042~0046(アンカーボルト)

BCJ評定　BCJ評定-ST0058（Gタイプ）　本工法の設計・施工は、鋼構造設計規準、鉄骨工事技術指針、建築工事標準仕様書ＪＡＳＳ６鉄骨工事、建築工事標準仕様書・
BCJ評定-ST0059（エコタイプ）　同解説ＪＡＳＳ５鉄筋コンクリート工事、およびハイベースNE□工法設計ハンドブックに準拠する。

2022/10

赤枠部分を追加

エコタイプ：EM350-8-36
Gタイプ　：GM500-8-48
- アンカーボルト径
- アンカーボルト本数
- 柱外径寸法
- 円形鋼管柱用

ベースプレート形状

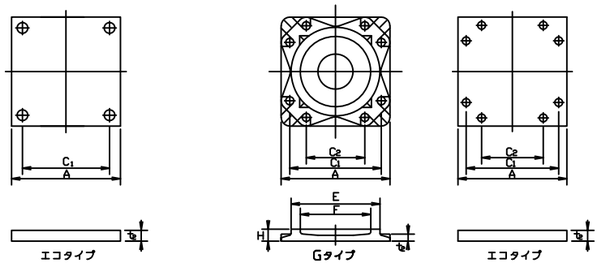

L,L1,h,hc,b寸法、柱形主筋の定着長さ(Lt)

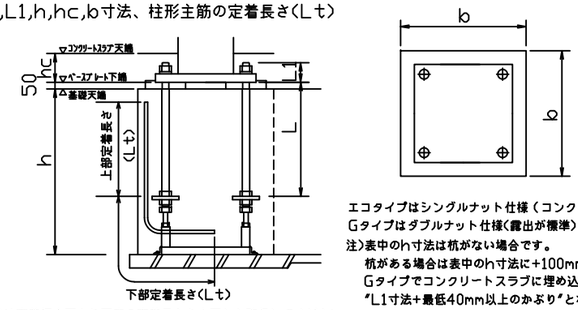

エコタイプはシングルナット仕様（コンクリートスラブに埋込）
Gタイプはダブルナット仕様(露出が標準)
注)表中のh寸法は杭がない場合です。
杭がある場合は表中のh寸法に+100mm以上確保して下さい。
Gタイプでコンクリートスラブに埋め込む場合、スラブ厚(hc寸法)は
"L1寸法+最低40mm以上のかぶり"となる寸法を確保してください。
Lt寸法は定着板上面より下表の定着長さを上下とも確保してください。

・ハイベースNE□工法（円形鋼管柱用φ190.7～φ1016）

採用		適用柱		ハイベースNE□型式		アンカーボルト	回転バネ定数 X10⁶kN・m/rad	寸法（mm）							質量（kg）			L (mm)	L1 (mm)	基礎天端～ベースプレート天端 h(mm)	ベースプレート下端～コンクリートスラブ天端 hc(mm)	基礎柱形の設計例(Fc21) 〈 側・隅柱用 〉								基礎柱形の設計例(Fc21) 〈 中柱用（4方向から基礎梁が取り付く場合のみを示す。）〉							
																						Iゾーン			Iゾーン			鉄筋の定着長さ	Iゾーン			Iゾーン			鉄筋の定着長さ
柱符号	数量	柱サイズ	最大板厚	エコタイプ	Gタイプ			A	C1	C2	E	F	H	t2	ベースプレート	部品	セット質量					柱形 b (mm)	主筋量	帯筋	柱形 b (mm)	主筋量	帯筋	Lt(mm)	柱形 b (mm)	主筋量	帯筋	柱形 b (mm)	主筋量	帯筋	Lt(mm)
		φ190.7	8.2	EM190-4-24		4-M24	13.8	290	210	-	-	-	-	32	22	14	36	400	87	600以上	130	500	8-D16	D13@150	500	16-D16	D13@150	210	500	8-D16	D13@150	500	16-D16	D13@150	210
		φ216.3	12.7	EM216-4-24		4-M24	19.9	310	230	-	-	-	-	32	25	14	39	400	87	600以上	130	520	8-D16	D13@150	520	16-D16	D13@150	210	520	8-D16	D13@150	520	16-D16	D13@150	210
		φ267.4	16	EM250-4-24		4-M24	28.4	370	290	-	-	-	-	32	35	14	49	400	87	600以上	130	570	8-D16	D13@150	570	16-D16	D13@150	200	570	8-D16	D13@150	570	16-D16	D13@150	200
		φ300 φ318.5	16	EM300-4	-24	4-M24	38.3	420	340	-	-	-	-	32	45	15	60	400	87	600以上	130	620	8-D19	D13@150	620	12-D19	D13@150	200	620	8-D19	D13@150	620	12-D19	D13@150	200
					-30	4-M30	61.0	430	340					40	59	23	82	400	110	600以上	150	620	12-D19	D13@150	620	16-D19	D13@150	290	620	12-D19	D13@150	620	16-D19	D13@150	290
		φ350 φ355.6	19	EM350-4-30		4-M30	65.1	420	330	-				32	45	23	68	400	102	600以上	150	620	12-D19	D13@150	620	16-D19	D13@150	290	620	12-D19	D13@150	620	16-D19	D13@150	290
				EM350-8-30		8-M30	86.3	500	410	240	-	-	-	40	79	50	129	600	110	800以上	150	700	16-D22	D13@150	700	20-D22	D13@100	440	700	16-D22	D13@150	700	20-D22	D13@100	440
		φ400 φ406.4	22	EM400-8	-30	8-M30	119	540	450	280				40	92	51	143	600	110	800以上	150	740	16-D22	D13@150	740	20-D22	D13@150	490	740	12-D22	D13@150	740	20-D22	D13@150	490
					-36	8-M36	148	560	470	270	-	-	-	48	119	81	200	720	125	900以上	170	770	16-D25	D13@150	800	24-D25	D13@100	570	770	12-D25	D13@150	800	24-D25	D13@100	570
					-42	8-M42	194	610	500	280				60	176	127	303	840	150	1100以上	190	810	20-D25	D13@100	850	32-D25	D13@100	730	810	20-D25	D13@100	850	32-D25	D13@100	730
		φ450 φ457.2	22	EM450-8	-30	8-M30	146	580	490	320				40	106	51	157	600	110	800以上	150	780	16-D22	D13@150	780	20-D22	D13@150	480	780	12-D22	D13@150	780	20-D22	D13@150	480
					-36	8-M36	182	600	510	310	-	-	-	48	136	81	217	720	125	900以上	170	810	16-D25	D13@100	810	24-D25	D13@100	570	810	12-D25	D13@100	810	24-D25	D13@100	570
					-42	8-M42	249	650	540	320				60	199	127	326	840	150	1100以上	190	850	20-D25	D13@100	850	32-D25	D13@100	730	850	16-D25	D13@100	850	32-D25	D13@100	730
		φ500 φ508	25	EM500-8	-36	8-M36	231	640	550	350	-	-	-	48	155	82	237	720	125	900以上	170	850	16-D25	D13@100	850	24-D25	D13@100	550	850	12-D25	D13@100	850	24-D25	D13@100	550
					-42	8-M42	301	700	590	370				60	231	128	359	840	150	1100以上	190	900	20-D25	D13@100	900	32-D25	D13@100	710	900	20-D25	D13@100	900	32-D25	D13@100	710
			40		GM500-8 -48	8-M48	405	710	580	330	518	390	90	57	229	207	436	960	164	1200以上	-	950	24-D25	D16@100	950	40-D25	D16@100	770	950	20-D25	D16@100	950	40-D25	D16@100	770
					-56	8-M56	470	740	600	320			100	69	282	308	590	1120	192	1350以上	-	950	32-D25	D16@100	1100	52-D25	D16@100	990	950	28-D25	D16@100	1100	52-D25	D16@100	990
		φ550 φ558.8	25	EM550-8	-36	8-M36	269	680	590	390	-	-	-	48	175	82	257	720	125	900以上	170	900	20-D25	D13@100	900	24-D25	D13@100	540	900	16-D25	D13@100	900	24-D25	D13@100	540
					-42	8-M42	350	740	630	410				60	258	128	386	840	150	1100以上	190	950	20-D25	D13@100	950	32-D25	D13@100	700	950	20-D25	D13@100	950	32-D25	D13@100	700
			40		GM550-8 -48	8-M48	468	740	610	360	568	430	85	54	244	208	452	960	161	1200以上	-	950	28-D25	D16@100	950	40-D25	D16@100	770	950	24-D25	D16@100	950	40-D25	D16@100	770
					-56	8-M56	543	770	630	350			100	65	301	310	611	1120	188	1350以上	-	1000	32-D25	D16@100	1100	52-D25	D16@100	990	1000	28-D25	D16@100	1100	52-D25	D16@100	990
		φ600 φ609.6	40		GM600-8 -36	8-M36	421	700	610	410			70	36	192	85	277	720	116	900以上	-	950	20-D25	D16@100	950	24-D25	D16@100	470	950	16-D25	D16@100	950	24-D25	D16@100	470
					-48	8-M48	563	780	650	400	620	480	85	52	273	210	483	960	159	1200以上	-	1000	28-D25	D16@100	1000	40-D25	D16@100	760	1000	24-D25	D16@100	1000	40-D25	D16@100	760
					-64	8-M64	747	850	690	390			110	75	408	449	857	1280	217	1600以上	-	1100	32-D29	D16@100	1150	48-D29	D16@80	1180	1100	28-D29	D16@100	1150	48-D29	D16@80	1180
		φ650 φ660.4	40		GM650-8 -48	8-M48	661	820	690	440	670	530	90	52	316	211	527	960	159	1200以上	-	1050	28-D25	D16@100	1050	40-D25	D16@100	750	1050	24-D25	D16@100	1050	40-D25	D16@100	750
					-64	8-M64	846	880	720	420			110	71	432	451	883	1280	213	1600以上	-	1100	32-D29	D16@100	1150	48-D29	D16@80	1180	1100	28-D29	D16@100	1150	48-D29	D16@80	1180
		φ700 φ711.2	40		GM700-8 -48	8-M48	750	850	720	470	720	570	80	48	330	212	542	960	155	1200以上	-	1050	32-D25	D16@100	1050	40-D25	D16@100	750	1050	28-D25	D16@100	1050	40-D25	D16@100	750
					-64	8-M64	958	920	760	460			105	70	471	453	924	1280	212	1600以上	-	1150	32-D29	D16@100	1150	48-D29	D16@80	1180	1150	28-D29	D16@100	1150	48-D29	D16@80	1180
		φ750 φ762	40		GM750-8 -48	8-M48	865	890	760	510	770	620	85	48	381	214	595	960	155	1300以上	-	1100	24-D29	D16@100	1100	28-D29	D16@100	770	1100	20-D29	D16@100	1100	28-D29	D16@100	770
					-64	8-M64	1100	960	800	500			110	69	527	455	982	1280	211	1600以上	-	1200	32-D29	D16@100	1200	48-D29	D16@80	1170	1200	28-D29	D16@100	1200	48-D29	D16@80	1170
		φ800 φ812.8	40		GM800-8 -48	8-M48	961	920	790	540	820	660	90	45	426	215	641	960	152	1300以上	-	1150	24-D29	D16@100	1150	28-D29	D16@100	760	1150	20-D29	D16@100	1150	28-D29	D16@100	760
					-64	8-M64	1240	990	830	530			100	66	550	456	1006	1280	208	1600以上	-	1200	32-D29	D16@100	1200	48-D29	D16@80	1170	1200	28-D29	D16@100	1200	48-D29	D16@80	1170
		φ850	40		GM850-8-64	8-M64	1410	1030	870	570	870	710	105	65	616	459	1075	1280	207	1600以上	-	1250	32-D29	D16@100	1300	48-D29	D16@80	1140	1250	28-D29	D16@100	1300	48-D29	D16@80	1140
		φ900 φ914.4	40		GM900-8-64	8-M64	1660	1100	940	640	920	760	105	70	734	462	1196	1280	212	1600以上	-	1350	36-D29	D16@100	1350	48-D29	D16@80	1130	1350	32-D29	D16@100	1350	48-D29	D16@80	1130
		φ950	40		GM950-8-64	8-M64	1750	1100	940	640	970	810	105	61	735	462	1197	1280	203	1600以上	-	1350	36-D29	D16@100	1350	48-D29	D16@80	1130	1350	32-D29	D16@100	1350	48-D29	D16@80	1130
		φ1000 φ1016	40		GM1000-8-64	8-M64	1970	1140	980	680	1030	870	110	59	827	465	1292	1280	201	1600以上	-	1400	36-D29	D16@100	1400	48-D29	D16@100	1180	1400	32-D29	D16@100	1400	48-D29	D16@100	1180

鉄筋はD13,D16はSD295,D19,D22,D25はSD345,D29はSD390をご採用ください。 表中に無いサイズについても対応可能です。センクシアに問い合わせ下さい。

注 1）Ⅰ,Ⅱゾーン分けについてはハイベースNE□工法設計ハンドブックの各型式の耐力線図を参照下さい。
注 2)上記表内の〈中柱用〉とは、4方向から基礎梁が取り付いた状態を示します。この条件を満たさない状態については、〈側・隅柱用〉を御採用下さい。
注 3)表中の鉄筋量は基礎立上がりのない場合（基礎梁天端と基礎柱形天端が一致する場合）の設計例です。立上がりがある場合、独立基礎の場合は、ハイベースNE□工法設計ハンドブックに従い、日本建築学会等の規準・指針に準拠した設計を行って下さい。
注 4)〈中柱用〉の鉄筋量は、基礎梁内のあばら筋をφ406.4以下はD10@250、φ450以上はD13@250として算定しています。あばら筋断面積がこれよりも小さくなる場合は〈側・隅柱用〉の鉄筋量として下さい。
注 5)部品の質量はアンカーボルト部品と形板を合わせた質量です。

センクシア株式会社
URL https://www.senqcia.co.jp/
本社 TEL 03-4214-1932　関東 TEL 027-322-9411　関西 TEL 06-6395-2133
札幌 TEL 011-708-1177　中部 TEL 052-582-3356　中四国TEL 082-240-1630
東北 TEL 022-213-5595　北陸 TEL 076-233-5260　九州 TEL 092-452-0341

2022/10

赤枠部分を追加

ハイベースNEO工法　各種寸法及び基礎柱形設計例（Fc24の場合）〈円形鋼管柱用　φ190.7～φ1016〉

（ハイベースNEO工法Gタイプは、S造及びCFT造に適用）
（ハイベースNEO工法エコタイプは、S造及びCFT造に適用）

大臣認定　MSTL-0404,0180(Gタイプ用ベースプレート)
MBLT-0042～0046(アンカーボルト)
BCJ評定　BCJ評定-ST0058（Gタイプ）
BCJ評定-ST0059（エコタイプ）

本工法の設計・施工は、鋼構造設計規準、鉄骨工事技術指針、建築工事標準仕様書ＪＡＳＳ６鉄骨工事、建築工事標準仕様書・同解説ＪＡＳＳ５鉄筋コンクリート工事、およびハイベースNEO工法設計ハンドブックに準拠する。

2022/10

エコタイプ：EM350-8-36
Gタイプ　：GM500-8-48
- アンカーボルト径
- アンカーボルト本数
- 柱外径寸法
- 円形鋼管柱用

ベースプレート形状

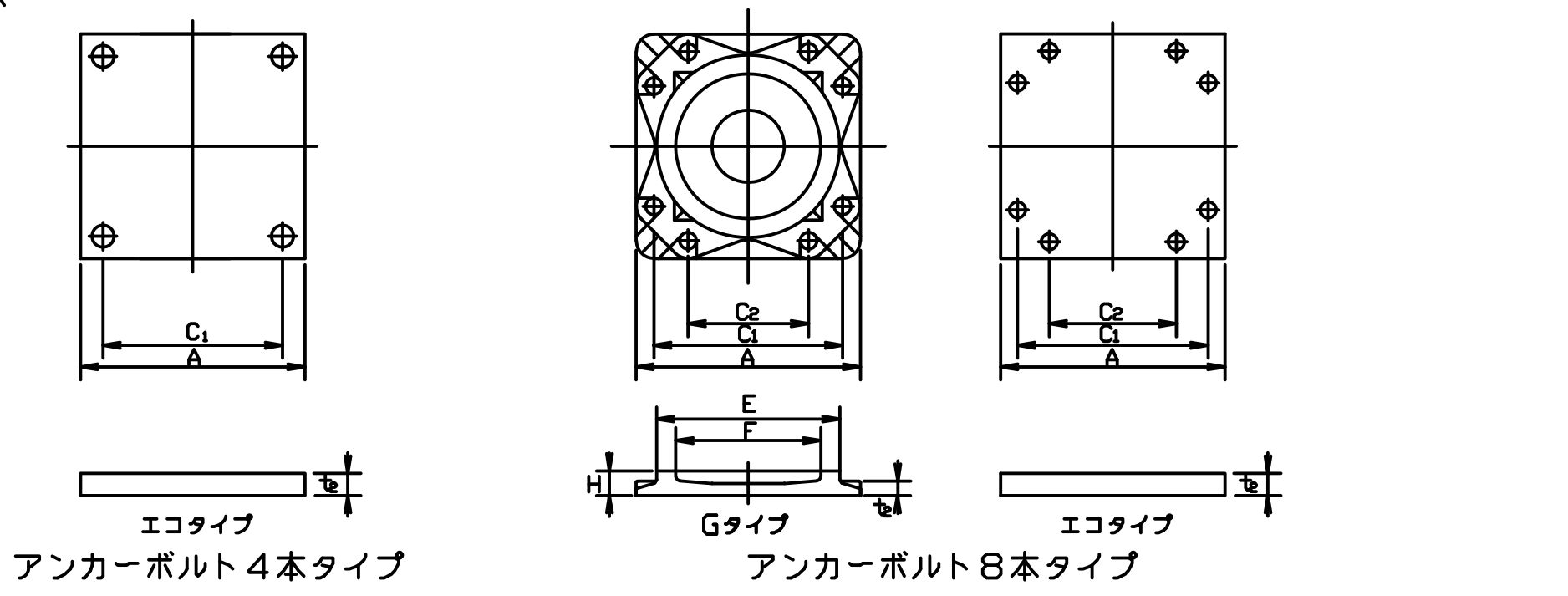

L,L1,h,hc,b寸法、柱形主筋の定着長さ(Lt)

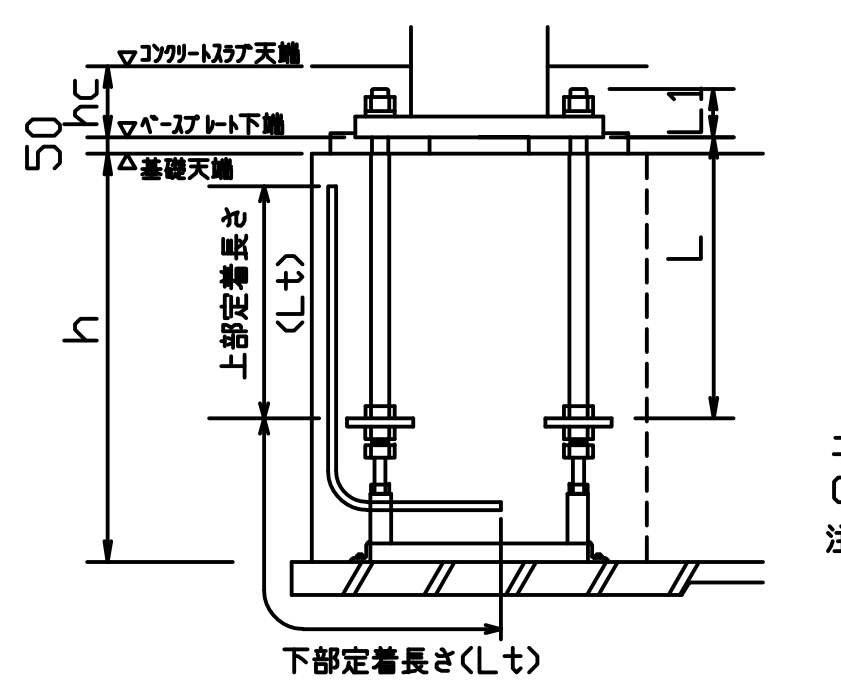

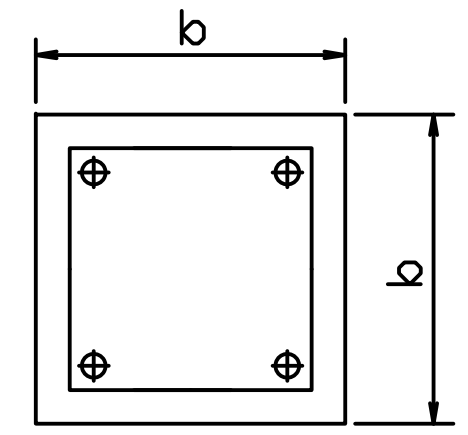

エコタイプはシングルナット仕様（コンクリートスラブに埋込）
Gタイプはダブルナット仕様(露出が標準)
注)表中のh寸法は杭がない場合です。
杭がある場合は表中のh寸法に+100mm以上確保して下さい。
Gタイプでコンクリートスラブに埋め込む場合、スラブ厚(hc寸法)は"L1寸法+最低40mm以上のかぶり"となる寸法を確保してください。

Lt寸法は定着板上面より下表の定着長さを上下とも確保してください。

・ハイベースNEO工法（円形鋼管柱用φ190.7～φ1016）

採用		適用柱		ハイベースNEO型式		アンカーボルト	回転バネ定数 X10³kN・m/rad	寸法 (mm)							質量(kg)			L (mm)	L1 (mm)	基礎天端～捨てコン天端	ベースプレート下端～コンクリートスラブ天端	基礎柱形の設計例(Fc24) < 側・隅柱用 >							基礎柱形の設計例(Fc24) < 中柱用(4方向から基礎梁が取り付く場合のみを示す。)>						
																						Ⅰゾーン			Ⅱゾーン			鉄筋の定着長さ	Ⅰゾーン			Ⅱゾーン			鉄筋の定着長さ
柱符号	数量	柱サイズ	最大板厚	エコタイプ	Gタイプ			A	C1	C2	E	F	H	t2	ベースプレート	部品	セット質量			h(mm)	hc(mm)	柱形 b (mm)	主筋量	帯筋	柱形 b (mm)	主筋量	帯筋	Lt(mm)	柱形 b (mm)	主筋量	帯筋	柱形 b (mm)	主筋量	帯筋	Lt(mm)
		φ190.7	8.2	EM190-4-24		4-M24	13.8	290	210	−	−	−	−	32	22	14	36	400	87	600以上	130	500	8-D16	D13@150	500	16-D16	D13@150	210	500	8-D16	D13@150	500	16-D16	D13@150	210
		φ216.3	12.7	EM216-4-24		4-M24	19.9	310	230	−	−	−	−	32	25	14	39	400	87	600以上	130	520	8-D16	D13@150	520	16-D16	D13@150	200	520	8-D16	D13@150	520	16-D16	D13@150	200
		φ267.4	16	EM250-4-24		4-M24	28.4	370	290	−	−	−	−	32	35	14	49	400	87	600以上	130	570	8-D16	D13@150	570	16-D16	D13@150	190	570	8-D16	D13@150	570	16-D16	D13@150	190
		φ300 φ318.5	16	EM300-4 -24		4-M24	38.3	420	340	−	−	−	−	32	45	15	60	400	87	600以上	130	620	8-D19	D13@150	620	12-D19	D13@150	190	620	8-D19	D13@150	620	12-D19	D13@150	190
				-30		4-M30	61.0	430	340					40	59	23	82	400	110	600以上	150	620	12-D19	D13@150	620	16-D19	D13@150	280	620	12-D19	D13@150	620	16-D19	D13@150	280
		φ350 φ355.6	19	EM350-4-30		4-M30	65.1	420	330	−	−	−	−	32	45	23	68	400	102	600以上	150	620	12-D19	D13@150	620	16-D19	D13@150	280	620	12-D19	D13@150	620	16-D19	D13@150	280
				EM350-8-30		8-M30	86.3	500	410	240				40	79	50	129	600	110	800以上	150	700	16-D22	D13@150	700	20-D22	D13@150	490	700	16-D22	D13@150	700	20-D22	D13@150	490
		φ400 φ406.4	22	EM400-8 -30		8-M30	119	540	450	280	−	−	−	40	92	51	143	600	110	800以上	150	740	16-D22	D13@150	740	20-D22	D13@150	470	740	12-D22	D13@150	740	20-D22	D13@150	470
				-36		8-M36	148	560	470	270				48	119	81	200	720	125	900以上	170	770	16-D25	D13@150	800	24-D25	D13@100	550	770	12-D25	D13@150	800	24-D25	D13@100	550
				-42		8-M42	194	610	500	280				60	176	127	303	840	150	1100以上	190	810	20-D25	D13@100	850	32-D25	D13@100	700	810	20-D25	D13@100	850	32-D25	D13@100	700
		φ450 φ457.2	22	EM450-8 -30		8-M30	146	580	490	320	−	−	−	40	106	51	157	600	110	800以上	150	780	16-D22	D13@150	780	20-D22	D13@150	450	780	12-D22	D13@150	780	20-D22	D13@150	450
				-36		8-M36	182	600	510	310				48	136	81	217	720	125	900以上	170	810	16-D25	D13@100	810	24-D25	D13@100	550	810	12-D25	D13@100	810	24-D25	D13@100	550
				-42		8-M42	249	650	540	320				60	199	127	326	840	150	1100以上	190	850	20-D25	D13@100	850	32-D25	D13@100	700	850	16-D25	D13@100	850	32-D25	D13@100	700
		φ500 φ508	25	EM500-8 -36		8-M36	231	640	550	350	−	−	−	48	155	82	237	720	125	900以上	170	850	16-D25	D13@100	850	24-D25	D13@100	530	850	12-D25	D13@100	850	24-D25	D13@100	530
				-42		8-M42	301	700	590	370				60	231	128	359	840	150	1100以上	190	900	20-D25	D13@100	900	32-D25	D13@100	670	900	20-D25	D13@100	900	32-D25	D13@100	670
			40		GM500-8 -48	8-M48	405	710	580	330	518	390	90	57	229	207	436	960	164	1200以上	−	950	24-D25	D16@100	950	40-D25	D16@100	730	950	20-D25	D16@100	950	40-D25	D16@100	730
					-56	8-M56	470	740	600	320			100	69	282	308	590	1120	192	1350以上	−	950	32-D25	D16@100	1100	52-D25	D16@100	940	950	28-D25	D16@100	1100	52-D25	D16@100	940
		φ550 φ558.8	25	EM550-8 -36		8-M36	269	680	590	390	−	−	−	48	175	82	257	720	125	900以上	170	900	20-D25	D13@100	900	24-D25	D13@100	520	900	16-D25	D13@100	900	24-D25	D13@100	520
				-42		8-M42	350	740	630	410				60	258	128	386	840	150	1100以上	190	950	20-D25	D13@100	950	32-D25	D13@100	660	950	20-D25	D13@100	950	32-D25	D13@100	660
			40		GM550-8 -48	8-M48	468	740	610	360	568	430	85	54	244	208	452	960	161	1200以上	−	950	28-D25	D16@100	950	40-D25	D16@100	730	950	24-D25	D16@100	950	40-D25	D16@100	730
					-56	8-M56	543	770	630	350			100	65	301	310	611	1120	188	1350以上	−	1000	32-D25	D16@100	1100	52-D25	D16@100	940	1000	28-D25	D16@100	1100	52-D25	D16@100	940
		φ600 φ609.6	40		GM600-8 -36	8-M36	421	700	610	410	620	480	70	36	192	85	277	720	116	900以上	−	950	20-D25	D16@100	950	24-D25	D16@100	450	950	16-D25	D16@100	950	24-D25	D16@100	450
					-48	8-M48	563	780	650	400			85	52	273	210	483	960	159	1200以上	−	1000	28-D25	D16@100	1000	40-D25	D16@100	720	1000	24-D25	D16@100	1000	40-D25	D16@100	720
					-64	8-M64	747	850	690	390			110	75	408	449	857	1280	217	1600以上	−	1100	32-D29	D16@100	1150	48-D29	D16@80	1120	1100	28-D29	D16@100	1150	48-D29	D16@80	1120
		φ650 φ660.4	40		GM650-8 -48	8-M48	661	820	690	440	670	530	90	52	316	211	527	960	159	1200以上	−	1050	28-D25	D16@100	1050	40-D25	D16@100	720	1050	24-D25	D16@100	1050	40-D25	D16@100	720
					-64	8-M64	846	880	720	420			110	71	432	451	883	1280	213	1600以上	−	1100	32-D29	D16@100	1150	48-D29	D16@80	1120	1100	28-D29	D16@100	1150	48-D29	D16@80	1120
		φ700 φ711.2	40		GM700-8 -48	8-M48	750	850	720	470	720	570	80	48	330	212	542	960	155	1200以上	−	1050	32-D25	D16@100	1050	40-D25	D16@100	720	1050	28-D25	D16@100	1050	40-D25	D16@100	720
					-64	8-M64	958	920	760	460			105	70	471	453	924	1280	212	1600以上	−	1150	32-D29	D16@100	1150	48-D29	D16@80	1120	1150	28-D29	D16@100	1150	48-D29	D16@80	1120
		φ750 φ762	40		GM750-8 -48	8-M48	865	890	760	510	770	620	85	48	381	214	595	960	155	1300以上	−	1100	24-D29	D16@100	1100	28-D29	D16@100	730	1100	20-D29	D16@100	1100	28-D29	D16@100	730
					-64	8-M64	1100	960	800	500			110	69	527	455	982	1280	211	1600以上	−	1200	32-D29	D16@100	1200	48-D29	D16@80	1110	1200	28-D29	D16@100	1200	48-D29	D16@80	1110
		φ800 φ812.8	40		GM800-8 -48	8-M48	961	920	790	540	820	660	90	45	426	215	641	960	152	1300以上	−	1150	24-D29	D16@100	1150	28-D29	D16@100	720	1150	20-D29	D16@100	1150	28-D29	D16@100	720
					-64	8-M64	1240	990	830	530			100	66	550	456	1006	1280	208	1600以上	−	1200	32-D29	D16@100	1200	48-D29	D16@80	1110	1200	28-D29	D16@100	1200	48-D29	D16@80	1110
		φ850	40		GM850-8-64	8-M64	1410	1030	870	570	870	710	105	65	616	459	1075	1280	207	1600以上	−	1250	32-D29	D16@100	1300	48-D29	D16@80	1090	1250	28-D29	D16@100	1300	48-D29	D16@80	1090
		φ900 φ914.4	40		GM900-8-64	8-M64	1660	1100	940	640	920	760	105	70	734	462	1196	1280	212	1600以上	−	1350	36-D29	D16@100	1350	48-D29	D16@80	1070	1350	32-D29	D16@100	1350	48-D29	D16@80	1070
		φ950	40		GM950-8-64	8-M64	1750	1100	940	640	970	810	105	61	735	462	1197	1280	203	1600以上	−	1350	36-D29	D16@100	1350	48-D29	D16@80	1070	1350	32-D29	D16@100	1350	48-D29	D16@80	1070
		φ1000 φ1016	40		GM1000-8-64	8-M64	1970	1140	980	680	1030	870	110	59	827	465	1292	1280	201	1600以上	−	1400	36-D29	D16@100	1400	48-D29	D16@100	1120	1400	32-D29	D16@100	1400	48-D29	D16@100	1120

鉄筋はD13,D16はSD295,D19,D22,D25はSD345,D29はSD390をご採用ください。　表中に無いサイズについても対応可能です。センクシアに問い合わせ下さい。
注 1）Ⅰ、Ⅱゾーン分けについてはハイベースNEO工法設計ハンドブックの各型式の耐力線図を参照下さい。
注 2)上記表内の<中柱用>とは、4方向から基礎梁が取り付いた状態を示します。この条件を満たさない状態については、<側・隅柱用>を御採用下さい。
注 3)表中の鉄筋量は基礎立上がりのない場合（基礎梁天端と基礎柱形天端が一致する場合）の設計例です。立上がりがある場合、独立基礎の場合は、ハイベースNEO工法設計ハンドブックに従い、日本建築学会等の規準・指針に準拠した設計を行って下さい。
注 4)<中柱用>の鉄筋量は、基礎梁内のあばら筋をφ406.4以下はD10@250、φ450以上はD13@250として算定しています。あばら筋断面積がこれよりも小さくなる場合は<側・隅柱用>の鉄筋量として下さい。
注 5)部品の質量はアンカーボルト部品と形板を合わせた質量です。

センクシア株式会社
URL　https://www.senqcia.co.jp/
本社　TEL　03-4214-1932　関東　TEL　027-322-9411　関西　TEL　06-6395-2133
札幌　TEL　011-708-1177　中部　TEL　052-582-3356　中四国TEL　082-240-1630
東北　TEL　022-213-5595　北陸　TEL　076-233-5260　九州　TEL　092-452-0341

2022/10

赤枠部分を追加

ハイベースNEO工法　各種寸法及び基礎柱形設計例（Fc27の場合）（ハイベースNEO工法Gタイプは、S造及びCFT造に適用）
〈円形鋼管柱用　φ190.7～φ1016〉（ハイベースNEO工法エコタイプは、S造及びCFT造に適用）

大臣認定　MSTL-0404,0180(Gタイプ用ベースプレート)
MBLT-0042~0046(アンカーボルト)

BCJ評定　BCJ評定-ST0058（Gタイプ）
BCJ評定-ST0059（エコタイプ）

本工法の設計・施工は、鋼構造設計規準、鉄骨工事技術指針、建築工事標準仕様書ＪＡＳＳ６鉄骨工事、建築工事標準仕様書・同解説ＪＡＳＳ５鉄筋コンクリート工事、およびハイベースNEO工法設計ハンドブックに準拠する。

2022/10

エコタイプ：EM350-8-36
Gタイプ　：GM500-8-48
- アンカーボルト径
- アンカーボルト本数
- 柱外径寸法
- 円形鋼管柱用

ベースプレート形状

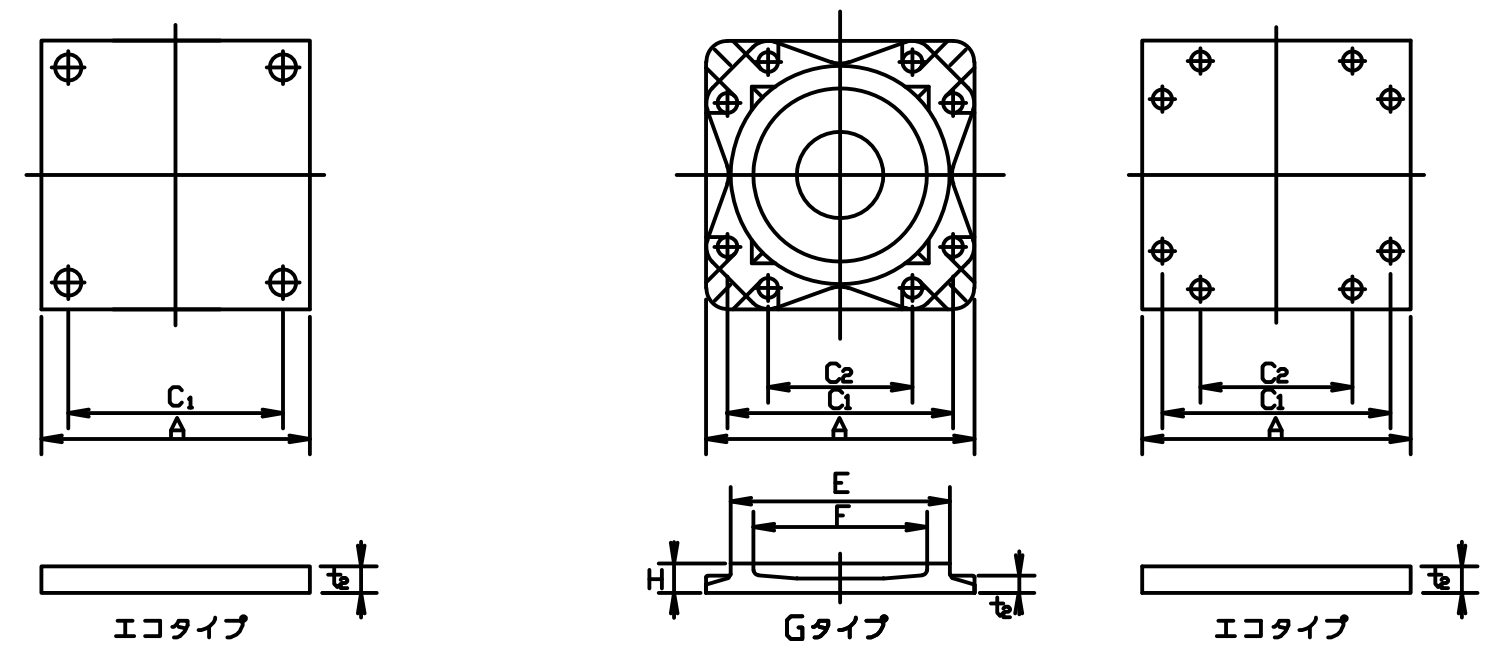

L,L1,h,hc,b寸法、柱形主筋の定着長さ(Lt)

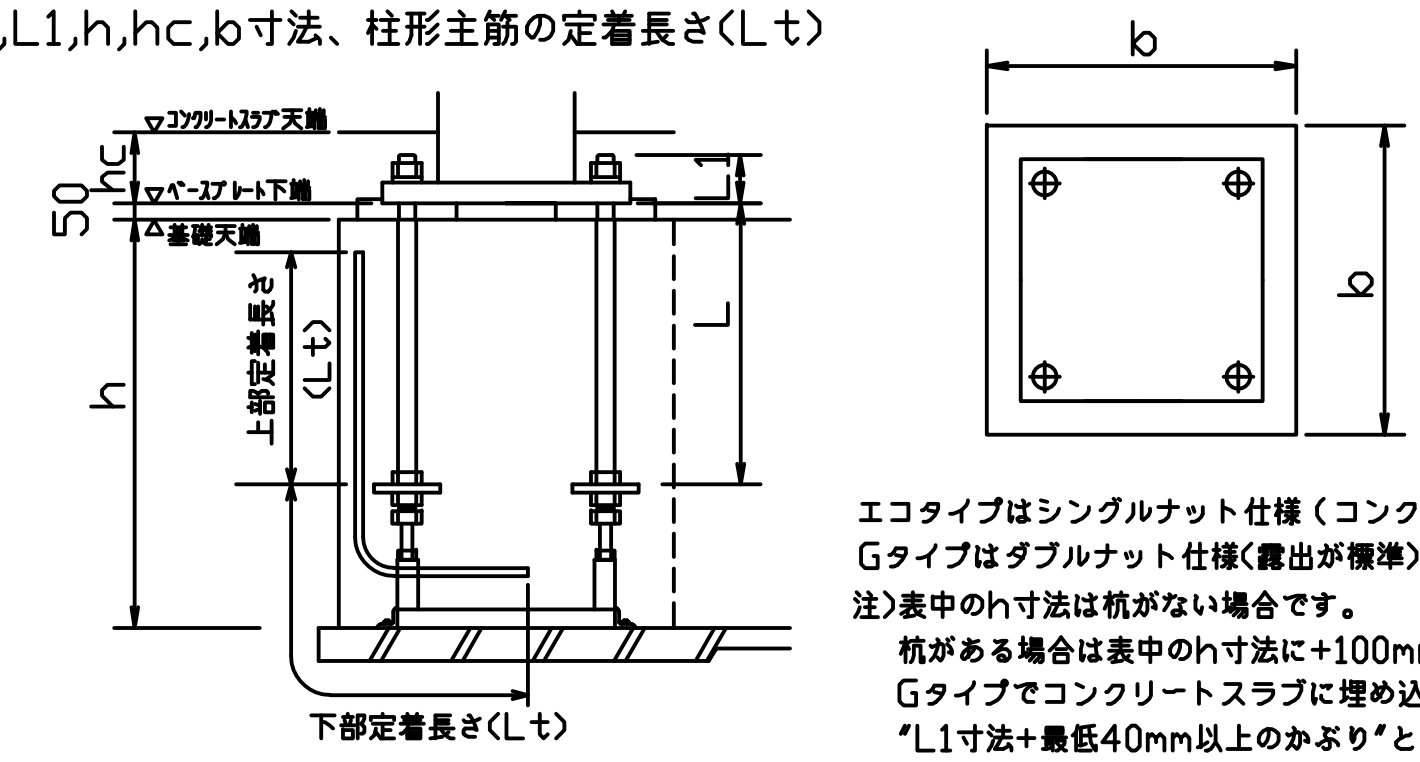

エコタイプはシングルナット仕様（コンクリートスラブに埋込）
Gタイプはダブルナット仕様(露出が標準)
注)表中のh寸法は杭がない場合です。
杭がある場合は表中のh寸法に+100mm以上確保して下さい。
Gタイプでコンクリートスラブに埋め込む場合、スラブ厚(hc寸法)は"L1寸法+最低40mm以上のかぶり"となる寸法を確保してください。

Lt寸法は定着板上面より下表の定着長さを上下とも確保してください。

・ハイベースNEO工法（円形鋼管柱用φ190.7～φ1016）

採用		適用柱		ハイベースNEO型式		アンカーボルト	回転バネ定数 X10³kN・m/rad	寸法 (mm)							質量(kg)			L (mm)	L1 (mm)	基礎天端～捨てコン天端	ベースプレート下端～コンクリートスラブ天端	基礎柱形の設計例(Fc27) 〈側・隅柱用〉							基礎柱形の設計例(Fc27) 〈中柱用（4方向から基礎梁が取り付く場合のみを示す。）〉						
																						Ⅰゾーン			Ⅱゾーン			鉄筋の定着長さ	Ⅰゾーン			Ⅱゾーン			鉄筋の定着長さ
柱符号	数量	柱サイズ	最大板厚	エコタイプ	Gタイプ			A	C1	C2	E	F	H	t2	ベースプレート	部品	セット質量			h(mm)	hc(mm)	柱形 b (mm)	主筋量	帯筋	柱形 b (mm)	主筋量	帯筋	Lt(mm)	柱形 b (mm)	主筋量	帯筋	柱形 b (mm)	主筋量	帯筋	Lt(mm)
		φ190.7	8.2	EM190-4-24		4-M24	13.8	290	210	–	–	–	–	32	22	14	36	400	87	600以上	130	500	8-D16	D13@150	500	16-D16	D13@150	200	500	8-D16	D13@150	500	16-D16	D13@150	200
		φ216.3	12.7	EM216-4-24		4-M24	19.9	310	230	–	–	–	–	32	25	14	39	400	87	600以上	130	520	8-D16	D13@150	520	16-D16	D13@150	190	520	8-D16	D13@150	520	16-D16	D13@150	190
		φ267.4	16	EM250-4-24		4-M24	28.4	370	290	–	–	–	–	32	35	14	49	400	87	600以上	130	570	8-D16	D13@150	570	16-D16	D13@150	180	570	8-D16	D13@150	570	16-D16	D13@150	180
		φ300 φ318.5	16	EM300-4 -24		4-M24	38.3	420	340	–	–	–	–	32	45	15	60	400	87	600以上	130	620	8-D19	D13@150	620	12-D19	D13@150	180	620	8-D19	D13@150	620	12-D19	D13@150	180
				-30		4-M30	61.0	430	340					40	59	23	82	400	110	600以上	150	620	12-D19	D13@150	620	16-D19	D13@150	270	620	12-D19	D13@150	620	16-D19	D13@150	270
		φ350 φ355.6	19	EM350-4-30		4-M30	65.1	420	330	–	–	–	–	32	45	23	68	400	102	600以上	150	620	12-D19	D13@150	620	16-D19	D13@150	270	620	12-D19	D13@150	620	16-D19	D13@150	270
				EM350-8-30		8-M30	86.3	500	410	240				40	79	50	129	600	110	800以上	150	700	16-D22	D13@150	700	20-D22	D13@150	470	700	16-D22	D13@150	700	20-D22	D13@150	470
		φ400 φ406.4	22	EM400-8 -30		8-M30	119	540	450	280	–	–	–	40	92	51	143	600	110	800以上	150	740	16-D22	D13@150	740	20-D22	D13@150	450	740	12-D22	D13@150	740	20-D22	D13@150	450
				-36		8-M36	148	560	470	270				48	119	81	200	720	125	900以上	170	770	16-D25	D13@150	800	24-D25	D13@150	530	770	12-D25	D13@150	800	24-D25	D13@100	530
				-42		8-M42	194	610	500	280				60	176	127	303	840	150	1100以上	190	810	20-D25	D13@100	850	32-D25	D13@100	670	810	20-D25	D13@100	850	32-D25	D13@100	670
		φ450 φ457.2	22	EM450-8 -30		8-M30	146	580	490	320	–	–	–	40	106	51	157	600	110	800以上	150	780	16-D22	D13@150	780	20-D22	D13@150	430	780	12-D22	D13@150	780	20-D22	D13@150	430
				-36		8-M36	182	600	510	310				48	136	81	217	720	125	900以上	170	810	16-D25	D13@100	810	24-D25	D13@100	520	810	12-D25	D13@100	810	24-D25	D13@100	520
				-42		8-M42	249	650	540	320				60	199	127	326	840	150	1100以上	190	850	20-D25	D13@100	850	32-D25	D13@100	670	850	16-D25	D13@100	850	32-D25	D13@100	670
		φ500 φ508	25	EM500-8 -36		8-M36	231	640	550	350	–	–	–	48	155	82	237	720	125	900以上	170	850	16-D25	D13@100	850	24-D25	D13@100	510	850	12-D25	D13@100	850	24-D25	D13@100	510
				-42		8-M42	301	700	590	370				60	231	128	359	840	150	1100以上	190	900	20-D25	D13@100	900	32-D25	D13@100	640	900	20-D25	D13@100	900	32-D25	D13@100	640
			40		GM500-8 -48	8-M48	405	710	580	330	518	390	90	57	229	207	436	960	164	1200以上	–	950	24-D25	D16@100	950	40-D25	D16@100	700	950	20-D25	D16@100	950	40-D25	D16@100	700
					-56	8-M56	470	740	600	320			100	69	282	308	590	1120	192	1350以上	–	950	32-D25	D16@100	1100	52-D25	D16@100	900	950	28-D25	D16@100	1100	52-D25	D16@100	900
		φ550 φ558.8	25	EM550-8 -36		8-M36	269	680	590	390	–	–	–	48	175	82	257	720	125	900以上	170	900	20-D25	D13@100	900	24-D25	D13@100	490	900	16-D25	D13@100	900	24-D25	D13@100	490
				-42		8-M42	350	740	630	410				60	258	128	386	840	150	1100以上	190	950	20-D25	D13@100	950	32-D25	D13@100	630	950	20-D25	D13@100	950	32-D25	D13@100	630
			40		GM550-8 -48	8-M48	468	740	610	360	568	430	85	54	244	208	452	960	161	1200以上	–	950	28-D25	D16@100	950	40-D25	D16@100	700	950	24-D25	D16@100	950	40-D25	D16@100	700
					-56	8-M56	543	770	630	350			100	65	301	310	611	1120	188	1350以上	–	1000	32-D25	D16@100	1100	52-D25	D16@100	900	1000	28-D25	D16@100	1100	52-D25	D16@100	900
		φ600 φ609.6	40		GM600-8 -36	8-M36	421	700	610	410	620	480	70	36	192	85	277	720	116	900以上	–	950	20-D25	D16@100	950	24-D25	D16@100	430	950	16-D25	D16@100	950	24-D25	D16@100	430
					-48	8-M48	563	780	650	400			85	52	273	210	483	960	159	1200以上	–	1000	28-D25	D16@100	1000	40-D25	D16@100	690	1000	24-D25	D16@100	1000	40-D25	D16@100	690
					-64	8-M64	747	850	690	390			110	75	408	449	857	1280	217	1600以上	–	1100	32-D29	D16@100	1150	48-D29	D16@80	1070	1100	28-D29	D16@100	1150	48-D29	D16@80	1070
		φ650 φ660.4	40		GM650-8 -48	8-M48	661	820	690	440	670	530	90	52	316	211	527	960	159	1200以上	–	1050	28-D25	D16@100	1050	40-D25	D16@100	680	1050	24-D25	D16@100	1050	40-D25	D16@100	680
					-64	8-M64	846	880	720	420			110	71	432	451	883	1280	213	1600以上	–	1100	32-D29	D16@100	1150	48-D29	D16@80	1070	1100	28-D29	D16@100	1150	48-D29	D16@80	1070
		φ700 φ711.2	40		GM700-8 -48	8-M48	750	850	720	470	720	570	80	48	330	212	542	960	155	1200以上	–	1050	32-D25	D16@100	1050	40-D25	D16@100	680	1050	28-D25	D16@100	1050	40-D25	D16@100	680
					-64	8-M64	958	920	760	460			105	70	471	453	924	1280	212	1600以上	–	1150	32-D29	D16@100	1150	48-D29	D16@80	1070	1150	28-D29	D16@100	1150	48-D29	D16@80	1070
		φ750 φ762	40		GM750-8 -48	8-M48	865	890	760	510	770	620	85	48	381	214	595	960	155	1300以上	–	1100	24-D29	D16@100	1100	28-D29	D16@100	700	1100	20-D29	D16@100	1100	28-D29	D16@100	700
					-64	8-M64	1100	960	800	500			110	69	527	455	982	1280	211	1600以上	–	1200	32-D29	D16@100	1200	48-D29	D16@80	1060	1200	28-D29	D16@100	1200	48-D29	D16@80	1060
		φ800 φ812.8	40		GM800-8 -48	8-M48	961	920	790	540	820	660	90	45	426	215	641	960	152	1300以上	–	1150	24-D29	D16@100	1150	28-D29	D16@100	690	1150	20-D29	D16@100	1150	28-D29	D16@100	690
					-64	8-M64	1240	990	830	530			100	66	550	456	1006	1280	208	1600以上	–	1200	32-D29	D16@100	1200	48-D29	D16@80	1060	1200	28-D29	D16@100	1200	48-D29	D16@80	1060
		φ850	40		GM850-8-64	8-M64	1410	1030	870	570	870	710	105	65	616	459	1075	1280	207	1600以上	–	1250	32-D29	D16@100	1300	48-D29	D16@80	1040	1250	28-D29	D16@100	1300	48-D29	D16@80	1040
		φ900 φ914.4	40		GM900-8-64	8-M64	1660	1100	940	640	920	760	105	70	734	462	1196	1280	212	1600以上	–	1350	36-D29	D16@100	1350	48-D29	D16@80	1030	1350	32-D29	D16@100	1350	48-D29	D16@80	1030
		φ950	40		GM950-8-64	8-M64	1750	1100	940	640	970	810	105	61	735	462	1197	1280	203	1600以上	–	1350	36-D29	D16@100	1350	48-D29	D16@80	1030	1350	32-D29	D16@100	1350	48-D29	D16@80	1030
		φ1000 φ1016	40		GM1000-8-64	8-M64	1970	1140	980	680	1030	870	110	59	827	465	1292	1280	201	1600以上	–	1400	36-D29	D16@100	1400	48-D29	D16@100	1060	1400	32-D29	D16@100	1400	48-D29	D16@100	1060

鉄筋はD13,D16はSD295,D19,D22,D25はSD345,D29はSD390をご採用ください。 表中に無いサイズについても対応可能です。センクシアに問い合わせ下さい。
注 1）Ⅰ、Ⅱゾーン分けについてはハイベースNEO工法設計ハンドブックの各型式の耐力線図を参照下さい。
注 2）上記表内の〈中柱用〉とは、4方向から基礎梁が取り付いた状態を示します。この条件を満たさない状態については、〈側・隅柱用〉を御採用下さい。
注 3）表中の鉄筋量は基礎立上がりのない場合（基礎梁天端と基礎柱形天端が一致する場合）の設計例です。立上がりがある場合、独立基礎の場合は、ハイベースNEO工法設計ハンドブックに従い、日本建築学会等の規準・指針に準拠した設計を行って下さい。
注 4）〈中柱用〉の鉄筋量は、基礎梁内のあばら筋をφ406.4以下はD10@250、φ450以上はD13@250として算定しています。あばら筋断面積がこれよりも小さくなる場合は〈側・隅柱用〉の鉄筋量として下さい。
注 5）部品の質量はアンカーボルト部品と形板を合わせた質量です。

センクシア株式会社　URL https://www.senqcia.co.jp/
本社 TEL 03-4214-1932　関東 TEL 027-322-9411　関西 TEL 06-6395-2133
札幌 TEL 011-708-1177　中部 TEL 052-582-3356　中四国TEL 082-240-1630
東北 TEL 022-213-5595　北陸 TEL 076-233-5260　九州 TEL 092-452-0341

2022/5

ハイベースNEO工法　各種寸法及び基礎柱形設計例（Fc21の場合）
〈角形鋼管柱用 □150～□550〉

（ハイベースNEO工法Gタイプは、S造及びCFT造に適用）
（ハイベースNEO工法エコタイプは、S造及びCFT造に適用）

大臣認定 MSTL-0404,0180（Gタイプ用ベースプレート） MBLT-0042～0046（アンカーボルト）
BCJ評定 BCJ評定-ST0058（Gタイプ） BCJ評定-ST0059（エコタイプ）

2022/5

本工法の設計・施工は、鋼構造設計規準、鉄骨工事技術指針、建築工事標準仕様書ＪＡＳＳ６鉄骨工事、建築工事標準仕様書・同解説ＪＡＳＳ５鉄筋コンクリート工事、およびハイベースNEO工法設計ハンドブックに準拠する。

赤枠部分を修正

36
Gタイプ　：GB500-8-42
- アンカーボルト径
- アンカーボルト本数
- 柱外形寸法
- 角形鋼管柱用

・ハイベースNEO工法
（角形鋼管柱用□150～□550）

ベースプレート形状

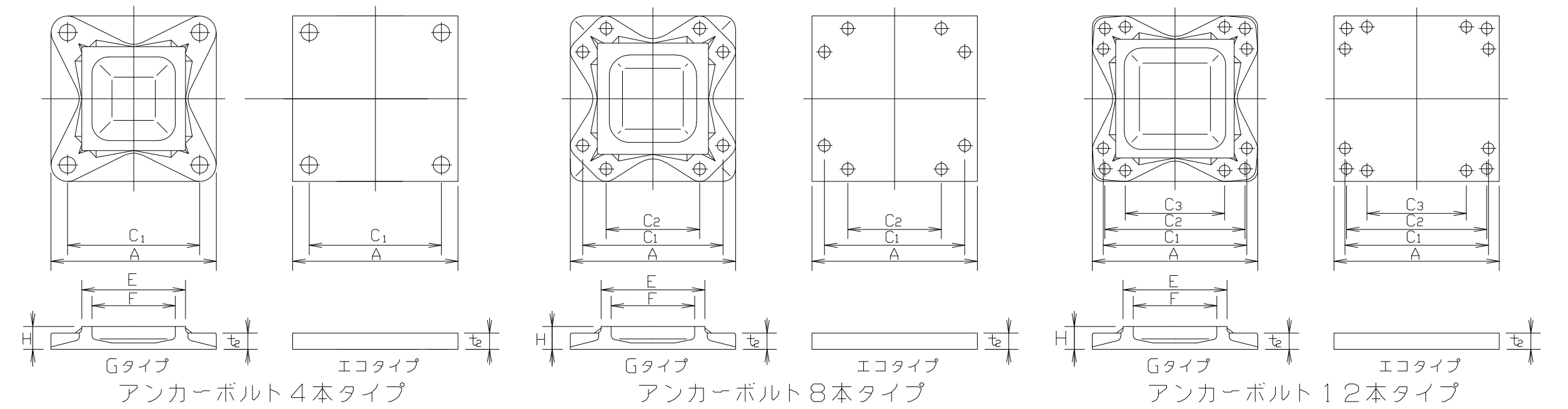

L,L1,h,hc,b寸法、柱形主筋の定着長さ（Lt）

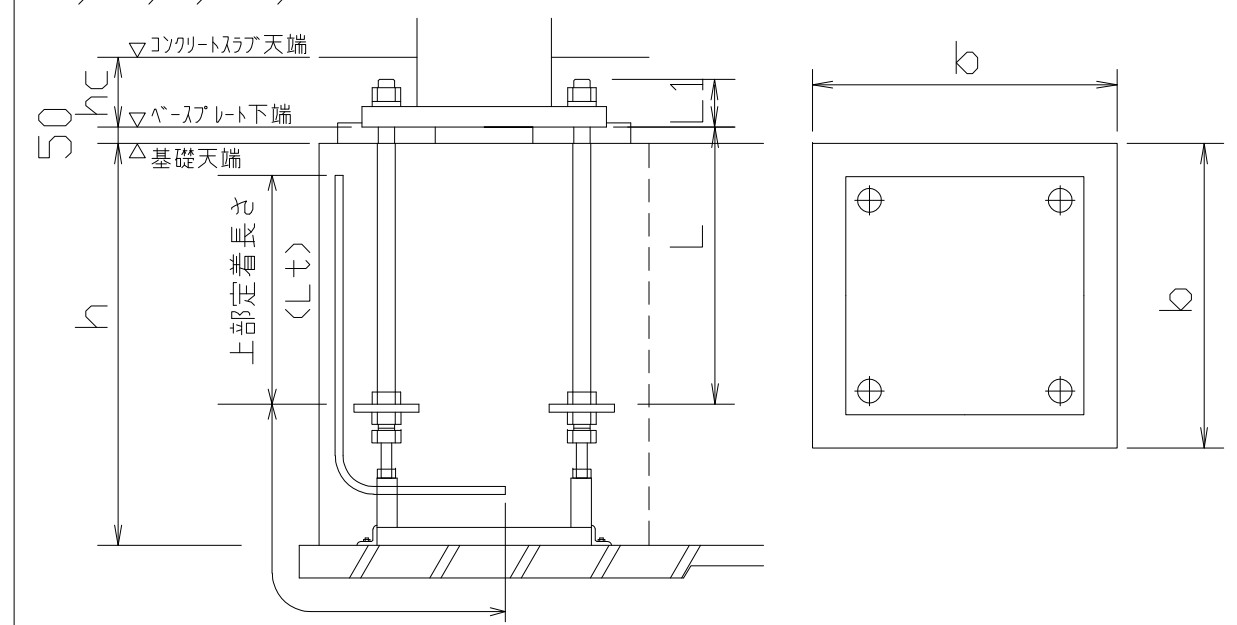

エコタイプはシングルナット仕様（コンクリートスラブに埋込）
Gタイプはダブルナット仕様（露出が標準）
注）表中のh寸法は杭がない場合です。
　杭がある場合は表中のh寸法に+100mm以上確保して下さい。
　Gタイプでコンクリートスラブに埋め込む場合、スラブ厚（hc寸法）は
　"L1寸法+最低40mm以上のかぶり"となる寸法を確保してください。

下部定着長さ（Lt）　Lt寸法は定着板上面より下表の定着長さを上下とも確保してください。

採用		適用柱		ハイベースNEO型式		アンカーボルト	回転バネ定数	寸法 (mm)								質量（kg）			L (mm)	L1 (mm)	基礎天端～捨てコン天端	ベースプレート下端～コンクリートスラブ天端	基礎柱形の設計例（Fc21）＜側・隅柱用＞ Iゾーン			IIゾーン			鉄筋の定着長さ	基礎柱形の設計例（Fc21）＜中柱用（4方向から基礎梁が取り付く場合のみを示す。）＞ Iゾーン			IIゾーン			鉄筋の定着長さ
柱符号	数量	柱サイズ	板厚範囲	エコタイプ	Gタイプ		X10^{3}kN・m/rad	A	C1	C2	C3	E	F	H	t_2	ベースプレート	部品	セット質量			h(mm)	hc(mm)	柱形 b (mm)	主筋量	帯筋	柱形 b (mm)	主筋量	帯筋	Lt(mm)	柱形 b (mm)	主筋量	帯筋	柱形 b (mm)	主筋量	帯筋	Lt(mm)
		□150	4.5～12	EB150-4-24		4-M24	14.0	290	210	−	−	−	−	−	25	17	14	31	400	80	550以上	120	500	8-D16	D13@150	500	16-D16	D13@150	210	500	8-D16	D13@150	500	16-D16	D13@150	210
		□175	4.5～12	EB175-4-24		4-M24	17.9	310	230	−	−	−	−	−	25	19	14	33	400	80	600以上	120	520	8-D16	D13@150	520	16-D16	D13@150	210	520	8-D16	D13@150	520	16-D16	D13@150	210
		□200	6～12	EB200-4 -24		4-M24	21.9	340	260	−	−	−	−	−	25	23	14	37	400	80	600以上	120	550	8-D16	D13@150	550	16-D16	D13@150	200	550	8-D16	D13@150	550	16-D16	D13@150	200
				-30		4-M30	35.4	360	270						32	33	23	56	400	102	600以上	150	570	8-D19	D13@150	570	16-D19	D13@150	300	570	8-D19	D13@150	570	16-D19	D13@150	300
				-36		4-M36	41.4	360	270						40	41	36	77	480	117	700以上	160	580	12-D19	D13@150	580	20-D19	D13@100	350	580	12-D19	D13@150	580	20-D19	D13@100	350
		□250	6～16	EB250-4 -24		4-M24	32.2	390	310	−	−	−	−	−	25	30	15	45	400	80	600以上	120	600	8-D19	D13@150	600	12-D19	D13@150	200	600	8-D19	D13@150	600	12-D19	D13@150	200
				-30		4-M30	51.3	410	320						32	43	23	66	400	102	600以上	150	610	8-D19	D13@150	610	16-D19	D13@150	300	610	8-D19	D13@150	610	16-D19	D13@150	300
				-36		4-M36	59.7	410	320						40	53	36	89	480	117	700以上	160	610	12-D19	D13@150	610	20-D19	D13@100	350	610	12-D19	D13@150	610	20-D19	D13@100	350
				EB250-8-30		8-M30	51.1	450	360	190					40	64	51	115	600	110	800以上	150	640	12-D22	D13@150	640	20-D22	D13@100	470	640	12-D22	D13@150	640	20-D22	D13@100	470
		□300	6～19	EB300-4 -30		4-M30	70.1	460	370	−	−	−	−	−	32	54	24	78	400	102	600以上	150	660	8-D19	D13@150	660	16-D19	D13@150	280	660	8-D19	D13@150	660	16-D19	D13@150	280
				-36		4-M36	82.9	460	370						40	67	37	104	480	117	700以上	160	660	12-D19	D13@100	660	20-D19	D13@100	350	660	12-D19	D13@100	660	20-D19	D13@100	350
				EB300-8 -30		8-M30	69.4	500	410	240					36	71	51	122	600	106	800以上	150	700	16-D22	D13@150	700	20-D22	D13@100	440	700	16-D22	D13@150	700	20-D22	D13@100	440
				-36		8-M36	84.0	510	420	220					44	90	82	172	720	121	900以上	170	720	16-D25	D13@150	720	24-D25	D13@100	610	720	16-D25	D13@150	720	24-D25	D13@100	610
		□350	9～22	EB350-4-30		4-M30	93.1	510	420	−	−	−	−	−	32	66	24	90	400	102	600以上	150	710	8-D19	D13@100	710	16-D19	D13@100	250	710	8-D19	D13@100	710	16-D19	D13@100	250
				EB350-8 -30		8-M30	89.5	550	460	290					36	86	52	138	600	106	800以上	150	750	16-D22	D13@150	750	20-D22	D13@150	490	750	16-D22	D13@150	750	20-D22	D13@150	490
				-36		8-M36	105	560	470	270					40	99	83	182	720	117	900以上	160	770	16-D25	D13@150	770	24-D25	D13@100	590	770	16-D25	D13@150	770	24-D25	D13@100	590
				-42		8-M42	133	590	480	260					48	132	131	263	840	138	1100以上	180	790	20-D25	D13@150	790	32-D25	D13@100	730	790	20-D25	D13@150	790	32-D25	D13@100	730
			9～25		GB350-4 -42	4-M42	128	550	440	−	−	356	280	75	50	107	72	179	840	145	1100以上	−	750	12-D25	D13@150	750	16-D25	D13@150	510	750	12-D25	D13@150	750	16-D25	D13@150	510
					-48	4-M48	156	590	460					90	61	142	113	255	960	168	1200以上	−	790	12-D25	D13@150	790	20-D25	D13@150	610	790	12-D25	D13@150	790	20-D25	D13@150	610
					GB350-8 -30	8-M30	150	540	450	280				55	28	77	52	129	600	95	800以上	−	740	16-D22	D13@150	740	20-D22	D13@150	490	740	16-D22	D13@150	740	20-D22	D13@150	490
					-36	8-M36	188	560	470	270				65	36	95	83	178	720	116	900以上	−	770	16-D25	D13@150	770	24-D25	D13@100	590	770	16-D25	D13@150	770	24-D25	D13@100	590
					-42	8-M42	216	590	480	260				70	45	118	131	249	840	140	1100以上	−	790	20-D25	D13@100	800	32-D25	D16@100	630	790	20-D25	D13@100	800	32-D25	D16@100	630
		□400	9～25	EB400-8 -30		8-M30	111	600	510	340	−	−	−	−	36	102	52	154	600	106	800以上	150	800	16-D22	D13@150	800	20-D22	D13@150	470	800	12-D22	D13@150	800	20-D22	D13@150	470
				-36		8-M36	127	610	520	320					40	117	83	200	720	117	900以上	160	820	16-D25	D13@100	820	24-D25	D13@100	570	820	12-D25	D13@100	820	24-D25	D13@100	570
				-42		8-M42	175	640	530	310					48	155	131	286	840	138	1100以上	180	840	20-D25	D13@100	840	32-D25	D13@100	730	840	20-D25	D13@100	840	32-D25	D13@100	730
			9～32		GB400-4 -42	4-M42	163	600	490	−	−	408	320	75	49	129	73	202	840	144	1100以上	−	810	12-D25	D13@100	810	16-D25	D13@100	420	810	12-D25	D13@100	810	16-D25	D13@100	420
					-48	4-M48	194	640	510					85	59	165	114	279	960	166	1200以上	−	840	12-D25	D13@100	840	20-D25	D13@100	520	840	12-D25	D13@100	840	20-D25	D13@100	520
					GB400-8 -36	8-M36	234	610	520	320				60	34	110	83	193	720	114	900以上	−	820	16-D25	D13@100	820	24-D25	D13@100	570	820	16-D25	D13@100	820	24-D25	D13@100	570
					-42	8-M42	282	640	530	310				70	42	136	131	267	840	137	1100以上	−	840	20-D25	D13@100	850	32-D25	D16@100	640	840	20-D25	D13@100	850	32-D25	D16@100	640
					-48	8-M48	321	680	550	300				80	52	176	211	387	960	159	1300以上	−	880	20-D29	D13@100	890	28-D29	D16@100	810	880	20-D29	D13@100	890	28-D29	D16@100	810
		□450	9～25	EB450-8 -36		8-M36	169	660	570	370	−	−	−	−	44	150	84	234	720	121	900以上	170	870	16-D25	D13@100	870	24-D25	D13@100	550	870	16-D25	D13@100	870	24-D25	D13@100	550
				-42		8-M42	199	690	580	360					48	180	132	312	840	138	1100以上	180	890	24-D25	D13@100	890	32-D25	D13@100	710	890	20-D25	D13@100	890	32-D25	D13@100	710
			9～36		GB450-4 -42	4-M42	199	650	540	−	−	458	360	75	48	153	73	226	840	143	1100以上	−	860	12-D25	D13@100	860	16-D25	D13@100	420	860	12-D25	D13@100	860	16-D25	D13@100	420
					-48	4-M48	236	690	560					85	58	192	116	308	960	165	1200以上	−	890	12-D25	D13@100	890	20-D25	D13@100	510	890	12-D25	D13@100	890	20-D25	D13@100	510
					GB450-8 -36	8-M36	296	660	570	370				60	32	130	84	214	720	112	900以上	−	870	16-D25	D13@100	870	24-D25	D13@100	550	870	16-D25	D13@100	870	24-D25	D13@100	550
					-42	8-M42	348	690	580	360				65	40	158	132	290	840	135	1100以上	−	890	24-D25	D13@100	890	32-D25	D13@100	710	890	20-D25	D13@100	890	32-D25	D13@100	710
					-48	8-M48	413	730	600	350				75	49	196	213	409	960	156	1300以上	−	930	20-D29	D13@100	940	28-D29	D16@100	810	930	20-D29	D13@100	940	28-D29	D16@100	810
		□500	9～28	EB500-8 -36		8-M36	210	710	620	420	−	−	−	−	44	173	89	262	720	121	900以上	170	950	16-D25	D13@100	950	24-D25	D13@100	540	950	12-D25	D13@100	950	24-D25	D13@100	540
				-42		8-M42	238	740	630	410					48	207	133	340	840	138	1100以上	180	950	24-D25	D13@100	950	32-D25	D13@100	700	950	20-D25	D13@100	950	32-D25	D13@100	700
				EB500-12-42		12-M42	396	740	630	600	350				60	258	197	455	840	150	1100以上	190	950	28-D25	4-D16@100	1050	44-D25	4-D16@100	630	950	20-D25	4-D16@100	1050	44-D25	4-D16@100	630
			9～40		GB500-4 -42	4-M42	244	700	590	−	−	508	400	80	47	183	74	257	840	142	1100以上	−	910	12-D25	D13@100	910	16-D25	D13@100	410	910	12-D25	D13@100	910	16-D25	D13@100	410
					-48	4-M48	290	740	610					90	57	226	127	353	960	164	1200以上	−	950	12-D25	D13@100	950	20-D25	D13@100	500	950	12-D25	D13@100	950	20-D25	D13@100	500
					GB500-8 -36	8-M36	354	710	620	420				65	30	154	89	243	720	110	900以上	−	950	16-D25	D13@100	950	24-D25	D13@100	540	950	16-D25	D13@100	950	24-D25	D13@100	540
					-42	8-M42	421	740	630	410				70	37	181	133	314	840	132	1100以上	−	950	20-D25	D13@100	950	32-D25	D13@100	700	950	20-D25	D13@100	950	32-D25	D13@100	700
					-48	8-M48	489	780	650	400				80	46	225	215	440	960	153	1300以上	−	1000	20-D29	D13@100	1000	28-D29	D16@100	780	1000	20-D29	D13@100	1000	28-D29	D16@100	780
					-64	8-M64	659	850	690	390				105	68	346	464	810	1280	210	1600以上	−	1100	32-D29	D16@100	1150	48-D29	D16@75	1150	1100	28-D29	D16@100	1150	48-D29	D16@75	1150
					GB500-12 -48	12-M48	695	780	650	610	320			90	57	265	304	569	960	164	1300以上	−	1000	24-D29	4-D16@100	1100	40-D29	4-D16@100	790	1000	16-D29	4-D16@100	1100	40-D29	4-D16@100	790
					-56	12-M56	771	810	670	630	300			105	72	342	455	797	1120	195	1450以上	−	1050	32-D29	4-D16@100	1500	56-D29	4-D16@80	950	1050	24-D29	4-D16@100	1500	56-D29	4-D16@80	950
		□550	9～28	EB550-8-42		8-M42	317	800	690	470	−	−	−	−	48	242	133	375	840	138	1100以上	180	1000	24-D25	D13@100	1000	32-D25	D13@100	680	1000	20-D25	D13@100	1000	32-D25	D13@100	680
				EB550-12-42		12-M42	475	790	680	650	400				60	294	198	492	840	150	1100以上	190	1000	28-D25	4-D16@100	1050	44-D25	4-D16@100	630	1000	20-D25	4-D16@100	1050	44-D25	4-D16@100	630
			9～40		GB550-4 -48	4-M48	339	790	660	−	−	558	450	90	56	257	129	386	960	163	1200以上	−	1000	12-D25	D16@150	1000	20-D25	D16@150	490	1000	12-D25	D16@150	1000	20-D25	D16@150	490
					-56	4-M56	408	820	680					100	69	308	187	495	1120	192	1350以上	−	1050	16-D25	D16@150	1050	28-D25	D16@150	610	1050	16-D25	D16@150	1050	28-D25	D16@150	610
					GB550-8 -36	8-M36	419	760	670	470				65	29	180	90	270	720	109	900以上	−	1000	16-D25	D13@100	1000	24-D25	D13@100	530	1000	16-D25	D13@100	1000	24-D25	D13@100	530
					-42	8-M42	498	790	680	460				70	36	207	133	340	840	131	1100以上	−	1000	24-D25	D13@100	1000	32-D25	D13@100	680	1000	20-D25	D13@100	1000	32-D25	D13@100	680
					-48	8-M48	580	830	700	450				75	45	250	217	467	960	152	1300以上	−	1050	20-D29	D16@150	1050	28-D29	D16@100	770	1050	20-D29	D16@150	1050	28-D29	D16@100	770
					-64	8-M64	806	900	740	440				95	65	367	467	834	1280	207	1600以上	−	1150	32-D29	D16@100	1150	48-D29	D16@75	1150	1150	28-D29	D16@100	1150	48-D29	D16@75	1150
					GB550-12 -48	12-M48	817	830	700	660	370			85	55	288	306	594	960	162	1300以上	−	1050	24-D29	4-D16@100	1100	40-D29	4-D16@100	790	1050	20-D29	4-D16@100	1100	40-D29	4-D16@100	790
					-56	12-M56	923	860	720	680	350			100	69	366	458	824	1120	192	1450以上	−	1100	32-D29	4-D16@100	1500	56-D29	4-D16@80	950	1100	24-D29	4-D16@100	1500	56-D29	4-D16@80	950

鉄筋はD13,D16はSD295,D19,D22,D25はSD345,D29はSD390をご採用ください。　表中に無いサイズについても対応可能です。センクシアに問い合わせ下さい。
注 1）Ⅰ、Ⅱゾーン分けについてはハイベースNEO工法設計ハンドブックの各型式の耐力線図を参照下さい。
注 2）上記表内の〈中柱用〉とは、4方向から基礎梁が取り付いた状態を示します。この条件を満たさない状態については、〈側・隅柱用〉を御採用下さい。
注 3）表中の鉄筋量は基礎立上がりのない場合（基礎梁天端と基礎柱形天端が一致する場合）の設計例です。立上がりがある場合、独立基礎の場合は、
　　ハイベースNEO工法設計ハンドブックに従い、日本建築学会等の規準・指針に準拠した設計を行って下さい。
注 4）〈中柱用〉の鉄筋量は、基礎梁内のあばら筋を□450以下はD10@250、□500以上はD13@250として算定しています。
　　あばら筋断面積がこれよりも小さくなる場合は〈側・隅柱用〉の鉄筋量として下さい。
注 5）部品の質量はアンカーボルト部品と形板を合わせた質量です。

センクシア株式会社
URL https://www.senqcia.co.jp/
本社 TEL 03-4214-1932　関東 TEL 027-322-9411　関西 TEL 06-6395-2133
札幌 TEL 011-708-1177　中部 TEL 052-582-3356　中四国TEL 082-240-1630
東北 TEL 022-213-5595　北陸 TEL 076-233-5260　九州 TEL 092-452-0341

2022/5

ハイベースNE□工法　各種寸法及び基礎柱形設計例（Fc21の場合）
〈角形鋼管柱用 □600～□1200〉

（ハイベースNE□工法Gタイプは、S造及びCFT造に適用）大臣認定 MSTL-0404,0180（Gタイプ用ベースプレート）
MBLT-0042～0046（アンカーボルト）

BCJ評定 BCJ評定-ST0058（Gタイプ）

本工法の設計・施工は、鋼構造設計規準、鉄骨工事技術指針、建築工事標準仕様書ＪＡＳＳ６鉄骨工事、建築工事標準仕様書・同解説ＪＡＳＳ５鉄筋コンクリート工事、およびハイベースNE□工法設計ハンドブックに準拠する。

2022/5

赤枠部分を修正

Gタイプ ： GB600－8－42
- アンカーボルト径
- アンカーボルト本数
- 柱外形寸法
- 角形鋼管柱用

ベースプレート形状

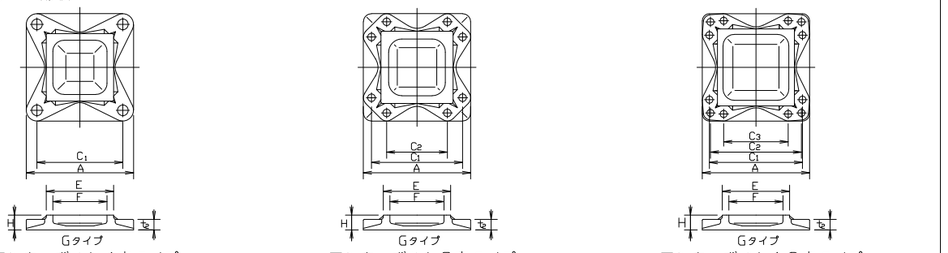

アンカーボルト４本タイプ　アンカーボルト８本タイプ　アンカーボルト１２本タイプ

L,L1,h,hc,b寸法、柱形主筋の定着長さ(Lt)

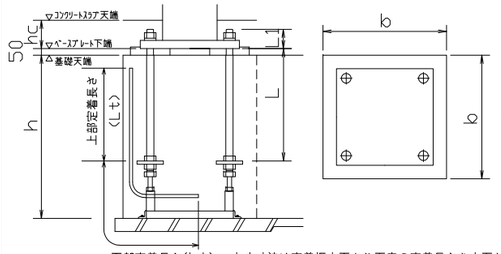

エコタイプはシングルナット仕様（コンクリートスラブに埋込）
Gタイプはダブルナット仕様(露出が標準)
注)表中のh寸法は杭がない場合です。
杭がある場合は表中のh寸法に+100mm以上確保して下さい。
Gタイプでコンクリートスラブに埋め込む場合、スラブ厚(hc寸法)は
〝L1寸法+最低40mm以上のかぶり〟となる寸法を確保してください。

下部定着長さ(Lt)　Lt寸法は定着板上面より下表の定着長さを上下とも確保してください。

◦ハイベースNE□工法
（角形鋼管柱用□600～□1200）

採用		適用柱		ハイベースNE□型式		アンカーボルト	回転バネ定数 X10⁴kN・m/rad	寸法（mm）							質量（kg）			L (mm)	L1 (mm)	基礎天端～梁下コン天端	インプレート下端～コンクリートスラブ天端	基礎柱形の設計例(Fc21) 〈側・隅柱用〉							基礎柱形の設計例(Fc21) 〈中柱用（4方向から基礎梁が取り付く場合のみを示す。）〉						
																						Ⅰゾーン			Ⅱゾーン			鉄筋の定着長さ	Ⅰゾーン			Ⅱゾーン			鉄筋の定着長さ
柱符号	数量	柱サイズ	板厚範囲	エコタイプ	Gタイプ				A	C1	C2	C3	E	F	H	t_2	ベースプレート	部品	セット質量							柱形 b (mm)	主筋量	帯筋	柱形 b (mm)	主筋量	帯筋	Lt(mm)	柱形 b (mm)	主筋量	帯筋	柱形 b (mm)	主筋量	帯筋	Lt(mm)
		□600	9～40		GB600-8	-42	8-M42	598	840	730	510	－	610	500	70	35	238	134	372	840	130	1100以上	－	1050	24-D25	D13@100	1050	32-D25	D13@100	670	1050	20-D25	D13@100	1050	32-D25	D13@100	670
						-48	8-M48	682	880	750	500				75	43	284	219	503	960	150	1300以上	－	1100	20-D29	D16@150	1100	28-D29	D16@150	860	1100	20-D29	D16@150	1100	28-D29	D16@150	860
						-64	8-M64	987	960	800	500				95	64	417	470	887	1280	206	1600以上	－	1200	32-D29	D16@100	1200	48-D29	D16@75	1140	1200	28-D29	D16@100	1200	48-D29	D16@75	1140
					GB600-12	-48	12-M48	953	880	750	710	420			85	52	318	309	627	960	159	1300以上	－	1100	24-D29	4-D16@100	1100	40-D29	4-D16@100	790	1100	20-D29	4-D16@100	1100	40-D29	4-D16@100	790
						-56	12-M56	1140	910	770	730	400			100	66	408	460	868	1120	189	1450以上	－	1150	32-D29	4-D16@100	1500	56-D29	4-D16@80	950	1150	28-D29	4-D16@100	1500	56-D29	4-D16@80	950
						-64	12-M64	1240	950	790	740	370			110	80	499	667	1166	1280	222	1600以上	－	1150	44-D29	4-D16@100	1800	72-D29	4-D16@75	1160	1150	32-D29	4-D16@100	1800	72-D29	4-D16@75	1160
		□650	12～40		GB650-8	-42	8-M42	680	890	780	560	－	660	550	75	34	277	139	416	840	129	1100以上	－	1100	24-D25	D13@100	1100	32-D25	D13@100	660	1100	20-D25	D13@100	1100	32-D25	D13@100	660
						-48	8-M48	782	930	800	550				75	42	316	221	537	960	149	1300以上	－	1150	20-D29	D16@150	1150	28-D29	D16@150	840	1150	20-D29	D16@150	1150	28-D29	D16@150	840
						-56	8-M56	939	960	820	540				85	51	370	328	698	1120	174	1450以上	－	1200	28-D29	D13@100	1200	36-D29	D16@100	990	1200	24-D29	D13@100	1200	36-D29	D16@100	990
						-64	8-M64	1080	990	830	530				95	58	428	472	900	1280	200	1600以上	－	1200	32-D29	D16@100	1200	48-D29	D16@75	1140	1200	28-D29	D16@100	1200	48-D29	D16@75	1140
						-72	8-M72	1220	1020	850	520				105	69	498	698	1196	1440	227	1800以上	－	1300	40-D29	D16@100	1500	60-D29	D16@75	1340	1300	36-D29	D16@100	1500	60-D29	D16@75	1340
					GB650-12	-56	12-M56	1320	960	820	780	450			95	64	439	463	902	1120	187	1450以上	－	1200	36-D29	4-D16@100	1500	56-D29	4-D16@80	960	1200	28-D29	4-D16@100	1500	56-D29	4-D16@80	960
						-64	12-M64	1460	1000	840	790	420			110	77	536	670	1206	1280	219	1600以上	－	1200	44-D29	4-D16@100	1800	76-D29	4-D16@80	1180	1200	36-D29	4-D16@100	1800	76-D29	4-D16@80	1180
		□700	12～40		GB700-8	-42	8-M42	782	940	830	610	－	710	600	70	32	316	139	455	840	127	1100以上	－	1150	24-D25	D13@100	1150	32-D25	D13@100	640	1150	20-D25	D13@100	1150	32-D25	D13@100	640
						-48	8-M48	899	980	850	600				75	41	363	223	586	960	148	1300以上	－	1200	20-D29	D13@100	1200	28-D29	D13@100	830	1200	20-D29	D13@100	1200	28-D29	D13@100	830
						-56	8-M56	1070	1010	870	590				80	50	414	330	744	1120	173	1450以上	－	1250	28-D29	D16@150	1250	36-D29	D16@100	980	1250	24-D29	D16@150	1250	36-D29	D16@100	980
						-64	8-M64	1280	1050	890	590				95	58	489	475	964	1280	200	1600以上	－	1300	32-D29	D16@100	1300	48-D29	D16@75	1120	1300	32-D29	D16@100	1300	48-D29	D16@75	1120
						-72	8-M72	1430	1070	900	570				105	67	552	703	1255	1440	225	1800以上	－	1350	40-D29	D16@100	1500	60-D29	D16@75	1340	1350	36-D29	D16@100	1500	60-D29	D16@75	1340
					GB700-12	-56	12-M56	1490	1010	870	830	500			95	62	482	465	947	1120	185	1450以上	－	1250	36-D29	4-D16@100	1500	56-D29	4-D16@80	960	1250	28-D29	4-D16@100	1500	56-D29	4-D16@80	960
						-64	12-M64	1710	1050	890	840	470			105	74	572	673	1245	1280	216	1600以上	－	1300	44-D29	4-D16@100	1800	76-D29	4-D16@80	1180	1300	36-D29	4-D16@100	1800	76-D29	4-D16@80	1180
					GB750-8-48		8-M48	1010	1030	900	650	－	760	650	85	39	415	225	640	960	146	1300以上	－	1250	20-D29	D16@150	1250	28-D29	D16@150	810	1250	20-D29	D16@150	1250	28-D29	D16@150	810
		□750	16～40		GB750-12	-48	12-M48	1460	1030	900	860	570			85	47	437	316	753	960	154	1300以上	－	1250	28-D29	4-D16@100	1250	40-D29	4-D16@100	800	1250	20-D29	4-D16@100	1250	40-D29	4-D16@100	800
						-56	12-M56	1700	1060	920	880	550			90	60	510	468	978	1120	183	1450以上	－	1300	36-D29	4-D16@100	1500	56-D29	4-D16@80	960	1300	32-D29	4-D16@100	1500	56-D29	4-D16@80	960
						-64	12-M64	1980	1100	940	890	520			105	72	620	676	1296	1280	214	1600以上	－	1400	44-D29	4-D16@100	1800	76-D29	4-D16@80	1180	1400	36-D29	4-D16@100	1800	76-D29	4-D16@80	1180
						-72	12-M72	2110	1120	950	900	490			115	84	713	982	1695	1440	242	1800以上	－	1500	56-D29	4-D16@80	2400	88-D29	4-D16@80	1340	1500	48-D29	4-D16@100	2400	88-D29	4-D16@80	1340
		□800	16～40		GB800-8-56		8-M56	1380	1110	970	690	－	810	700	90	47	522	335	857	1120	170	1450以上	－	1350	28-D29	D16@100	1350	36-D29	D16@100	950	1350	24-D29	D16@100	1350	36-D29	D16@100	950
					GB800-12	-56	12-M56	1930	1110	970	930	600			90	58	556	471	1027	1120	181	1450以上	－	1350	36-D29	4-D16@100	1500	56-D29	4-D16@80	960	1350	32-D29	4-D16@100	1500	56-D29	4-D16@80	960
						-64	12-M64	2210	1150	990	940	570			100	70	662	679	1341	1280	212	1600以上	－	1500	44-D29	4-D16@100	1800	76-D29	4-D16@80	1180	1500	36-D29	4-D16@100	1800	76-D29	4-D16@80	1180
						-72	12-M72	2410	1170	1000	950	540			115	81	761	987	1748	1440	239	1800以上	－	1600	56-D29	4-D16@80	2400	88-D29	4-D16@80	1340	1600	48-D29	4-D16@100	2400	88-D29	4-D16@80	1340
		□850	16～40		GB850-12	-56	12-M56	2160	1160	1020	980	650	860	750	100	56	646	473	1119	1120	179	1450以上	－														
						-64	12-M64	2480	1200	1040	990	620			100	68	739	682	1421	1280	210	1600以上	－														
						-72	12-M72	2740	1220	1050	1000	590			110	79	833	992	1825	1440	237	1800以上	－														
		□900	16～40		GB900-12	-56	12-M56	2430	1210	1070	1030	700	910	800	105	55	719	476	1195	1120	178	1450以上	－														
						-64	12-M64	2770	1250	1090	1040	670			105	66	810	685	1495	1280	208	1600以上	－														
						-72	12-M72	3100	1270	1100	1050	640			110	77	898	996	1894	1440	235	1800以上	－														
		□950	16～40		GB950-12	-56	12-M56	2700	1260	1120	1080	750	960	850	110	54	796	479	1275	1120	177	1450以上	－														
						-64	12-M64	3000	1300	1140	1090	720			110	61	870	688	1558	1280	203	1600以上	－														
						-72	12-M72	3430	1320	1150	1100	690			110	75	967	1001	1968	1440	233	1800以上	－														
		□1000	16～40		GB1000-12	-56	12-M56	3020	1310	1170	1130	800	1010	900	115	52	888	481	1369	1120	175	1450以上	－														
						-64	12-M64	3390	1340	1180	1130	760			110	59	943	691	1634	1280	201	1600以上	－														
						-72	12-M72	3770	1340	1180	1130	720			115	66	985	1006	1991	1440	224	1800以上	－														
		□1050	16～40		GB1050-12	-64	12-M64	3730	1400	1240	1190	820	1060	950	120	62	1083	694	1777	1280	204	1600以上	－														
						-72	12-M72	4120	1420	1250	1200	790			120	71	1158	1011	2169	1440	229	1800以上	－														
		□1100	16～40		GB1100-12	-64	12-M64	4110	1450	1290	1240	870	1110	1000	125	60	1184	697	1881	1280	202	1600以上	－														
						-72	12-M72	4550	1470	1300	1250	840			125	70	1266	1016	2282	1440	228	1800以上	－														
		□1150	16～40		GB1150-12	-64	12-M64	4490	1500	1340	1290	920	1160	1050	130	59	1300	700	2000	1280	201	1600以上	－														
						-72	12-M72	5000	1520	1350	1300	890			130	68	1378	1020	2398	1440	226	1800以上	－														
		□1200	16～40		GB1200-12	-64	12-M64	4910	1550	1390	1340	970	1210	1100	135	58	1437	703	2140	1280	200	1600以上	－														
						-72	12-M72	5480	1570	1400	1350	940			135	67	1518	1025	2543	1440	225	1800以上	－														

柱サイズ□850～□1000の基礎柱形の設計例は、構造計算支援ソフト《ハイベース検討システム》にて確認してください。
柱サイズ□1050～□1200の基礎柱形の設計例は、センクシアにお問い合わせください。

鉄筋はD13,D16はSD295,D19,D22,D25はSD345,D29はSD390をご採用ください。 表中に無いサイズについても対応可能です。センクシアに問い合わせ下さい。

注 1）Ⅰ、Ⅱゾーン分けについてはハイベースNE□工法設計ハンドブックの各型式の耐力線図を参照下さい。
注 2）上記表内の〈中柱用〉とは、4方向から基礎梁が取り付いた状態を示します。この条件を満たさない状態については、〈側・隅柱用〉を御採用下さい。
注 3）表中の鉄筋量は基礎立上がりのない場合（基礎梁天端と基礎柱形天端が一致する場合）の設計例です。立上がりがある場合、独立基礎の場合は、ハイベースNE□工法設計ハンドブックに従い、日本建築学会等の規準・指針に準拠した設計を行って下さい。
注 4）〈中柱用〉の鉄筋量は、基礎梁内のあばら筋をD450以下はD10@250、D500以上はD13@250として算定しています。あばら筋断面積がこれよりも小さくなる場合は〈側・隅柱用〉の鉄筋量として下さい。
注 5）部品の質量はアンカーボルト部品と形板を合わせた質量です。

センクシア株式会社
URL https://www.senqcia.co.jp/
本社 TEL 03-4214-1932　関東 TEL 027-322-9411　関西 TEL 06-6395-2133
札幌 TEL 011-708-1177　中部 TEL 052-582-3356　中四国TEL 082-240-1630
東北 TEL 022-213-5595　北陸 TEL 076-233-5260　九州 TEL 092-452-0341

2022/5

ハイベースNE□工法　各種寸法及び基礎柱形設計例（Fc21の場合）〈円形鋼管柱用 φ190.7～φ1016〉

（ハイベースNE□工法Gタイプは、S造及びCFT造に適用）
（ハイベースNE□工法エコタイプは、S造及びCFT造に適用）

大臣認定　MSTL-0404,0180(Gタイプ用ベースプレート)
MBLT-0042～0046(アンカーボルト)

BCJ評定　BCJ評定-ST0058（Gタイプ）　本工法の設計・施工は、鋼構造設計規準、鉄骨工事技術指針、建築工事標準仕様書ＪＡＳＳ６鉄骨工事、建築工事標準仕様書・
BCJ評定-ST0059（エコタイプ）　同解説ＪＡＳＳ５鉄筋コンクリート工事、およびハイベースNE□工法設計ハンドブックに準拠する。

2022/5

赤枠部分を修正

8-36
Gタイプ　：GM500-8-48
- アンカーボルト径
- アンカーボルト本数
- 柱外径寸法
- 円形鋼管柱用

ベースプレート形状

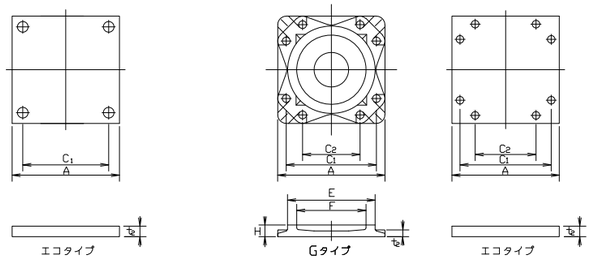

アンカーボルト４本タイプ　　アンカーボルト８本タイプ

L,L1,h,hc,b寸法、柱形主筋の定着長さ(Lt)

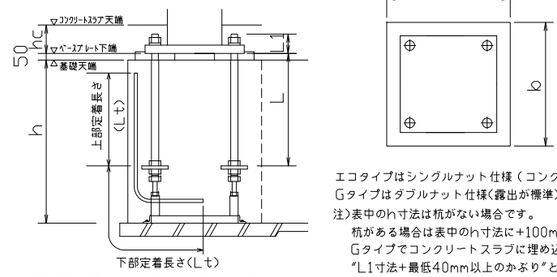

エコタイプはシングルナット仕様（コンクリートスラブに埋込）
Gタイプはダブルナット仕様(露出が標準)
注)表中のh寸法は杭がない場合です。
杭がある場合は表中のh寸法に+100mm以上確保して下さい。
Gタイプでコンクリートスラブに埋め込む場合、スラブ厚(hc寸法)は
"L1寸法+最低40mm以上のかぶり"となる寸法を確保してください。
Lt寸法は定着板上面より下表の定着長さを上下とも確保してください。

・ハイベースNE□工法（円形鋼管柱用φ190.7～φ1016）

採用		適用柱		ハイベースNE□型式		アンカーボルト	回転バネ定数 X10⁶kN・m/rad	寸法（mm）							質量（kg）			L (mm)	L1 (mm)	基礎天端～梁下コン天端	ベースプレート下端～コンクリート天端	基礎柱形の設計例(Fc21) 〈側・隅柱用〉								基礎柱形の設計例(Fc21) 〈中柱用（4方向から基礎梁が取り付く場合のみを示す。）〉							
																						Iゾーン			Ⅱゾーン			鉄筋の定着長さ	Iゾーン			Ⅱゾーン			鉄筋の定着長さ
柱符号	数量	柱サイズ	最大板厚	エコタイプ	Gタイプ			A	C1	C2	E	F	H	t2	ベースプレート	部品	セット質量			h(mm)	hc(mm)	柱形 b (mm)	主筋量	帯筋	柱形 b (mm)	主筋量	帯筋	Lt(mm)	柱形 b (mm)	主筋量	帯筋	柱形 b (mm)	主筋量	帯筋	Lt(mm)
		φ190.7	8.2	EM190-4-24		4-M24	13.8	290	210	–	–	–	–	32	22	14	36	400	87	600以上	130	500	8-D16	D13@150	500	16-D16	D13@150	210	500	8-D16	D13@150	500	16-D16	D13@150	210
		φ216.3	12.7	EM216-4-24		4-M24	19.9	310	230	–	–	–	–	32	25	14	39	400	87	600以上	130	520	8-D16	D13@150	520	16-D16	D13@150	210	520	8-D16	D13@150	520	16-D16	D13@150	210
		φ267.4	16	EM250-4-24		4-M24	28.4	370	290	–	–	–	–	32	35	14	49	400	87	600以上	130	570	8-D16	D13@150	570	16-D16	D13@150	200	570	8-D16	D13@150	570	16-D16	D13@150	200
		φ300 φ318.5	16	EM300-4 -24		4-M24	38.3	420	340					32	45	15	60	400	87	600以上	130	620	8-D19	D13@150	620	12-D19	D13@150	200	620	8-D19	D13@150	620	12-D19	D13@150	200
				-30		4-M30	61.0	430	340	–	–	–	–	40	59	23	82	400	110	600以上	150	620	12-D19	D13@150	620	16-D19	D13@150	290	620	12-D19	D13@150	620	16-D19	D13@150	290
		φ350 φ355.6	19	EM350-4-30		4-M30	65.1	420	330	–				32	45	23	68	400	102	600以上	150	620	12-D19	D13@150	620	16-D19	D13@150	290	620	12-D19	D13@150	620	16-D19	D13@150	290
				EM350-8-30		8-M30	86.3	500	410	240	–	–	–	40	79	50	129	600	110	800以上	150	700	16-D22	D13@150	700	20-D22	D13@100	440	700	16-D22	D13@150	700	20-D22	D13@100	440
		φ400 φ406.4	22	-30		8-M30	119	540	450	280				40	92	51	143	600	110	800以上	150	740	16-D22	D13@150	740	20-D22	D13@150	490	740	12-D22	D13@150	740	20-D22	D13@150	490
				EM400-8 -36		8-M36	148	560	470	270	–	–	–	48	119	81	200	720	125	900以上	170	770	16-D25	D13@150	800	24-D25	D13@150	570	770	12-D25	D13@150	800	24-D25	D13@100	570
				-42		8-M42	194	610	500	280				60	176	127	303	840	150	1100以上	190	810	20-D25	D13@100	850	32-D25	D13@100	730	810	20-D25	D13@100	850	32-D25	D13@100	730
		φ450 φ457.2	22	-30		8-M30	146	580	490	320				40	106	51	157	600	110	800以上	150	780	16-D22	D13@150	780	20-D22	D13@150	480	780	12-D22	D13@150	780	20-D22	D13@150	480
				EM450-8 -36		8-M36	182	600	510	310	–	–	–	48	136	81	217	720	125	900以上	170	810	16-D25	D13@100	810	24-D25	D13@100	570	810	12-D25	D13@100	810	24-D25	D13@100	570
				-42		8-M42	249	650	540	320				60	199	127	326	840	150	1100以上	190	850	20-D25	D13@100	850	32-D25	D13@100	730	850	16-D25	D13@100	850	32-D25	D13@100	730
		φ500 φ508	25	-36		8-M36	231	640	550	350	–	–	–	48	155	82	237	720	125	900以上	170	850	16-D25	D13@100	850	24-D25	D13@100	550	850	12-D25	D13@100	850	24-D25	D13@100	550
				EM500-8 -42		8-M42	301	700	590	370				60	231	128	359	840	150	1100以上	190	900	20-D25	D13@100	900	32-D25	D13@100	710	900	20-D25	D13@100	900	32-D25	D13@100	710
			40		GM500-8 -48	8-M48	405	710	580	330	518	390	90	57	229	207	436	960	164	1200以上	–	950	24-D25	D16@100	950	40-D25	D16@100	770	950	20-D25	D16@100	950	40-D25	D16@100	770
					-56	8-M56	470	740	600	320			100	69	282	308	590	1120	192	1350以上	–	950	32-D25	D16@100	1100	52-D25	D16@100	990	950	28-D25	D16@100	1100	52-D25	D16@100	990
		φ550 φ558.8	25	EM550-8 -36		8-M36	269	680	590	390	–	–	–	48	175	82	257	720	125	900以上	170	900	20-D25	D13@100	900	24-D25	D13@100	540	900	16-D25	D13@100	900	24-D25	D13@100	540
				-42		8-M42	350	740	630	410				60	258	128	386	840	150	1100以上	190	950	20-D25	D13@100	950	32-D25	D13@100	700	950	20-D25	D13@100	950	32-D25	D13@100	700
			40		GM550-8 -48	8-M48	468	740	610	360	568	430	85	54	244	208	452	960	161	1200以上	–	950	28-D25	D16@100	950	40-D25	D16@100	770	950	24-D25	D16@100	950	40-D25	D16@100	770
					-56	8-M56	543	770	630	350			100	65	301	310	611	1120	188	1350以上	–	1000	32-D25	D16@100	1100	52-D25	D16@100	990	1000	28-D25	D16@100	1100	52-D25	D16@100	990
		φ600 φ609.6	40		GM600-8 -36	8-M36	421	700	610	410			70	36	192	85	277	720	116	900以上	–	950	20-D25	D16@100	950	24-D25	D16@100	470	950	16-D25	D16@100	950	24-D25	D16@100	470
					-48	8-M48	563	780	650	400	620	480	85	52	273	210	483	960	159	1200以上	–	1000	28-D25	D16@100	1000	40-D25	D16@100	760	1000	24-D25	D16@100	1000	40-D25	D16@100	760
					-64	8-M64	747	850	690	390			110	75	408	449	857	1280	217	1600以上	–	1100	32-D29	D16@100	1150	48-D29	D16@80	1180	1100	28-D29	D16@100	1150	48-D29	D16@80	1180
		φ650 φ660.4	40		GM650-8 -48	8-M48	661	820	690	440	670	530	90	52	316	211	527	960	159	1200以上	–	1050	28-D25	D16@100	1050	40-D25	D16@100	750	1050	24-D25	D16@100	1050	40-D25	D16@100	750
					-64	8-M64	846	880	720	420			110	71	432	451	883	1280	213	1600以上	–	1100	32-D29	D16@100	1150	48-D29	D16@80	1180	1100	28-D29	D16@100	1150	48-D29	D16@80	1180
		φ700 φ711.2	40		GM700-8 -48	8-M48	750	850	720	470	720	570	80	48	330	212	542	960	155	1200以上	–	1050	32-D25	D16@100	1050	40-D25	D16@100	750	1050	28-D25	D16@100	1050	40-D25	D16@100	750
					-64	8-M64	958	920	760	460			105	70	471	453	924	1280	212	1600以上	–	1150	32-D29	D16@100	1150	48-D29	D16@80	1180	1150	28-D29	D16@100	1150	48-D29	D16@80	1180
		φ750 φ762	40		GM750-8 -48	8-M48	865	890	760	510	770	620	85	48	381	214	595	960	155	1300以上	–	1100	24-D29	D16@100	1100	28-D29	D16@100	770	1100	20-D29	D16@100	1100	28-D29	D16@100	770
					-64	8-M64	1100	960	800	500			110	69	527	455	982	1280	211	1600以上	–	1200	32-D29	D16@100	1200	48-D29	D16@80	1170	1200	28-D29	D16@100	1200	48-D29	D16@80	1170
		φ800 φ812.8	40		GM800-8 -48	8-M48	961	920	790	540	820	660	90	45	426	215	641	960	152	1300以上	–	1150	24-D29	D16@100	1150	28-D29	D16@100	760	1150	20-D29	D16@100	1150	28-D29	D16@100	760
					-64	8-M64	1240	990	830	530			100	66	550	456	1006	1280	208	1600以上	–	1200	32-D29	D16@100	1200	48-D29	D16@80	1170	1200	28-D29	D16@100	1200	48-D29	D16@80	1170
		φ850	40		GM850-8-64	8-M64	1410	1030	870	570	870	710	105	65	616	459	1075	1280	207	1600以上	–													
		φ900 φ914.4	40		GM900-8-64	8-M64	1660	1100	940	640	920	760	105	70	734	462	1196	1280	212	1600以上	–													
		φ950	40		GM950-8-64	8-M64	1750	1100	940	640	970	810	105	61	735	462	1197	1280	203	1600以上	–													
		φ1000 φ1016	40		GM1000-8-64	8-M64	1970	1140	980	680	1030	870	110	59	827	465	1292	1280	201	1600以上	–													

柱サイズφ850～φ1016の基礎柱形の設計例は、構造計算支援ソフト《ハイベース検討システム》にて確認してください。

鉄筋はD13,D16はSD295,D19,D22,D25はSD345,D29はSD390をご採用ください。 表中に無いサイズについても対応可能です。センクシアに問い合わせ下さい。
注 1）Ⅰ,Ⅱゾーン分けについてはハイベースNE□工法設計ハンドブックの各型式の耐力線図を参照下さい。
注 2）上記表内の〈中柱用〉とは、4方向から基礎梁が取り付いた状態を示します。この条件を満たさない状態については、〈側・隅柱用〉を御採用下さい。
注 3）表中の鉄筋量は基礎立上がりのない場合（基礎梁天端と基礎柱形天端が一致する場合）の設計例です。立上がりがある場合、独立基礎の場合は、ハイベースNE□工法設計ハンドブックに従い、日本建築学会等の規準・指針に準拠した設計を行って下さい。
注 4）〈中柱用〉の鉄筋量は、基礎梁内のあばら筋をφ406.4以下はD10@250、φ450以上はD13@250として算定しています。あばら筋断面積がこれよりも小さくなる場合は〈側・隅柱用〉の鉄筋量として下さい。
注 5）部品の質量はアンカーボルト部品と形板を含めた質量です。

センクシア株式会社　URL https://www.senqcia.co.jp/
本社 TEL 03-4214-1932　関東 TEL 027-322-9411　関西 TEL 06-6395-2133
札幌 TEL 011-708-1177　中部 TEL 052-582-3356　中四国TEL 082-240-1630
東北 TEL 022-213-5595　北陸 TEL 076-233-5260　九州 TEL 092-452-0341

2022/5

Fc21対応の内容から
Fc24対応の内容に修正

スーパーハイベース工法　各種寸法及び基礎柱形設計例（Fc２４の場合）

・偏心型スーパーハイベース（角形鋼管）

一方向偏心型（ＢＳタイプ）

表示例
ＢＳ ２５０－Ｓ１－ ３０
アンカーボルト径
ハイベースのタイプ
角形鋼管柱用偏心タイプ

採用 柱符号	採用 数量	適用柱□ サイズ	適用板厚	ハイベース型式		偏心量 e	ばね定数 ×10³kN・m/rad 偏心方向	ばね定数 非偏心方向	A	B	C₁	D₁	E	F	H	t₂	質量(kg) ハイベース	質量(kg) 部品	セット質量(kg)	L	L₁	h (mm)	パターン1 a × b	パターン1 b1	パターン1 b2	採用	パターン2 a × b	パターン2 a1	パターン2 a2	パターン2 b1	パターン2 b2	採用	柱形主筋 Ⅰゾーン	柱形主筋 Ⅱゾーン	帯筋 鉄筋量	基礎柱形主筋の定着長さ（mm）
		□ 200 × 200	6 ～ 12	BS200-S1	-24	30	19.9	21.3	310	330	250	270	210	160	70	47	35	20	55	480	101	700以上	510 × 520	260	260		540 × 520	270	270	260	260		8-D16(SD295)	16-D16(SD295)	D13@150 (SD295)	230
		□ 250 × 250	6 ～ 16	BS250-S1	-30	40	35.7	46.3	380	460	280	360	256	200	85	67	72	33	105	600	134	820以上	620 × 560	280	280		640 × 560	320	320	280	280		12-D19(SD345)	16-D19(SD345)	D13@150 (SD295)	340
					-36		43.1	56.5										51	123	720	147	940以上	630 × 570	285	285		650 × 570	325	325	285	285		12-D22(SD345)	16-D22(SD345)	D13@150 (SD295)	430
		□ 300 × 300	6 ～ 22	BS300-S1	-36	40	54.4	75.5	450	530	340	420	306	240	95	77	112	53	165	720	157	940以上	690 × 630	315	315		710 × 630	355	355	315	315		12-D22(SD345)	16-D22(SD345)	D13@150 (SD295)	420
					-42		73.0	90.0										88	200	840	172	1070以上	720 × 650	325	325		730 × 650	365	365	325	325		12-D25(SD345)	16-D25(SD345)	D13@150 (SD295)	520
		□ 350 × 350	9 ～ 22	BS350-S1	-42	50	79.8	115	500	600	380	480	356	290	105	86	155	91	246	840	181	1070以上	780 × 690	345	345		790 × 690	395	395	345	345		12-D25(SD345)	16-D25(SD345)	D13@150 (SD295)	510
					-48		103	134										124	279	960	193	1200以上	780 × 690	345	345		790 × 690	395	395	345	345		16-D25(SD345)	20-D25(SD345)	D13@150 (SD295)	610
		□ 400 × 400	9 ～ 28	BS400-S1	-48	50	126	172	590	690	450	550	408	328	120	100	240	128	368	960	207	1200以上	850 × 760	380	380		860 × 760	430	430	380	380		16-D25(SD345)	20-D25(SD345)	D13@100 (SD295)	530
					-56		158	205										201	441	1120	223	1360以上	880 × 780	390	390		880 × 780	440	440	390	390		20-D25(SD345)	28-D25(SD345)	D13@100 (SD295)	700
		□ 450 × 450	9 ～ 32	BS450-S1	-48	50	154	204	640	740	500	600	458	370	115	97	277	131	408	960	204	1200以上	900 × 810	405	405		910 × 810	455	455	405	405		16-D25(SD345)	20-D25(SD345)	D13@100 (SD295)	520
					-56		182	242										205	482	1120	220	1360以上	930 × 830	415	415		930 × 830	465	465	415	415		20-D25(SD345)	28-D25(SD345)	D13@100 (SD295)	690
		□ 500 × 500	9 ～ 32	BS500-S1	-48	60	177	241	670	790	530	650	508	420	115	95	310	133	443	960	202	1200以上	950 × 840	420	420		960 × 840	480	480	420	420		16-D25(SD345)	20-D25(SD345)	D13@100 (SD295)	510
					-56		207	283										209	519	1120	218	1360以上	980 × 860	430	430		980 × 860	490	490	430	430		20-D25(SD345)	28-D25(SD345)	D13@100 (SD295)	670
		□ 550 × 550	12 ～ 32	BS550-S1	-48	60	220	281	720	840	580	700	558	470	115	93	355	136	491	960	200	1200以上	1000 × 890	445	445		1010 × 890	505	505	445	445		16-D25(SD345)	20-D25(SD345)	D13@100 (SD295)	500
					-56		251	330										214	569	1120	216	1360以上	1030 × 910	455	455		1030 × 910	515	515	455	455		20-D25(SD345)	28-D25(SD345)	D13@100 (SD295)	660
		□ 600 × 600	12 ～ 32	BS600-S1	-48	60	249	326	770	890	630	750	610	520	110	91	410	139	549	960	198	1200以上	1050 × 940	470	470		1060 × 940	530	530	470	470		16-D25(SD345)	20-D25(SD345)	D13@100 (SD295)	490
					-56		295	385										219	629	1120	214	1360以上	1080 × 960	480	480		1080 × 960	540	540	480	480		20-D25(SD345)	28-D25(SD345)	D13@100 (SD295)	650
		□ 650 × 650	12 ～ 32	BS650-S1	-56	60	350	448	840	960	690	810	660	570	125	105	528	224	752	1120	228	1370以上	1130 × 1010	505	505		1130 × 1010	565	565	505	505		24-D25(SD345)	28-D25(SD345)	D13@100 (SD295)	630
					-64		404	516										294	822	1280	247	1530以上	1140 × 1030	515	515		1150 × 1030	575	575	515	515		24-D25(SD345)	36-D25(SD345)	D16@100 (SD295)	710
		□ 700 × 700	12 ～ 32	BS700-S1	-56	60	405	506	890	1010	740	860	710	620	120	102	594	229	823	1120	225	1370以上	1180 × 1060	530	530		1180 × 1060	590	590	530	530		24-D25(SD345)	28-D25(SD345)	D13@100 (SD295)	620
					-64		463	583										299	893	1280	244	1530以上	1190 × 1080	540	540		1200 × 1080	600	600	540	540		24-D25(SD345)	36-D25(SD345)	D16@100 (SD295)	700

部品の質量はアンカーボルト部品と形板の１セットの質量です。
表中に無いサイズについても対応可能です。センクシア㈱に問い合わせ下さい。
注 1)　Ⅰ、Ⅱゾーン分けについてはハイベースNEO工法設計ハンドブックの各型式の耐力線図を参照下さい。
注 2)基礎柱形の設計例はFc24の場合です。
注 3)表中の鉄筋量は基礎立上がりのない場合（基礎梁天端と基礎柱形天端が一致する場合）の設計例です。立上がりがある場合、独立基礎の場合は、ハイベースNEO工法設計ハンドブック第4章に従い、日本建築学会等の規準・指針に準拠した設計を行って下さい。
注 4)表中のh寸法は杭がない場合です。杭がある場合は表中のh寸法に+100mm以上確保して下さい。

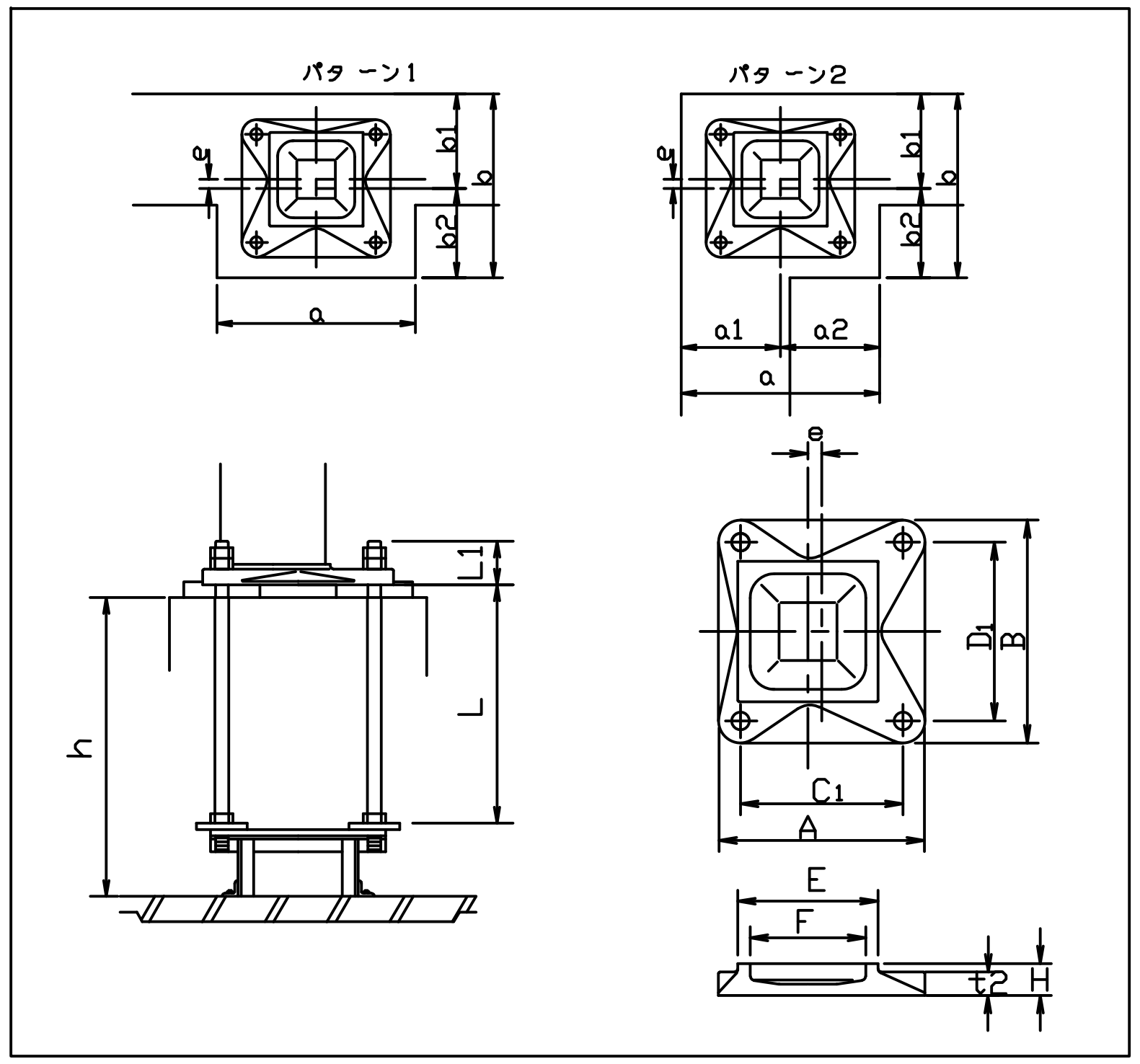

BS型式の基礎柱形の設計例

二方向偏心型（ＢＣタイプ）

表示例
ＢＣ ２５０－Ｓ１－ ３０
アンカーボルト径
ハイベースのタイプ
角形鋼管柱用二方向偏心タイプ

採用 柱符号	採用 数量	適用柱□ サイズ	適用板厚	ハイベース型式		偏心量 e	ばね定数 ×10³kN・m/rad	A	B	E	F	H	H1	t₂	質量(kg) ハイベース	質量(kg) 部品	セット質量(kg)	L	L₁	h (mm)	G	α	β	a × b	a1	a2	b1	b2	柱形主筋 Ⅰゾーン	柱形主筋 Ⅱゾーン	帯筋 鉄筋量	基礎柱形主筋の定着長さ（mm）
		□ 250 × 250	6 ～ 16	BC250-S1	-30	40	35.7	380	280	256	200	230	131	67	120	32	152	600	115	820以上	88	25	115	560 × 560	280	280	280	280	8-D19(SD345)	16-D19(SD345)	D13@150 (SD295)	380
					-36		43.1									50	170	720	123	940以上	80	25	120	570 × 570	285	285	285	285	8-D22(SD345)	16-D22(SD345)	D13@150 (SD295)	500
		□ 300 × 300	6 ～ 22	BC300-S1	-36	40	54.4	450	340	306	240	260	141	77	192	51	243	720	133	940以上	90	35	125	630 × 630	315	315	315	315	12-D22(SD345)	16-D22(SD345)	D13@150 (SD295)	470
					-42		73.0									85	277	840	143	1070以上	80	35	135	650 × 650	325	325	325	325	12-D25(SD345)	16-D25(SD345)	D13@150 (SD295)	600
		□ 350 × 350	9 ～ 22	BC350-S1	-42	50	79.8	500	380	356	290	280	149	86	263	88	351	840	152	1070以上	88	25	120	690 × 690	345	345	345	345	12-D25(SD345)	16-D25(SD345)	D13@150 (SD295)	580
					-48		103									121	384	960	160	1200以上	80	25	120	690 × 690	345	345	345	345	16-D25(SD345)	20-D25(SD345)	D13@150 (SD295)	700
		□ 400 × 400	9 ～ 28	BC400-S1	-48	50	126	590	450	408	328	310	160	100	411	125	536	960	174	1200以上	91	45	130	760 × 760	380	380	380	380	16-D25(SD345)	20-D25(SD345)	D13@100 (SD295)	570
					-56		158									196	607	1120	183	1360以上	82	45	140	780 × 780	390	390	390	390	20-D25(SD345)	28-D25(SD345)	D13@100 (SD295)	760
		□ 450 × 450	9 ～ 32	BC450-S1	-48	50	154	640	500	458	370	305	159	97	478	128	606	960	171	1200以上	90	45	130	810 × 810	405	405	405	405	16-D25(SD345)	20-D25(SD345)	D13@100 (SD295)	550
					-56		182									200	678	1120	180	1360以上	81	45	140	830 × 830	415	415	415	415	20-D25(SD345)	28-D25(SD345)	D13@100 (SD295)	730
		□ 500 × 500	9 ～ 32	BC500-S1	-48	60	177	670	530	508	420	300	158	95	523	130	653	960	169	1200以上	89	25	110	840 × 840	420	420	420	420	16-D25(SD345)	20-D25(SD345)	D13@100 (SD295)	540
					-56		207									203	726	1120	178	1360以上	80	25	120	860 × 860	430	430	430	430	20-D25(SD345)	28-D25(SD345)	D13@100 (SD295)	710
		□ 550 × 550	12 ～ 32	BC550-S1	-48	60	220	720	580	558	470	300	158	93	588	133	721	960	167	1200以上	89	25	110	890 × 890	445	445	445	445	16-D25(SD345)	20-D25(SD345)	D13@100 (SD295)	530
					-56		251									208	796	1120	176	1360以上	80	25	120	910 × 910	455	455	455	455	20-D25(SD345)	28-D25(SD345)	D13@100 (SD295)	690
		□ 600 × 600	12 ～ 32	BC600-S1	-48	60	249	770	630	610	520	300	159	91	657	136	793	960	165	1200以上	90	25	110	940 × 940	470	470	470	470	16-D25(SD345)	20-D25(SD345)	D13@100 (SD295)	520
					-56		295									212	869	1120	174	1360以上	81	25	120	960 × 960	480	480	480	480	20-D25(SD345)	28-D25(SD345)	D13@100 (SD295)	680
		□ 650 × 650	12 ～ 32	BC650-S1	-56	60	350	840	690	660	570	325	171	105	859	218	1077	1120	188	1370以上	93	35	120	1010 × 1010	505	505	505	505	20-D25(SD345)	28-D25(SD345)	D13@100 (SD295)	670
					-64		404									289	1148	1280	201	1530以上	80	35	130	1030 × 1030	515	515	515	515	24-D25(SD345)	36-D25(SD345)	D16@100 (SD295)	730
		□ 700 × 700	12 ～ 32	BC700-S1	-56	60	405	890	740	710	620	325	173	102	936	223	1159	1120	185	1370以上	95	35	120	1060 × 1060	530	530	530	530	20-D25(SD345)	28-D25(SD345)	D13@100 (SD295)	650
					-64		463									293	1229	1280	198	1530以上	82	35	130	1080 × 1080	540	540	540	540	24-D25(SD345)	36-D25(SD345)	D16@100 (SD295)	720

部品の質量はアンカーボルト部品と形板の１セットの質量です。
表中に無いサイズについても対応可能です。センクシア㈱に問い合わせ下さい。
注 1)　Ⅰ、Ⅱゾーン分けについてはハイベースNEO工法設計ハンドブックの各型式の耐力線図を参照下さい。
注 2)基礎柱形の設計例はFc24の場合です。
注 3)表中の鉄筋量は基礎立上がりのない場合（基礎梁天端と基礎柱形天端が一致する場合）の設計例です。立上がりがある場合、独立基礎の場合は、ハイベースNEO工法設計ハンドブック第4章に従い、日本建築学会等の規準・指針に準拠した設計を行って下さい。
注 4)表中のh寸法は杭がない場合です。杭がある場合は表中のh寸法に+100mm以上確保して下さい。

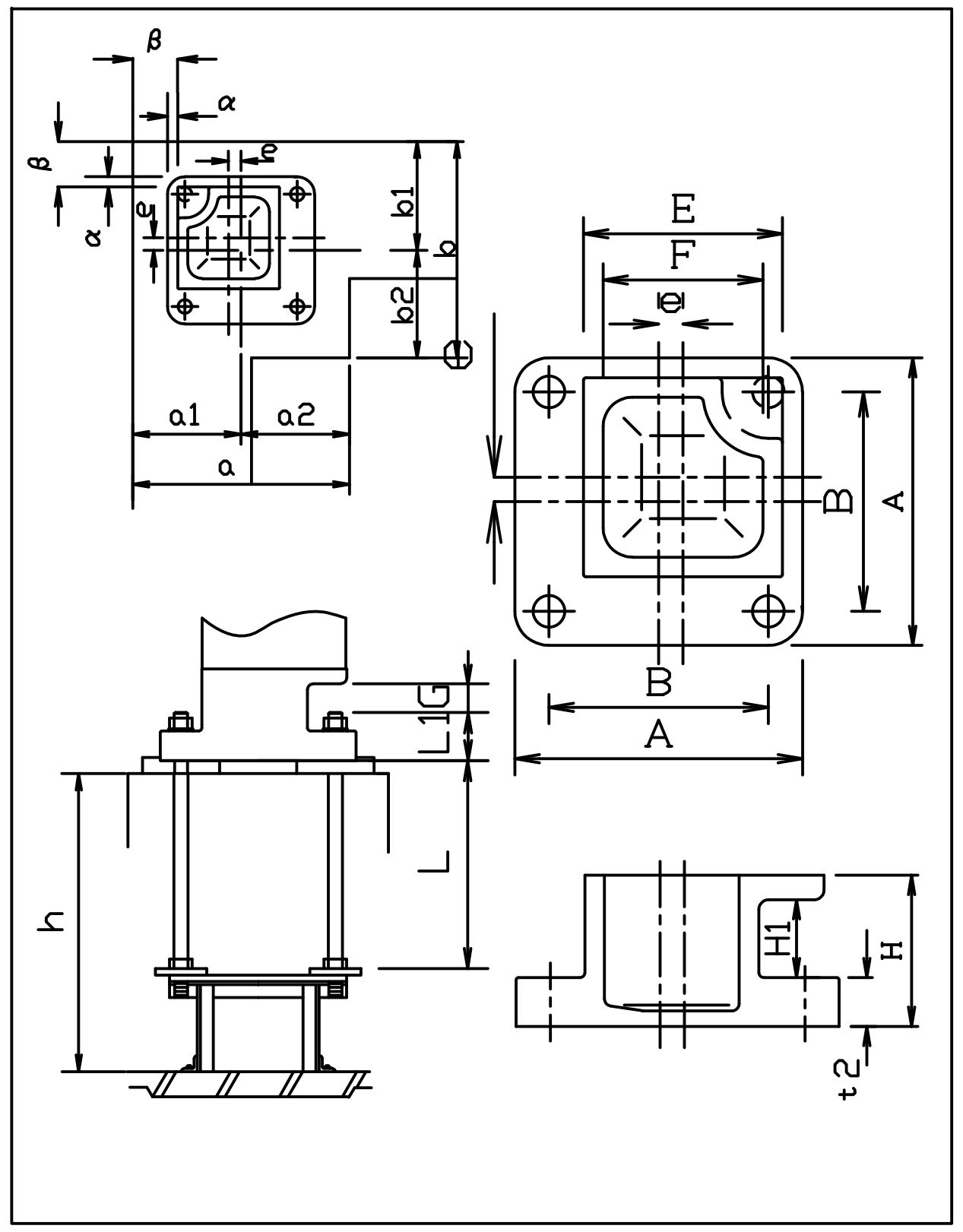

ＢＣ型式の基礎柱形の設計例

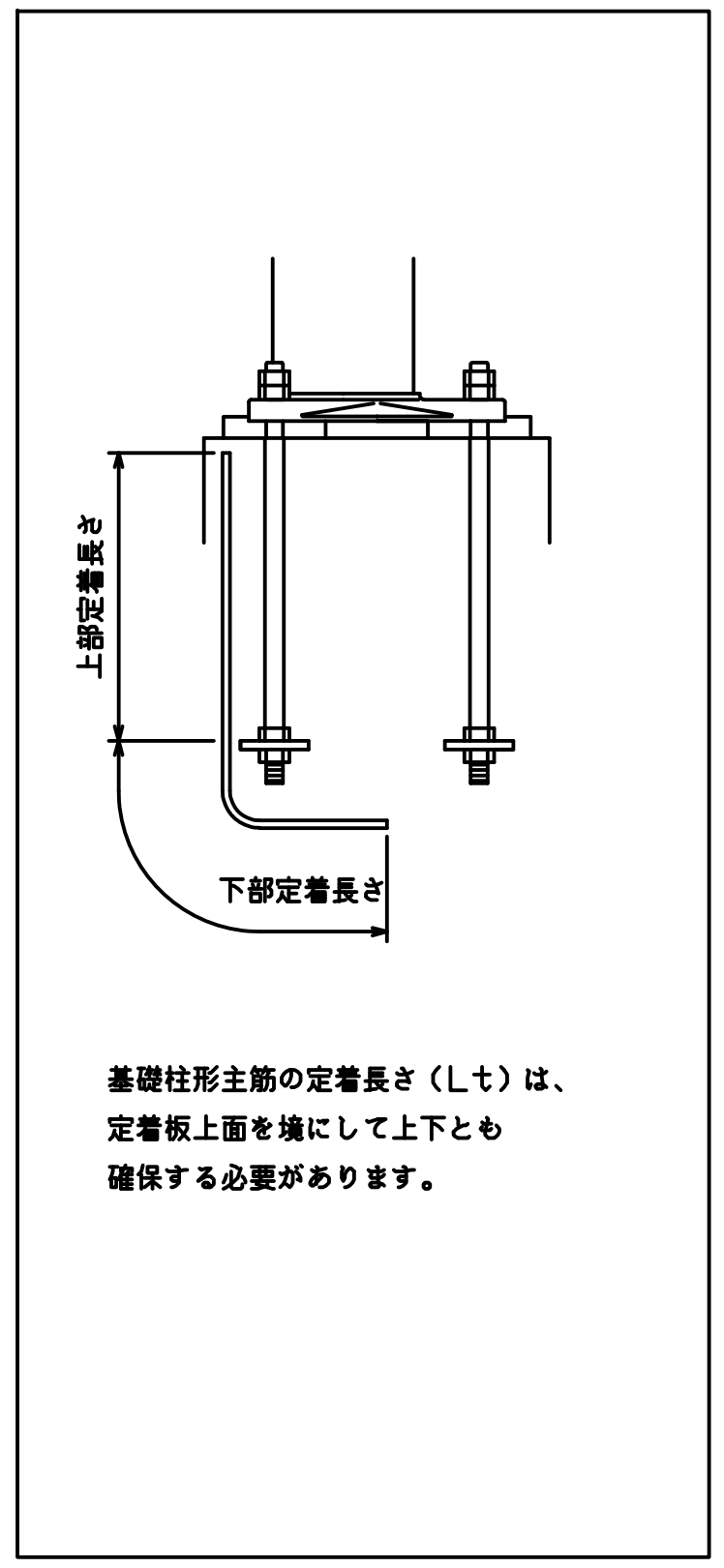

基礎柱形主筋の定着長さ

2022/5

部品図：修正内容の一例を示す

【修正内容】
全型式に対して、Fc21対応の内容から
Fc24対応の内容に修正

GB350-4-42

ベースプレート詳細図

柱脚詳細例 (Fc24の場合)

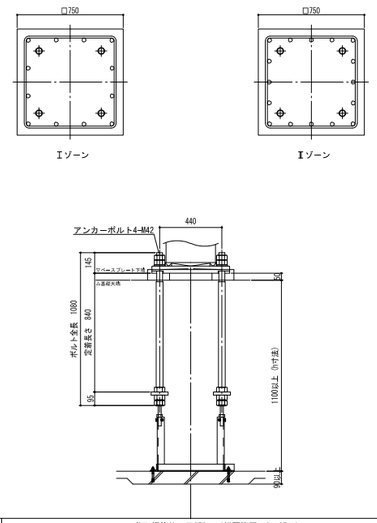

適用柱	角形鋼管柱 □350 (板厚範囲：9～25mm)						
アンカーボルト	4-M42						
	Ⅰ ゾーン			Ⅱゾーン			鉄筋の定着長さ (Lt)
	柱脚	基礎柱断主筋	帯筋	柱脚	基礎柱断主筋	帯筋	
〈側・隅柱用〉	750	12-D25 (SD345)	D13@150 (SD295)	750	16-D25 (SD345)	D13@150 (SD295)	480
〈中柱用〉	750	12-D25 (SD345)	D13@150 (SD295)	750	16-D25 (SD345)	D13@150 (SD295)	480

注1) Ⅰ, Ⅱ ゾーン分けについてはハイベースNEO設計ハンドブックの各型式の耐力線図を参照下さい。
注2) 表中の鉄筋量は基礎立上りのない場合（基礎ばり天端と基礎柱断天端が一致する場合）の設計例です。立上りがある場合、
独立基礎の場合は、ハイベースNEO設計ハンドブック第4章に従い、日本建築学会等の規準・指針に準拠した設計を行って下さい。
注3) <中柱用>の鉄筋量は、基礎梁内のあばら筋をD10@250として算定しています。あばら筋断面積がこれよりも小さくなる場合、
あばら筋間隔がこれより大きくなる場合は<側・隅柱用>の鉄筋量として下さい。
注4) h寸法は杭がない場合です。杭がある場合は表中のh寸法＋100mm以上確保して下さい。
注5) アンカーボルト設置用架台は一例です。アンカーボルトサイズや杭の有無など諸条件により形状が異なります。
注6) 鉄筋の定着長さは、表中の寸法以上確保して下さい。(上部下部共通)

基礎はり端部納まり例 (Fc24の場合)

柱脚外面基礎はりタイプ

	はり主筋本数			
はり主筋	2	3	4	5
D22	300~610	360~610	420~610	480~610
D25	300~610	370~610	440~610	510~610
D29	300~610	380~610	460~610	540~610

柱脚中心基礎はりタイプ

	はり主筋本数			
はり主筋	2	3	4	5
D22	240~480	300~480	360~480	420~480
D25	250~480	320~480	390~480	460~480
D29	260~480	340~480	420~480	

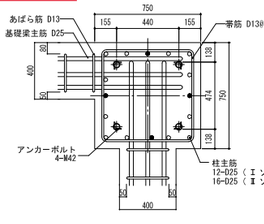

注1) 上記柱主筋について、柱主筋○は Ⅰゾーンの場合の配筋量です。
設計上、Ⅱ ゾーンの配筋量となる場合は、柱主筋○と柱主筋●印を合わせた配筋量となります。
注2) *がつく基礎はり幅の場合、2本のアンカーボルト間に基礎はり主筋が配筋されますので、
この基礎はり幅寸法は変更できません。

GB350-4-48

ベースプレート詳細図

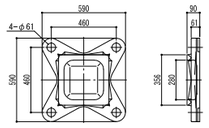

柱脚詳細例 (Fc24の場合)

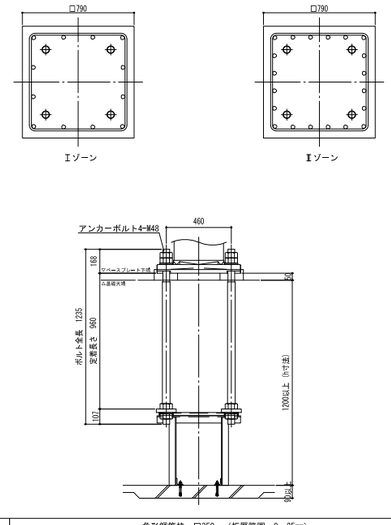

適用柱	角形鋼管柱 □350 (板厚範囲：9～25mm)						
アンカーボルト	4-M48						
	Ⅰ ゾーン			Ⅱゾーン			鉄筋の定着長さ (Lt)
	柱脚	基礎柱断主筋	帯筋	柱脚	基礎柱断主筋	帯筋	
〈側・隅柱用〉	790	12-D25 (SD345)	D13@150 (SD295)	790	20-D25 (SD345)	D13@150 (SD295)	580
〈中柱用〉	790	12-D25 (SD345)	D13@150 (SD295)	790	20-D25 (SD345)	D13@150 (SD295)	580

注1) Ⅰ, Ⅱ ゾーン分けについてはハイベースNEO設計ハンドブックの各型式の耐力線図を参照下さい。
注2) 表中の鉄筋量は基礎立上りのない場合（基礎ばり天端と基礎柱断天端が一致する場合）の設計例です。立上りがある場合、
独立基礎の場合は、ハイベースNEO設計ハンドブック第4章に従い、日本建築学会等の規準・指針に準拠した設計を行って下さい。
注3) <中柱用>の鉄筋量は、基礎梁内のあばら筋をD10@250として算定しています。あばら筋断面積がこれよりも小さくなる場合、
あばら筋間隔がこれより大きくなる場合は<側・隅柱用>の鉄筋量として下さい。
注4) h寸法は杭がない場合です。杭がある場合は表中のh寸法＋100mm以上確保して下さい。
注5) アンカーボルト設置用架台は一例です。アンカーボルトサイズや杭の有無など諸条件により形状が異なります。
注6) 鉄筋の定着長さは、表中の寸法以上確保して下さい。(上部下部共通)

基礎はり端部納まり例 (Fc24の場合)

柱脚外面基礎はりタイプ

	はり主筋本数			
はり主筋	2	3	4	5
D22	340~600	400~600	460~600	520~600
D25	340~600	410~600	480~600	550~600
D29	340~600	420~600	500~600	580~600

柱脚中心基礎はりタイプ

	はり主筋本数			
はり主筋	2	3	4	5
D22	240~430	300~430	360~430	420~430
D25	250~430	320~430	390~430	
D29	260~430	340~430	420~430	

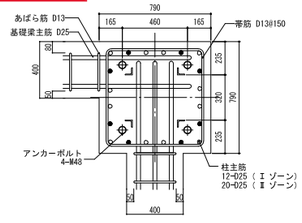

注1) 上記柱主筋について、柱主筋○は Ⅰゾーンの場合の配筋量です。
設計上、Ⅱ ゾーンの配筋量となる場合は、柱主筋○と柱主筋●印を合わせた配筋量となります。
注2) *がつく基礎はり幅の場合、2本のアンカーボルト間に基礎はり主筋が配筋されますので、
この基礎はり幅寸法は変更できません。

GB350-8-30

ベースプレート詳細図

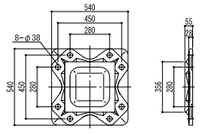

柱脚詳細例 (Fc24の場合)

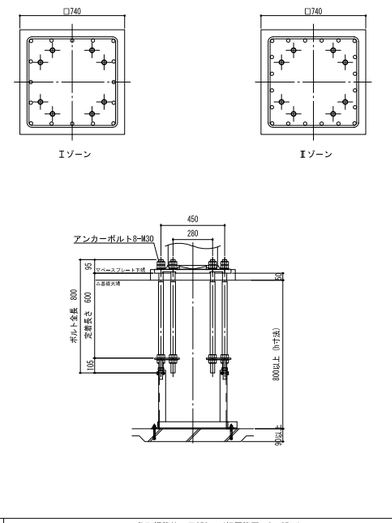

適用柱	角形鋼管柱 □350 (板厚範囲：9～25mm)						
アンカーボルト	8-M30						
	Ⅰ ゾーン			Ⅱゾーン			鉄筋の定着長さ (Lt)
	柱脚	基礎柱断主筋	帯筋	柱脚	基礎柱断主筋	帯筋	
〈側・隅柱用〉	740	16-D22 (SD345)	D13@150 (SD295)	740	20-D22 (SD345)	D13@150 (SD295)	470
〈中柱用〉	740	16-D22 (SD345)	D13@150 (SD295)	740	20-D22 (SD345)	D13@150 (SD295)	470

注1) Ⅰ, Ⅱ ゾーン分けについてはハイベースNEO設計ハンドブックの各型式の耐力線図を参照下さい。
注2) 表中の鉄筋量は基礎立上りのない場合（基礎ばり天端と基礎柱断天端が一致する場合）の設計例です。立上りがある場合、
独立基礎の場合は、ハイベースNEO設計ハンドブック第4章に従い、日本建築学会等の規準・指針に準拠した設計を行って下さい。
注3) <中柱用>の鉄筋量は、基礎梁内のあばら筋をD10@250として算定しています。あばら筋断面積がこれよりも小さくなる場合、
あばら筋間隔がこれより大きくなる場合は<側・隅柱用>の鉄筋量として下さい。
注4) h寸法は杭がない場合です。杭がある場合は表中のh寸法＋100mm以上確保して下さい。
注5) アンカーボルト設置用架台は一例です。アンカーボルトサイズや杭の有無など諸条件により形状が異なります。
注6) 鉄筋の定着長さは、表中の寸法以上確保して下さい。(上部下部共通)

基礎はり端部納まり例 (Fc24の場合)

柱脚外面基礎はりタイプ

	はり主筋本数				
はり主筋	3	4	5	6
D19	360~550	420~550	480~550	540~550
D22	360~550	420~550	480~550	540~550
D25	360~550	430~550	500~550	

柱脚中心基礎はりタイプ

	はり主筋本数			
はり主筋	2	3	4	5
D19	240~360	300~360	360	*520
D22	240~360	300~360	360	*520
D25	250~360	320~360	*520	*520

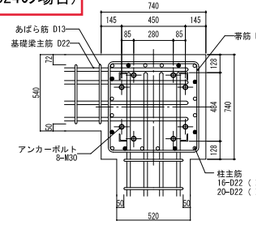

注1) 上記柱主筋について、柱主筋○は Ⅰゾーンの場合の配筋量です。
設計上、Ⅱ ゾーンの配筋量となる場合は、柱主筋○と柱主筋●印を合わせた配筋量となります。
注2) *がつく基礎はり幅の場合、2本のアンカーボルト間に基礎はり主筋が配筋されますので、
この基礎はり幅寸法は変更できません。

GB350-8-36

ベースプレート詳細図

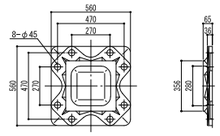

柱脚詳細例 (Fc24の場合)

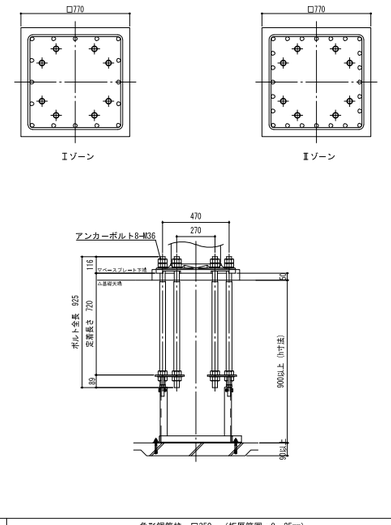

適用柱	角形鋼管柱 □350 (板厚範囲：9～25mm)						
アンカーボルト	8-M36						
	Ⅰ ゾーン			Ⅱゾーン			鉄筋の定着長さ (Lt)
	柱脚	基礎柱断主筋	帯筋	柱脚	基礎柱断主筋	帯筋	
〈側・隅柱用〉	770	16-D25 (SD345)	D13@150 (SD295)	770	24-D25 (SD345)	D13@100 (SD295)	560
〈中柱用〉	770	16-D25 (SD345)	D13@150 (SD295)	770	24-D25 (SD345)	D13@100 (SD295)	560

注1) Ⅰ, Ⅱ ゾーン分けについてはハイベースNEO設計ハンドブックの各型式の耐力線図を参照下さい。
注2) 表中の鉄筋量は基礎立上りのない場合（基礎ばり天端と基礎柱断天端が一致する場合）の設計例です。立上りがある場合、
独立基礎の場合は、ハイベースNEO設計ハンドブック第4章に従い、日本建築学会等の規準・指針に準拠した設計を行って下さい。
注3) <中柱用>の鉄筋量は、基礎梁内のあばら筋をD10@250として算定しています。あばら筋断面積がこれよりも小さくなる場合、
あばら筋間隔がこれより大きくなる場合は<側・隅柱用>の鉄筋量として下さい。
注4) h寸法は杭がない場合です。杭がある場合は表中のh寸法＋100mm以上確保して下さい。
注5) アンカーボルト設置用架台は一例です。アンカーボルトサイズや杭の有無など諸条件により形状が異なります。
注6) 鉄筋の定着長さは、表中の寸法以上確保して下さい。(上部下部共通)

基礎はり端部納まり例 (Fc24の場合)

柱脚外面基礎はりタイプ

	はり主筋本数			
はり主筋	3	4	5	6
D19	380~550	440~550	500~550	
D22	380~550	440~550	500~550	
D25	380~550	450~550	520~550	

柱脚中心基礎はりタイプ

	はり主筋本数			
はり主筋	2	3	4	5
D19	240~340	300~340	*540	*540
D22	240~340	300~340	*540	*540
D25	250~340	320~340	*540	*540

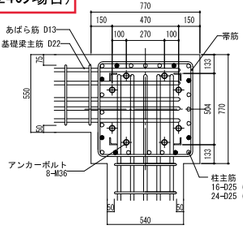

注1) 上記柱主筋について、柱主筋○は Ⅰゾーンの場合の配筋量です。
設計上、Ⅱ ゾーンの配筋量となる場合は、柱主筋○と柱主筋●印を合わせた配筋量となります。
注2) *がつく基礎はり幅の場合、2本のアンカーボルト間に基礎はり主筋が配筋されますので、
この基礎はり幅寸法は変更できません。

2021/8

ハイベースNEO工法設計施工標準 （ハイベースNEO工法は、S造及びCFT造に適用）

2021/8

大臣認定 MSTL-0404,0180（Gタイプ用ベースプレート）
MBLT-0042~0046（アンカー用ボルトセット）
BCJ評定 BCJ評定-ST0058（Gタイプ）
BCJ評定-ST0059（エコタイプ）

本工法の設計・施工は、鋼構造設計規準、鉄骨工事技術指針、建築工事標準仕様書 JASS 6 鉄骨工事、建築工事標準仕様書・同解説 JASS 5 鉄筋コンクリート工事、およびハイベースNEO工法設計ハンドブックに準拠する。

設　計

1。 材質

（1） ベースプレート・アンカーボルト・ナット・座金・定着板

エコタイプ（EB型式、EM型式、EH型式）

	ベースプレート		アンカーボルト※2	エコナット※2	ナット※2	座　金※2	定着板
規　格	JIS G3136	TMCP鋼※4	HAB（大臣認定取得材）	大臣認定取得材	JIS B1181（六角ナット）	JIS G3106	JIS G3101（一般構造用圧延鋼材）
ねじの種類	—	—	メートル並目	メートル並目	メートル並目	—	—
備　考	SN490B 板厚40mm以下	SN490相当 板厚40mm超	降伏比 70%以下	-	強度区分5	SM490A	SS400

エコタイプのベースプレート上ナットはエコナットを使用する。

Gタイプ（GB型式、GM型式、GH型式）

	ベースプレート※1	アンカーボルト※2	ナット※2	座　金※2	定着板
規　格	HCW490b HCW490st（大臣認定取得材）	HAB（大臣認定取得材）	JIS B1181（六角ナット）	JIS G3106	JIS G3101（一般構造用圧延鋼材）
ねじの種類	—	メートル並目※3	メートル並目※3	—	—
備　考	SN490B同等	降伏比 70%以下	強度区分5（二重ナット時） 強度区分8（一重ナット時）	SM490A	SS400

※1 国土交通大臣認定（MSTL-0404、0180） ※2 国土交通大臣認定（MBLT-0042~0046）
※3 M72は細目ねじ ※4 建築基準法第37条第二号に基づく国土交通大臣認定を取得した材料を使用

（2）ベースプレート下面のモルタル

後詰め モルタル	ハイベース工法無収縮モルタルNX-2000、又はクイック3およびこれと同等以上の無収縮性モルタル※ ※ センクシアが供給するものに限る
中心塗 部分モルタル	O無収縮モルタルパッド用又は普通モルタル（NX-2000及びクイック3は使用不可。） O強度はこれに接するコンクリートの強度以上

（3）基礎・基礎ばり

コンクリート	O日本建築学会「JASS 5 鉄筋コンクリート工事」に適合する普通コンクリート O設計基準強度は、Fc=18~36N/mm²
鉄　筋	JIS G 3112「鉄筋コンクリート用棒鋼」に定められる、熱間圧延異形棒鋼
柱　形	へりあき量は、ベースプレート外形寸法の0。1倍以上確保しなければならない。

2。 アンカーボルトのセット寸法

エコタイプ用アンカーボルト部品

文字修正（φ追記）

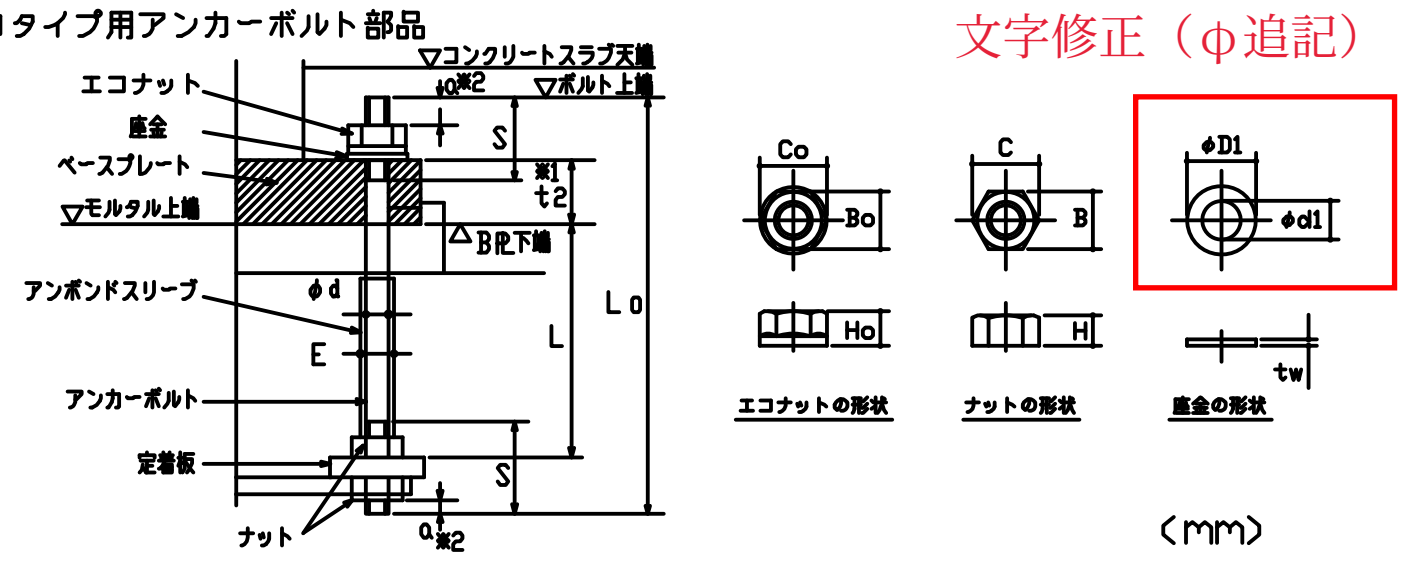

（mm）

ねじの呼び	軸径 ϕd	ねじ ピッチ P	ねじ 長さ S	余長※2 a	定着長さ L	全長 L0	アンボンドスリーブ 外径 E	エコナット 高さ H0	エコナット 二面幅 B0	エコナット 対角距離 C0	ナット 高さ H	ナット 二面幅 B	ナット 対角距離 C	座金 厚さ tw	座金 内径 ϕd1	座金 外径 ϕD1
M24	24	3	95/105	10	400/480	550/645	29	22	46	53	19	36	42	6	25	56
M30	30	3.5	110/130	13	400/600	580/800	35	27	50	58	24	46	53	6	31	60
M36	36	4	130	16	480/720	690/925	41	33	55	64	29	55	64	6	37	66
M42	42	4.5	155	18	840	1080	48	38	65	75	34	65	75	9	43	78

※1 t2 はベースプレート台座厚さを示し、ハイベースNEO型式によって変わります。
※2 a寸法は設置誤差を考慮した設計時の最小寸法です。施工時は、ねじ山が最低3山ナットの外に出るように余長を確保してください。
※3 上段はEB型式及びEM型式のアンカーボルト4本タイプ、下段はそれ以外のエコタイプの場合の寸法です。

⚠注意
・エコタイプのアンカーボルトはシングルナットとしておりますので、ゆるみ止め処置としてコンクリートスラブで被覆してください。
・コンクリートによる被覆を行わない場合は、二重ナット等のゆるみ止め処置が必要です。その場合、せん断耐力が変わる可能性がありますのでセンクシアにご相談ください。
・アンカーボルト上部には必ずエコナットを使用してください。通常のナットでは所定の性能が発揮できません。

Gタイプ用アンカーボルト部品

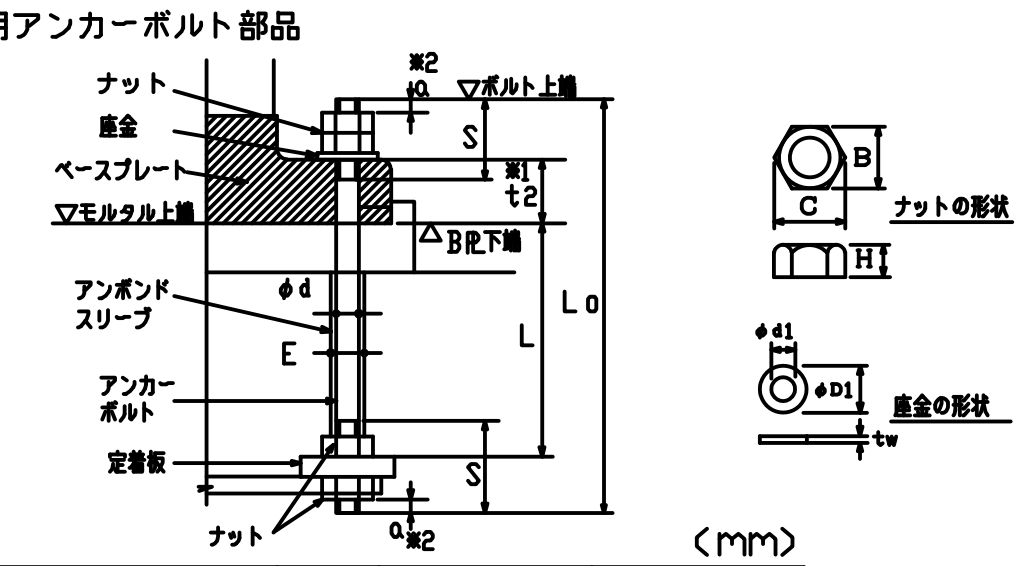

（mm）

ねじの呼び	軸径 ϕd	ねじ ピッチ P	ねじ 長さ S	余長※2 a	定着長さ L	全長 L0	アンボンドスリーブ 外径 E	ナット 高さ H	ナット 二面幅 B	ナット 対角距離 C	座金 厚さ tw	座金 内径 ϕd1	座金 外径 ϕD1
M24	24	3	105	10	480	645	29	19	36	42	6	25	44
M30	30	3.5	130	13	600	800	35	24	46	53	6	31	56
M36	36	4	130/150	16	720	925/955	41	29	55	64	6	37	66
M42	42	4.5	155/165	18	840	1080/1110	48	34	65	75	9	43	78
M48	48	5	175/190	22	960	1235/1270	54	38	75	87	9	50	92
M56	56	5.5	185/210	24	1120	1420/1470	62	45	85	98	9	58	105
M64	64	6	200/230	28	1280	1610/1660	70	51	95	110	12	66	115
M72	72	6	250	30	1440	1850	79	58	105	121	12	74	125

※1 t2 はベースプレート台座厚さを示し、ハイベースNEO型式によって変わります。
※2 a寸法は設置誤差を考慮した設計時の最小寸法です。施工時は、ねじ山が最低3山ナットの外に出るように余長を確保してください。
※3 上段はGB型式及びGM型式の場合、下段はGH型式の場合の寸法です。

⚠注意
・Gタイプのアンカーボルトは二重ナットを標準としていますが、一重ナットでも適用可能です。
・一重ナットとする場合は、コンクリートに埋め込む等のゆるみ止め処置が必要です。
（一重ナットとする場合は、センクシアにご相談ください。）

ベースプレートのアンカーボルト孔径（mm）

ねじの呼び	M24	M30	M36	M42	M48	M56	M64	M72
エコタイプ孔径	38	44	50	57	-	-	-	-
Gタイプ孔径	-	38	45	53	61	70	79	87

定着板（エコタイプ、Gタイプ共通）（mm）

ねじの呼び	4本タイプ用 厚さ ts	外径 Ds	内径 ds	8本タイプ用 厚さ td	長さ ad	幅 bd	内径 dd	12本タイプ用 厚さ tt	長さ at	幅 bt	内径 dt
M24	16	70	27	-	-	-	-	-	-	-	-
M30	16	90	33	9	180	65	33	-	-	-	-
M36	19	100	39	9	215	75	39	-	-	-	-
M42	22	120	45	9	240	85	45	9	225	85	45
M48	25	140	52	9	270	95	52	9	260	95	52
M56	28	160	60	9	305	110	60	9	295	110	60
M64	32	180	68	12	330	130	68	12	340	130	68
M72	-	-	-	16	380	145	76	16	375	145	76

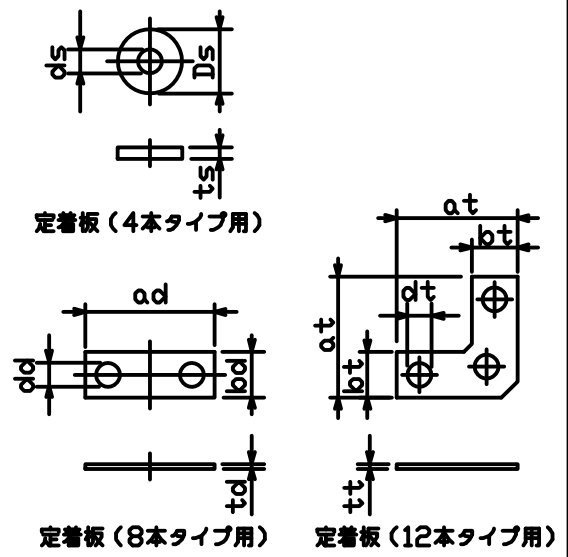

ベースプレートの形状・寸法は、ハイベースNEO工法設計ハンドブックを参照ください。

3。ベースプレート下面モルタルの標準寸法

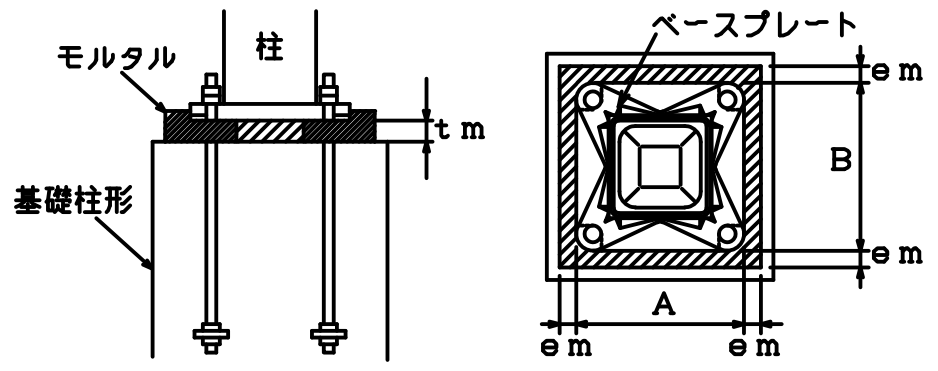

各部名称	寸法	備考
中心塗り部分モルタルの厚さ（tm）	標準寸法 tm=50mm	許容範囲 30≦tm≦70mm
ベースプレート周辺のモルタル幅（em）	em≧30mm	許容範囲 em≧25mm

4。基礎柱形主筋の定着長さ（最小値）

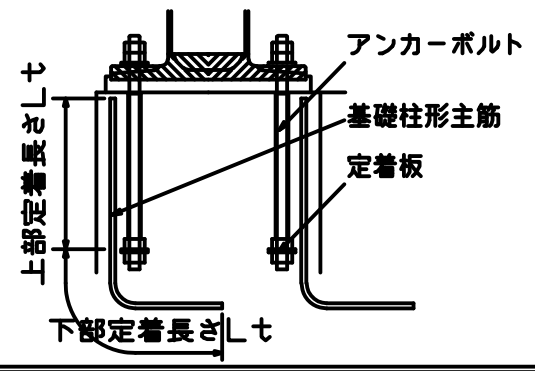

基礎柱形主筋の定着長さ（Lt）は、定着板上面を境にして上下とも確保する必要があります。

工場加工

1。溶接材料

被覆アーク溶接	低水素系490N/mm² 級高張力鋼用（JIS Z3211、旧JIS Z3212）相当以上
ガスシールドアーク溶接	軟鋼及び490N/mm² 級高張力鋼マグ溶接用ソリッドワイヤ（JIS Z3312）相当以上

※高強度柱材を用いる場合、JASS6等の指針に従い柱とハイベースの強度ランクの高い方に適した溶接材料を使用する。

2。ベースプレートの鉄骨柱への取付け（柱端部に開先を設ける）

※ 柱とベースプレートの溶接は完全溶込み溶接
開先はMC-TL-1B、GC-TL-1Bによる
※開先形状は参考

エコタイプ　ベースプレート形状

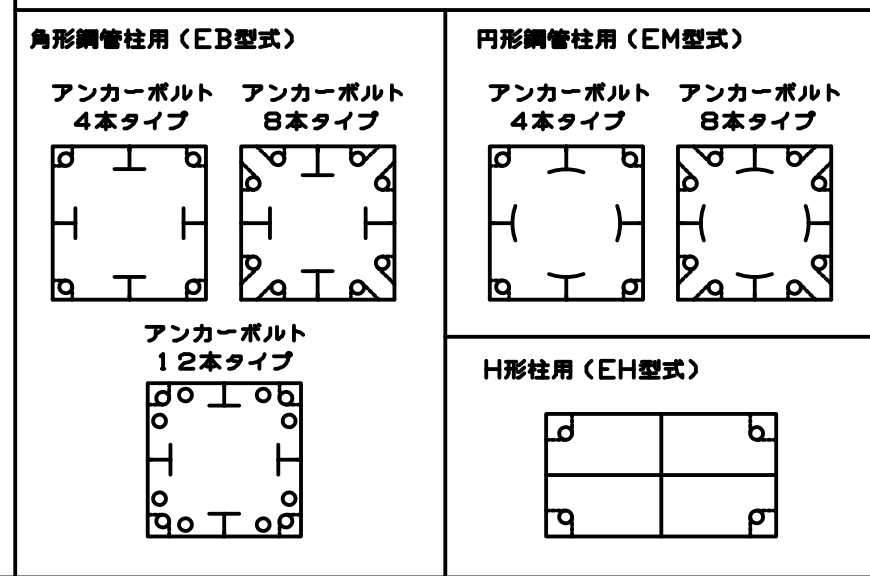

開先形状

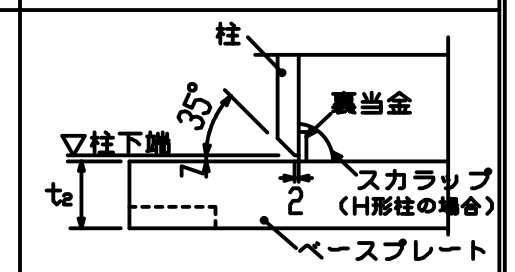

⚠注意
柱はベースプレートのフラット面に取り付けてください。
アンカーボルト孔周辺に凹加工している面はベースプレート裏面であり、無収縮モルタルと接する面となります。

Gタイプ　ベースプレート形状

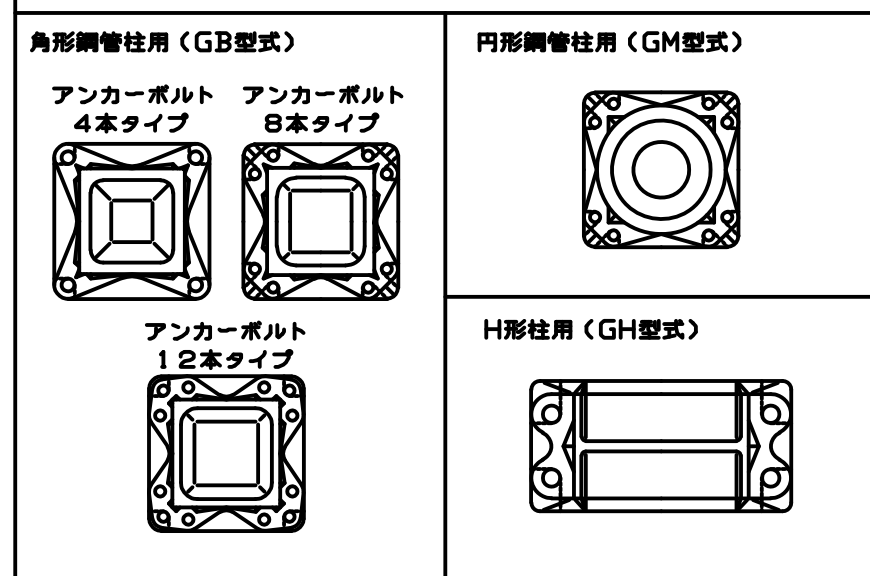

開先形状

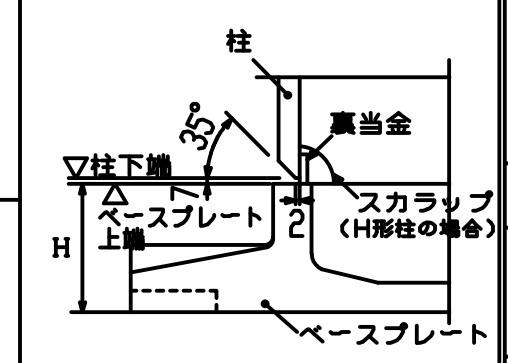

3。組立溶接

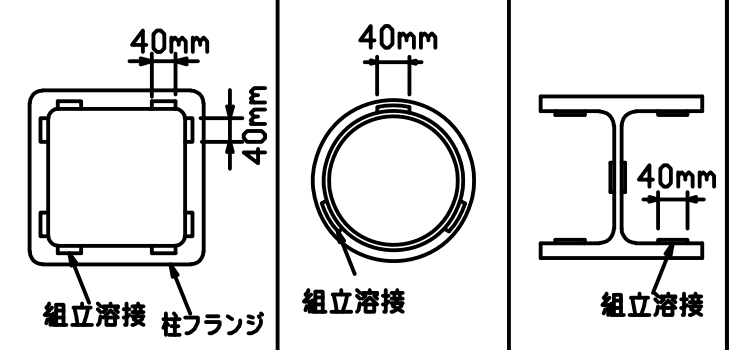

4。本溶接の手順

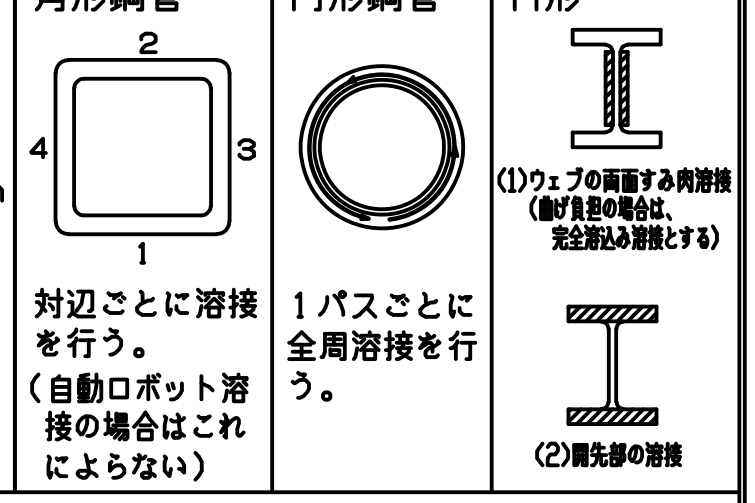

角形鋼管：対辺ごとに溶接を行う。（自動ロボット溶接の場合はこれによらない）
円形鋼管：1パスごとに全周溶接を行う。

5。溶接施工一般

予　熱	鋼材の種類、板厚により必要に応じて適切な予熱を行う。
余　盛	溶接余盛はベースプレート側A点から柱側B点へ向かってなめらかになるように施工する。 余盛高さは、柱接合突出部形状に対応し突き合わせ継手またはT継手余盛り高さに準拠する（Gタイプ）。
H形柱の溶接	エンドタブの取付とH形柱ウェブのすみ肉溶接

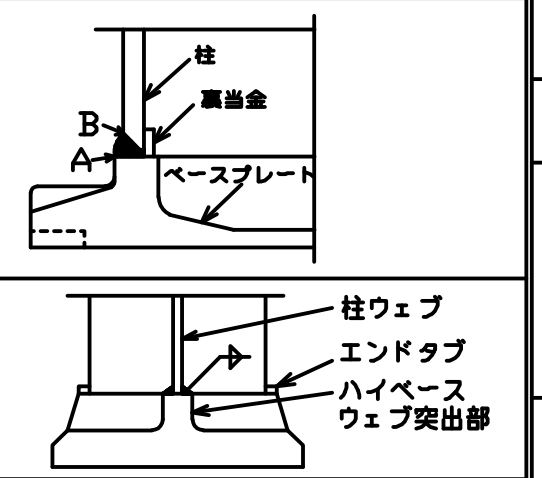

⚠注意 柱の溶接時にベースプレートとの組合せによってはベースプレートが溶接熱歪によって曲がることがあります。

6。検　　査

方　法	溶接部の検査を行う場合は、超音波探傷検査による。探傷は柱フランジ側から行う。
不良溶接部の補正	（1） 有害な欠陥のある溶接部は削除して再溶接する。 （2） 溶接部に割れの入った場合には、割れの入った両端から50mm以上、はつり取り再溶接する。

現場施工

（#）：センクシアの担当範囲

1。捨てコンクリート打設

柱脚部の捨てコンクリートの厚さは90mm以上とし、表面は平滑に仕上げる。

2。墨出し

3。アンカーボルト搬入（#）

4。アンカーボルト据付（#）

アンカーボルト設置：アンカーボルトの設置は自立できる形式とし、捨てコンクリートに固定する。

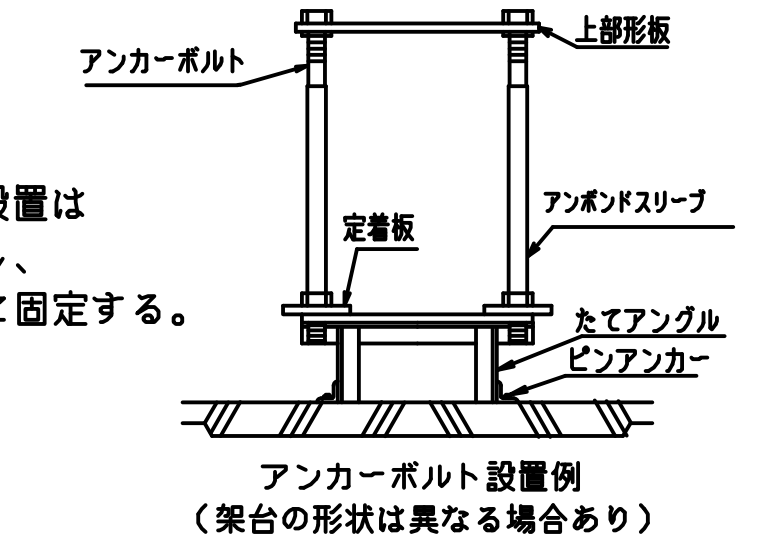

アンカーボルト設置例
（架台の形状は異なる場合あり）

アンカーボルト設置精度の目標値

平　面	レベル
e≦3mm（形板芯にて検査）	基準高さよりの誤差eh -3mm≦eh≦10mm

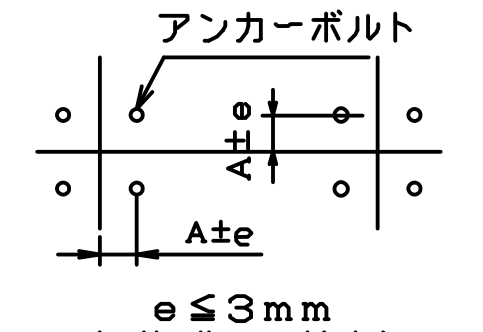

5。鉄筋配筋・型枠の立込み

6。基礎コンクリート打設

基礎柱形上面の目荒らし・水洗いを行ってください。

7。中心塗り部分モルタル施工

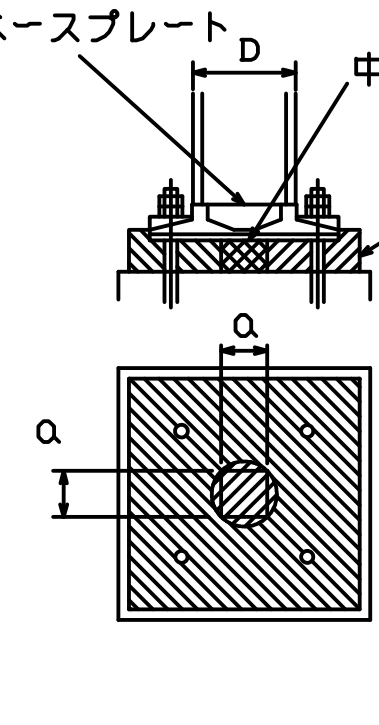

中心塗部分モルタル
NX-2000、クイック3は使用不可。

後詰めモルタル
ハイベース工法無収縮モルタルNX-2000、又はクイック3およびこれと同等以上の無収縮性モルタル※
注入方法はヘッド圧工法による。
※ センクシアが供給するものに限る

（イ） □250以下、ϕ267。4以下、H250以下の場合
100mm ≦ a ≦200mm かつ柱寸法 D以下
（ロ） □300以上□700以下、ϕ300以上ϕ711。2以下、およびH250以上の場合
150mm ≦ a ≦300mm かつ柱寸法 D以下
（ハ） □750~□1200、ϕ750~ϕ1016の場合
300mm ≦ a ≦500mm

中心塗部分モルタル及び後詰めモルタルの養生
基礎、基礎ばりコンクリートの強度以上となるよう養生期間を確保すること。

EB,GB,EM,GM,EH型式	GH型式
8。鉄骨建方 アンカーボルト締付 アンカーボルトは隙間がないよう確実に締め付けを行う。	8。鉄骨建方 9。モルタル注入枠設置（#） 後詰めモルタル充填（#）
9~10。モルタル注入枠設置（#） 後詰めモルタル充填（#） アンカーボルト締付確認（#） ベースプレートと座金とナットが密着していることを確認。	10。アンカーボルト締付（#） 予備締め マーキング ナット回転法による本締め （30°回転、許容差：$^{+10°}_{-0}$）

11。モルタル注入枠取り外し

施工完了後、ハイベースNEO工法のチェックシートに工事記録を記載する。

センクシア株式会社 URL https://www.senqcia.co.jp/
本社 TEL 03-4214-1932
札幌 TEL 011-708-1177
東北 TEL 022-213-5595
関東 TEL 027-322-9411
中部 TEL 052-582-3356
北陸 TEL 076-233-5260
関西 TEL 06-6395-2133
中四国 TEL 082-240-1630
九州 TEL 092-452-0341

⚠注意
1。アンカーボルトの設置、無収縮モルタルの充填、これらの施工は、センクシアが定めた認定業者が行うこと。（日本建築センターの評定で義務付けられています。）
2。アンカーボルト及びナットは加熱、溶接、加工は絶対に行わないでください。
3。設置後のアンカーボルトのねじ部は打ちきずやコンクリートが付着しないようにねじ部の保護養生をしてください。
4。建て入れ直し用のワイヤをアンカーボルトにとらないでください。
5。本資料以外の施工方法で行った場合、ハイベースNEOの性能が発揮できなくなります。

2021/8

ハイベースNE□工法　各種寸法及び基礎柱形設計例（Fc21の場合）　（H形柱用は全てS造に適用）
〈H形柱用 H150×150～H900×400

大臣認定 MSTL-0404,0180(Gタイプ用ベースプレート)
MBLT-0042～0046(アンカーボルト)
BCJ評定 BCJ評定-ST0058（Gタイプ）
BCJ評定-ST0059（エコタイプ）

本工法の設計・施工は、鋼構造設計規準、鉄骨工事技術指針、建築工事標準仕様書ＪＡＳＳ６鉄骨工事、建築工事標準仕様書・同解説ＪＡＳＳ５鉄筋コンクリート工事、およびハイベースNE□工法設計ハンドブックに準拠する。

2021/8

型式表示例

エコタイプ：EH150x150-4-24
Gタイプ　：GH400x400-4-56
- アンカーボルト径
- アンカーボルト本数
- 適用柱シリーズ
- H形柱用

ベースプレート形状

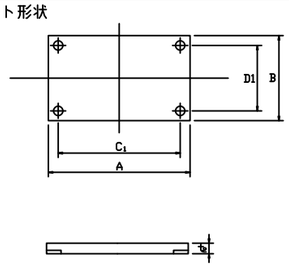

エコタイプ

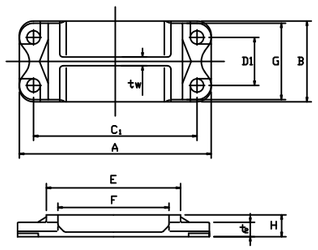

Gタイプ

L,L1,h,hc,b寸法、柱形主筋の定着長さ(Lt)

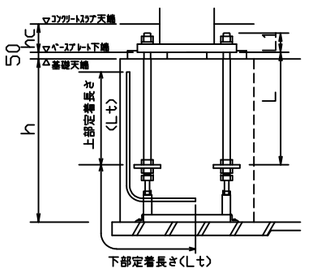

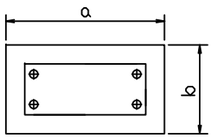

エコタイプはシングルナット仕様（コンクリートスラブに埋込）
Gタイプはダブルナット仕様(露出が標準)
注)表中のh寸法は杭がない場合です。
杭がある場合は表中のh寸法に+100mm以上確保して下さい。
Gタイプでコンクリートスラブに埋め込む場合、スラブ厚(hc寸法)は
"L1寸法+最低40mm以上のかぶり"となる寸法を確保してください。

Lt寸法は定着板上面より下表の定着長さを上下とも確保してください。

・ハイベースNE□工法（H形柱用H150x150～H900x400）

採用		適用柱シリーズ	ハイベースNE□型式		アンカーボルト	回転バネ定数 X10⁶kN・m/rad		寸法 (mm)									質量(kg)			L (mm)	L1 (mm)	基礎天端～梁下コン天端	ベースプレート下端～スラブ天端	基礎柱形の設計例(Fc21) 〈 側・隅柱用 〉							基礎柱形の設計例(Fc21) 〈 中柱用（4方向から基礎梁が取り付く場合のみを示す。）〉						
																								Iゾーン			Iゾーン			鉄筋の定着長さ	Iゾーン			Iゾーン			鉄筋の定着長さ
柱符号	数量		エコタイプ	Gタイプ		強軸	弱軸	A	B	C1	D1	E	F	G	tw	H	t2	ベースプレート	部品	セット質量			h(mm)	hc(mm)	柱形a×b (mm)	主筋量 (長辺×短辺)	帯筋	柱形a×b (mm)	主筋量 (長辺×短辺)	帯筋	Lt(mm)	柱形a×b (mm)	主筋量 (長辺×短辺)	帯筋	柱形a×b (mm)	主筋量 (長辺×短辺)	帯筋	Lt(mm)
		H150x150	EH150x150-4-24		4-M24	14.0	6.0	330	230	250	150	–	–	–	–	–	44	27	16	43	480	99	700以上	150	550x450	D16(3x3)	D13@150	550x450	D16(5x4)	D13@150	230	550x450	D16(3x3)	D13@150	550x450	D16(5x4)	D13@150	230
		H175x175	EH175x175-4-24		4-M24	18.0	7.9	360	250	280	170	–	–	–	–	–	44	32	16	48	480	99	700以上	150	600x500	D16(3x3)	D13@150	600x500	D16(5x4)	D13@150	230	600x500	D16(3x3)	D13@150	600x500	D16(5x4)	D13@150	230
		H200x150 H200x200	EH200x200-4-24		4-M24	22.7	11.1	390	280	310	200	–	–	–	–	–	48	42	17	59	480	103	700以上	150	600x500	D16(3x3)	D13@150	600x500	D16(5x4)	D13@150	230	600x500	D16(3x3)	D13@150	600x500	D16(5x4)	D13@150	230
		H250x175 H250x250	EH250x250-4-24		4-M24	31.0	18.0	440	340	350	250	–	–	–	–	–	48	57	18	75	480	103	700以上	150	650x550	D16(3x3)	D13@150	650x550	D16(5x4)	D13@150	220	650x550	D16(3x3)	D13@150	650x550	D16(5x4)	D13@150	220
			EH250x250-4-30		4-M30	36.7	20.3	440	340	350	250						48	57	29	86	600	118	800以上	160	650x550	D19(3x3)	D13@150	650x550	D19(5x4)	D13@150	330	650x550	D19(3x3)	D13@150	650x550	D19(5x4)	D13@150	330
		H300x200 H300x300	EH300x300-4-30		4-M30	49.6	30.0	490	390	400	300	–	–	–	–	–	48	73	30	103	600	118	800以上	160	700x600	D19(3x3)	D13@150	700x600	D19(5x4)	D13@150	320	700x600	D19(3x3)	D13@150	700x600	D19(5x4)	D13@150	320
			EH300x300-4-36		4-M36	69.2	35.6	540	390	450	300						60	100	45	145	720	129	950以上	180	750x600	D22(4x3)	D13@150	750x600	D22(5x4)	D13@150	420	750x600	D22(3x3)	D13@150	750x600	D22(5x4)	D13@150	420
		H350x250	EH350x250-4-30		4-M30	59.2	39.1	540	440	450	350	–	–	–	–	–	48	90	30	120	600	118	800以上	160	750x650	D19(3x3)	D13@150	750x650	D19(5x4)	D13@150	310	750x650	D19(3x3)	D13@150	750x650	D19(5x4)	D13@150	310
		H350x250 H350x350	EH350x350-4-42		4-M42	93.7	52.6	610	460	500	350	–	–	–	–	–	65	144	76	220	840	152	1100以上	200	850x700	D25(4x3)	D13@100	850x700	D25(5x5)	D13@100	450	850x700	D25(3x3)	D13@100	850x700	D25(5x5)	D13@100	450
		H400x200 H400x300	EH400x300-4-30		4-M30	74.3	30.1	600	390	510	300	–	–	–	–	–	48	89	30	119	600	118	800以上	160	800x650	D19(3x3)	D13@100	800x650	D19(5x4)	D13@100	280	800x650	D19(3x3)	D13@100	800x650	D19(5x4)	D13@100	280
			EH400x300-4-36		4-M36	102	33.9	650	390	560	300						60	120	46	166	720	129	950以上	180	850x650	D22(4x3)	D13@100	850x650	D22(5x4)	D13@100	370	850x650	D22(3x3)	D13@100	850x650	D22(5x4)	D13@100	370
		H400x300 H400x400	EH400x400-4-42		4-M42	118	67.3	660	510	550	400	–	–	–	–	–	60	159	78	237	840	147	1100以上	200	900x750	D25(4x3)	D13@100	900x750	D25(5x5)	D13@100	430	900x750	D25(3x3)	D13@100	900x750	D25(5x5)	D13@100	430
				GH400x400-4-56	4-M56	265	138	760	490	620	330	468	340	470	60	100	71	176	200	376	1120	194	1450以上	–	1000x700	D29(4x5)	D13@100	1000x700	D29(5x6)	D13@100	870	1000x700	D29(3x4)	D13@100	1000x700	D29(5x6)	D13@100	870
		H450x200 H450x250 H450x300	EH450x300-4-30		4-M30	94.1	30.8	650	390	560	300	–	–	–	–	–	48	96	31	127	600	118	800以上	160	850x650	D19(3x3)	D13@100	850x650	D19(5x4)	D13@100	270	850x650	D19(3x3)	D13@100	850x650	D19(5x4)	D13@100	270
			EH450x300-4-42		4-M42	135	38.9	690	410	580	300						65	145	77	222	840	152	1100以上	200	950x650	D25(4x3)	D13@100	950x650	D25(5x5)	D13@100	460	950x650	D25(3x3)	D13@100	950x650	D25(5x5)	D13@100	460
		H500x200 H500x250 H500x300	EH500x300-4-30		4-M30	112	30.5	700	390	610	300	–	–	–	–	–	48	103	31	134	600	118	800以上	160	900x650	D19(4x3)	D13@100	900x650	D19(5x4)	D13@100	270	900x650	D19(3x3)	D13@100	900x650	D19(5x4)	D13@100	270
			EH500x300-4-42		4-M42	154	40.8	740	410	630	300						65	155	78	233	840	152	1100以上	200	1000x650	D25(3x4)	D13@100	1000x650	D25(5x5)	D13@100	500	1000x650	D25(3x3)	D13@100	1000x650	D25(5x5)	D13@100	500
		H600x200 H600x250 H600x300	EH600x300-4-36		4-M36	189	39.1	830	390	740	300	–	–	–	–	–	60	153	51	204	720	129	950以上	180	1050x650	D22(3x4)	D13@100	1050x650	D22(4x5)	D13@100	410	1050x650	D22(3x3)	D13@100	1050x650	D22(4x5)	D13@100	410
				GH600x300-4-48	4-M48	342	71.4	880	370	750	220	616	510	350	40	100	66	127	128	255	960	173	1300以上	–	1150x600	D29(3x3)	D16@100	1150x600	D29(5x4)	D16@100	540	1150x600	D29(3x3)	D16@100	1150x600	D29(5x4)	D16@100	540
		H700x300	EH700x300-4-42		4-M42	287	45.1	950	410	840	300	–	–	–	–	–	65	199	86	285	840	152	1100以上	200	1200x650	D25(4x3)	D16@100	1200x650	D25(5x5)	D16@100	400	1200x650	D25(3x3)	D16@100	1200x650	D25(5x5)	D16@100	400
		H700x300 H700x350		GH700x300-4-56	4-M56	540	97.6	1020	440	880	220	720	600	420	40	120	84	204	207	411	1120	207	1450以上	–	1300x600	D29(5x4)	D16@100	1300x600	D29(6x5)	D16@100	730	1300x600	D29(4x4)	D16@100	1300x600	D29(6x5)	D16@100	730
		H800x300		GH800x300-4-42	4-M42	478	82.1	1050	390	940	220	820	690	330	40	90	56	136	89	225	840	151	1100以上	–	1300x600	D25(3x4)	D16@100	1300x600	D25(5x5)	D16@100	530	1300x600	D25(3x3)	D16@100	1300x600	D25(5x5)	D16@100	530
		H800x300 H800x350 H800x400		GH800x300-4-56	4-M56	668	110	1120	440	980	220	820	690	420	40	120	84	219	212	431	1120	207	1450以上	–	1400x600	D29(5x4)	D16@100	1400x600	D29(6x5)	D16@100	770	1400x600	D29(4x4)	D16@100	1400x600	D29(6x5)	D16@100	770
		H900x300		GH900x300-4-42	4-M42	606	96.8	1150	390	1040	220	920	790	330	40	90	56	150	91	241	840	151	1100以上	–	1400x600	D25(3x4)	D16@100	1400x600	D25(5x5)	D16@100	550	1400x600	D25(3x3)	D16@100	1400x600	D25(5x5)	D16@100	550
		H900x300 H900x350 H900x400		GH900x300-4-56	4-M56	828	118	1220	440	1080	220	920	790	420	40	120	84	237	217	454	1120	207	1450以上	–	1500x600	D29(5x4)	D16@100	1500x600	D29(6x5)	D16@100	810	1500x600	D29(4x4)	D16@100	1500x600	D29(6x5)	D16@100	810

鉄筋はD13,D16はSD295,D19,D22,D25はSD345,D29はSD390をご採用ください。 表中に無いサイズについても対応可能です。センクシアに問い合わせ下さい。

注 1）Ⅰ,Ⅱゾーン分けについてはハイベースNE□工法設計ハンドブックの各型式の耐力線図を参照下さい。
注 2）上記表内の〈中柱用〉とは、4方向から基礎梁が取り付いた状態を示します。この条件を満たさない状態については、〈側・隅柱用〉を御採用下さい。
注 3）表中の鉄筋量は基礎立上がりのない場合（基礎梁天端と基礎柱形天端が一致する場合）の設計例です。立上がりがある場合、独立基礎の場合は、ハイベースNE□工法設計ハンドブックに従い、日本建築学会等の規準・指針に準拠した設計を行って下さい。
注 4）〈中柱用〉の鉄筋量は、D10@250算定しています。 あばら筋断面積がこれよりも小さくなる場合は〈側・隅柱用〉の鉄筋量として下さい。
注 5）部品の質量はアンカーボルト部品と形板を合わせた質量です。

センクシア株式会社　URL https://www.senqcia.co.jp/
本社 TEL 03-4214-1932　関東 TEL 027-322-9411　関西 TEL 06-6395-2133
札幌 TEL 011-708-1177　中部 TEL 052-582-3356　中四国TEL 082-240-1630
東北 TEL 022-213-5595　北陸 TEL 076-233-5260　九州 TEL 092-452-0341

横浜　連絡先削除

2021/8

ハイベースNEO工法　各種寸法及び基礎柱形設計例（Fc24の場合）　（H形柱用は全てS造に適用）
〈H形柱用　H150×150～H900×400

大臣認定　MSTL-0404,0180(Gタイプ用ベースプレート)
MBLT-0042～0046(アンカーボルト)
BCJ評定　BCJ評定-ST0058（Gタイプ）
BCJ評定-ST0059（エコタイプ）

本工法の設計・施工は、鋼構造設計規準、鉄骨工事技術指針、建築工事標準仕様書ＪＡＳＳ６鉄骨工事、建築工事標準仕様書・同解説ＪＡＳＳ５鉄筋コンクリート工事、およびハイベースNEO工法設計ハンドブックに準拠する。

2021/8

型式表示例

エコタイプ：EH150x150-4-24
Gタイプ　：GH400x400-4-56
- アンカーボルト径
- アンカーボルト本数
- 適用柱シリーズ
- H形柱用

ベースプレート形状

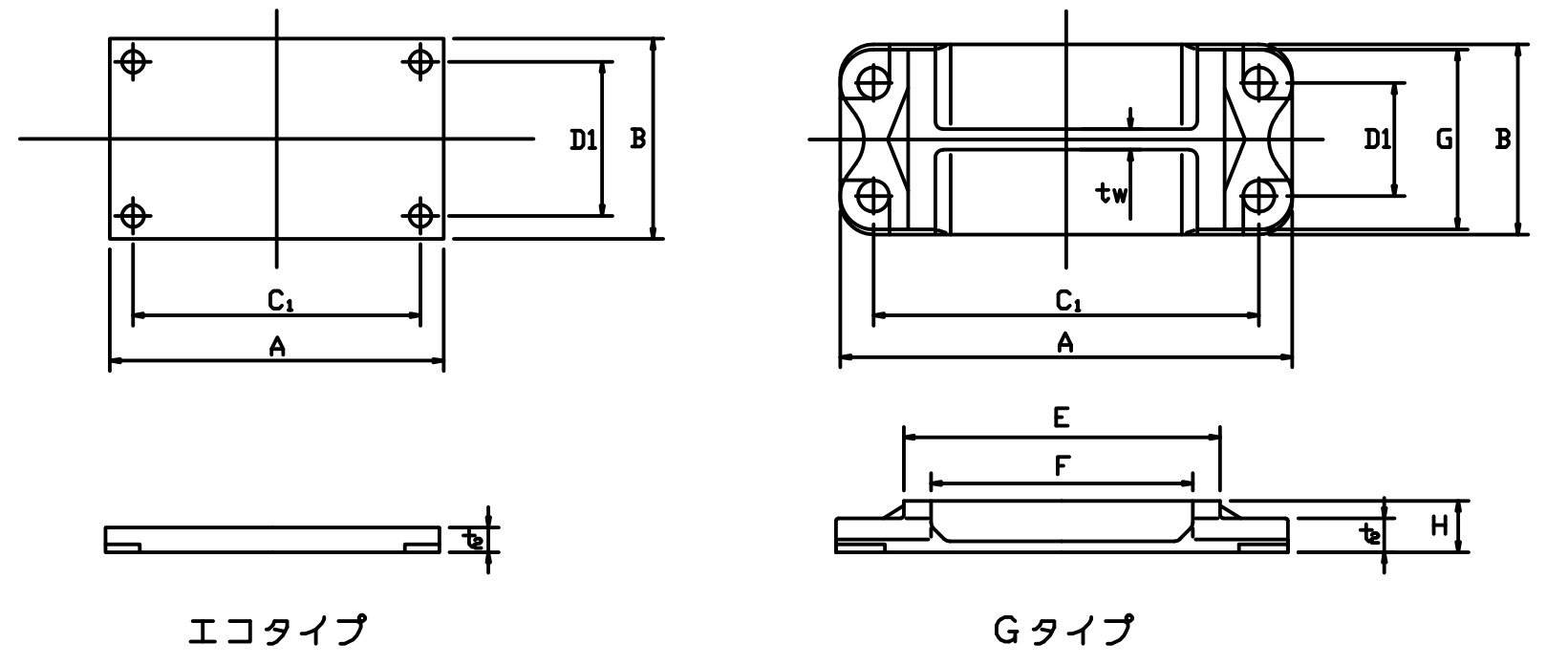

L,L1,h,hc,b寸法、柱形主筋の定着長さ(Lt)

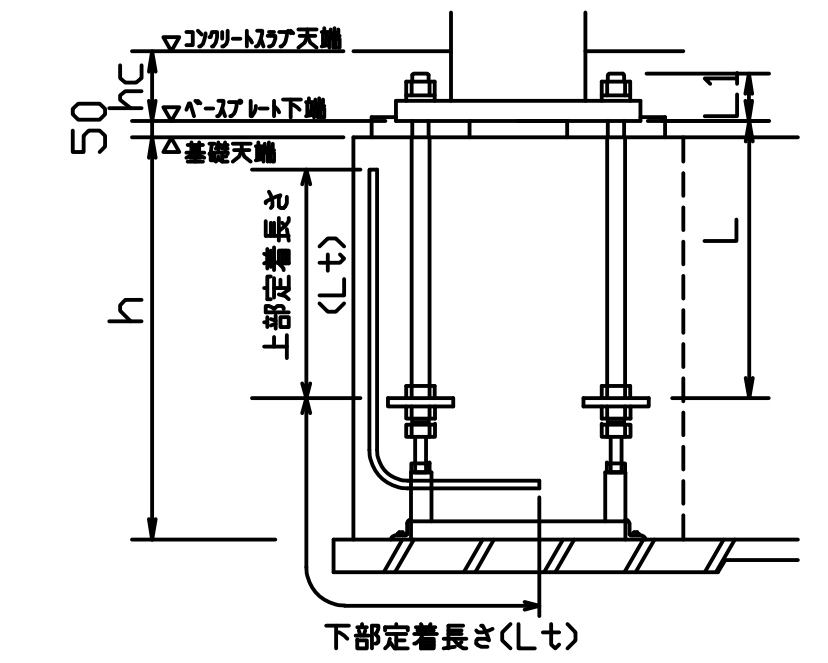

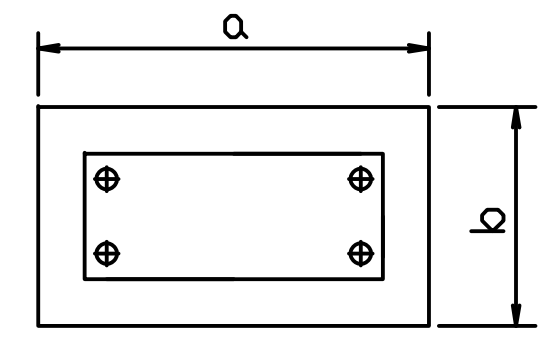

エコタイプはシングルナット仕様（コンクリートスラブに埋込）
Gタイプはダブルナット仕様(露出が標準)
注)表中のh寸法は杭がない場合です。
　杭がある場合は表中のh寸法に+100mm以上確保して下さい。
　Gタイプでコンクリートスラブに埋め込む場合、スラブ厚(hc寸法)は"L1寸法+最低40mm以上のかぶり"となる寸法を確保してください。

Lt寸法は定着板上面より下表の定着長さを上下とも確保してください。

・ハイベースNEO工法（H形柱用H150x150～H900x400）

採用		適用柱シリーズ	ハイベースNEO型式		アンカーボルト	回転バネ定数 X10³kN・m/rad		寸法 (mm)										質量(kg)			L (mm)	L1 (mm)	基礎天端～捨てコン天端	ベースプレート下端～コンクリートスラブ天端	基礎柱形の設計例(Fc24) 〈 側・隅柱用 〉								基礎柱形の設計例(Fc24) 〈 中柱用（4方向から基礎梁が取り付く場合のみを示す。)〉						
																									Ⅰゾーン			Ⅱゾーン			鉄筋の定着長さ	Ⅰゾーン			Ⅱゾーン			鉄筋の定着長さ
柱符号	数量		エコタイプ	Gタイプ		強軸	弱軸	A	B	C1	D1	E	F	G	tw	H	t2	ベースプレート	部品	セット質量			h(mm)	hc(mm)	柱形a×b (mm)	主筋量 (長辺×短辺)	帯筋	柱形a×b (mm)	主筋量 (長辺×短辺)	帯筋	Lt(mm)	柱形a×b (mm)	主筋量 (長辺×短辺)	帯筋	柱形a×b (mm)	主筋量 (長辺×短辺)	帯筋	Lt(mm)
		H150x150	EH150x150-4-24		4-M24	14.0	6.0	330	230	250	150	－	－	－	－	－	44	27	16	43	480	99	700以上	150	550x450	D16(3x3)	D13@150	550x450	D16(5x4)	D13@150	220	550x450	D16(3x3)	D13@150	550x450	D16(5x4)	D13@150	220
		H175x175	EH175x175-4-24		4-M24	18.0	7.9	360	250	280	170	－	－	－	－	－	44	32	16	48	480	99	700以上	150	600x500	D16(3x3)	D13@150	600x500	D16(5x4)	D13@150	220	600x500	D16(3x3)	D13@150	600x500	D16(5x4)	D13@150	220
		H200x150 H200x200	EH200x200-4-24		4-M24	22.7	11.1	390	280	310	200	－	－	－	－	－	48	42	17	59	480	103	700以上	150	600x500	D16(3x3)	D13@150	600x500	D16(5x4)	D13@150	220	600x500	D16(3x3)	D13@150	600x500	D16(5x4)	D13@150	220
		H250x175 H250x250	EH250x250-4-24		4-M24	31.0	18.0	440	340	350	250	－	－	－	－	－	48	57	18	75	480	103	700以上	150	650x550	D16(3x3)	D13@150	650x550	D16(5x4)	D13@150	210	650x550	D16(3x3)	D13@150	650x550	D16(5x4)	D13@150	210
			EH250x250-4-30		4-M30	36.7	20.3	440	340	350	250						48	57	29	86	600	118	800以上	160	650x550	D19(3x3)	D13@150	650x550	D19(5x4)	D13@150	310	650x550	D19(3x3)	D13@150	650x550	D19(5x4)	D13@150	310
		H300x200 H300x300	EH300x300-4-30		4-M30	49.6	30.0	490	390	400	300	－	－	－	－	－	48	73	30	103	600	118	800以上	160	700x600	D19(3x3)	D13@150	700x600	D19(5x4)	D13@150	300	700x600	D19(3x3)	D13@150	700x600	D19(5x4)	D13@150	300
			EH300x300-4-36		4-M36	69.2	35.6	540	390	450	300						60	100	45	145	720	129	950以上	180	750x600	D22(4x3)	D13@150	750x600	D22(5x4)	D13@150	410	750x600	D22(3x3)	D13@150	750x600	D22(5x4)	D13@150	410
		H350x250	EH350x250-4-30		4-M30	59.2	39.1	540	440	450	350	－	－	－	－	－	48	90	30	120	600	118	800以上	160	750x650	D19(3x3)	D13@150	750x650	D19(5x4)	D13@150	290	750x650	D19(3x3)	D13@150	750x650	D19(5x4)	D13@150	290
		H350x250 H350x350	EH350x350-4-42		4-M42	93.7	52.6	610	460	500	350	－	－	－	－	－	65	144	76	220	840	152	1100以上	200	850x700	D25(4x3)	D13@100	850x700	D25(5x5)	D13@100	430	850x700	D25(3x3)	D13@100	850x700	D25(5x5)	D13@100	430
		H400x200 H400x300	EH400x300-4-30		4-M30	74.3	30.1	600	390	510	300	－	－	－	－	－	48	89	30	119	600	118	800以上	160	800x650	D19(3x3)	D13@100	800x650	D19(5x4)	D13@100	260	800x650	D19(3x3)	D13@100	800x650	D19(5x4)	D13@100	260
			EH400x300-4-36		4-M36	102	33.9	650	390	560	300						60	120	46	166	720	129	950以上	180	850x650	D22(4x3)	D13@100	850x650	D22(5x4)	D13@100	350	850x650	D22(3x3)	D13@100	850x650	D22(5x4)	D13@100	350
		H400x300 H400x400	EH400x400-4-42		4-M42	118	67.3	660	510	550	400	－	－	－	－	－	60	159	78	237	840	147	1100以上	200	900x750	D25(4x3)	D13@100	900x750	D25(5x5)	D13@100	420	900x750	D25(3x3)	D13@100	900x750	D25(5x5)	D13@100	420
				GH400x400-4-56	4-M56	265	138	760	490	620	330	468	340	470	60	100	71	176	200	376	1120	194	1450以上	－	1000x700	D29(4x5)	D13@100	1000x700	D29(5x6)	D13@100	850	1000x700	D29(3x4)	D13@100	1000x700	D29(5x6)	D13@100	850
		H450x200 H450x250 H450x300	EH450x300-4-30		4-M30	94.1	30.8	650	390	560	300	－	－	－	－	－	48	96	31	127	600	118	800以上	160	850x650	D19(3x3)	D13@100	850x650	D19(5x4)	D13@100	260	850x650	D19(3x3)	D13@100	850x650	D19(5x4)	D13@100	260
			EH450x300-4-42		4-M42	135	38.9	690	410	580	300						65	145	77	222	840	152	1100以上	200	950x650	D25(4x3)	D13@100	950x650	D25(5x5)	D13@100	450	950x650	D25(3x3)	D13@100	950x650	D25(5x5)	D13@100	450
		H500x200 H500x250 H500x300	EH500x300-4-30		4-M30	112	30.5	700	390	610	300	－	－	－	－	－	48	103	31	134	600	118	800以上	160	900x650	D19(4x3)	D13@100	900x650	D19(5x4)	D13@100	250	900x650	D19(4x3)	D13@100	900x650	D19(5x4)	D13@100	250
			EH500x300-4-42		4-M42	154	40.8	740	410	630	300						65	155	78	233	840	152	1100以上	200	1000x650	D25(3x4)	D13@100	1000x650	D25(5x5)	D13@100	480	1000x650	D25(3x3)	D13@100	1000x650	D25(5x5)	D13@100	480
		H600x200 H600x250 H600x300	EH600x300-4-36		4-M36	189	39.1	830	390	740	300	－	－	－	－	－	60	153	51	204	720	129	950以上	180	1050x650	D22(3x4)	D13@100	1050x650	D22(4x5)	D13@100	390	1050x650	D22(3x3)	D13@100	1050x650	D22(4x5)	D13@100	390
				GH600x300-4-48	4-M48	342	71.4	880	370	750	220	616	510	350	40	100	66	127	128	255	960	173	1300以上	－	1150x600	D29(3x3)	D16@100	1150x600	D29(5x4)	D16@100	510	1150x600	D29(3x3)	D16@100	1150x600	D29(5x4)	D16@100	510
		H700x300	EH700x300-4-42		4-M42	287	45.1	950	410	840	300	－	－	－	－	－	65	199	86	285	840	152	1100以上	200	1200x650	D25(4x3)	D16@100	1200x650	D25(5x5)	D16@100	370	1200x650	D25(3x3)	D16@100	1200x650	D25(5x5)	D16@100	370
		H700x300 H700x350		GH700x300-4-56	4-M56	540	97.6	1020	440	880	220	720	600	420	40	120	84	204	207	411	1120	207	1450以上	－	1300x600	D29(5x4)	D16@100	1300x600	D29(6x5)	D16@100	730	1300x600	D29(4x4)	D16@100	1300x600	D29(6x5)	D16@100	730
		H800x300		GH800x300-4-42	4-M42	478	82.1	1050	390	940	220	820	690	330	40	90	56	136	89	225	840	151	1100以上	－	1300x600	D25(3x4)	D16@100	1300x600	D25(5x5)	D16@100	500	1300x600	D25(3x3)	D16@100	1300x600	D25(5x5)	D16@100	500
		H800x300 H800x350 H800x400		GH800x300-4-56	4-M56	668	110	1120	440	980	220	820	690	420	40	120	84	219	212	431	1120	207	1450以上	－	1400x600	D29(5x4)	D16@100	1400x600	D29(6x5)	D16@100	770	1400x600	D29(4x4)	D16@100	1400x600	D29(6x5)	D16@100	770
		H900x300		GH900x300-4-42	4-M42	606	96.8	1150	390	1040	220	920	790	330	40	90	56	150	91	241	840	151	1100以上	－	1400x600	D25(3x4)	D16@100	1400x600	D25(5x5)	D16@100	520	1400x600	D25(3x3)	D16@100	1400x600	D25(5x5)	D16@100	520
		H900x300 H900x350 H900x400		GH900x300-4-56	4-M56	828	118	1220	440	1080	220	920	790	420	40	120	84	237	217	454	1120	207	1450以上	－	1500x600	D29(5x4)	D16@100	1500x600	D29(6x5)	D16@100	810	1500x600	D29(4x4)	D16@100	1500x600	D29(6x5)	D16@100	810

鉄筋はD13,D16はSD295,D19,D22,D25はSD345,D29はSD390をご採用ください。　表中に無いサイズについても対応可能です。センクシアに問い合わせ下さい。
注 1）Ⅰ、Ⅱゾーン分けについてはハイベースNEO工法設計ハンドブックの各型式の耐力線図を参照下さい。
注 2)上記表内の〈中柱用〉とは、4方向から基礎梁が取り付いた状態を示します。この条件を満たさない状態については、〈側・隅柱用〉を御採用下さい。
注 3)表中の鉄筋量は基礎立上がりのない場合（基礎梁天端と基礎柱形天端が一致する場合）の設計例です。立上がりがある場合、独立基礎の場合は、
　　ハイベースNEO工法設計ハンドブックに従い、日本建築学会等の規準・指針に準拠した設計を行って下さい。
注 4)〈中柱用〉の鉄筋量は、D10@250算定しています。 あばら筋断面積がこれよりも小さくなる場合は〈側・隅柱用〉の鉄筋量として下さい。
注 5)部品の質量はアンカーボルト部品と形板を合わせた質量です。

センクシア株式会社　　URL https://www.senqcia.co.jp/
本社 TEL 03-4214-1932　関東 TEL 027-322-9411　関西 TEL 06-6395-2133
札幌 TEL 011-708-1177　中部 TEL 052-582-3356　中四国TEL 082-240-1630
東北 TEL 022-213-5595　北陸 TEL 076-233-5260　九州 TEL 092-452-0341

横浜　連絡先削除

2021/8

ハイベースNEO工法　各種寸法及び基礎柱形設計例（Fc27の場合）　（H形柱用は全てS造に適用）
〈H形柱用　H150×150～H900×400

大臣認定　MSTL-0404,0180（Gタイプ用ベースプレート）
MBLT-0042～0046（アンカーボルト）
BCJ評定　BCJ評定-ST0058（Gタイプ）
BCJ評定-ST0059（エコタイプ）

本工法の設計・施工は、鋼構造設計規準、鉄骨工事技術指針、建築工事標準仕様書ＪＡＳＳ６鉄骨工事、建築工事標準仕様書・同解説ＪＡＳＳ５鉄筋コンクリート工事、およびハイベースNEO工法設計ハンドブックに準拠する。

2021/8

型式表示例

エコタイプ：EH150x150-4-24
Gタイプ　：GH400x400-4-56
- H形柱用（GH）
- 適用柱シリーズ（400x400）
- アンカーボルト本数（4）
- アンカーボルト径（56）

ベースプレート形状

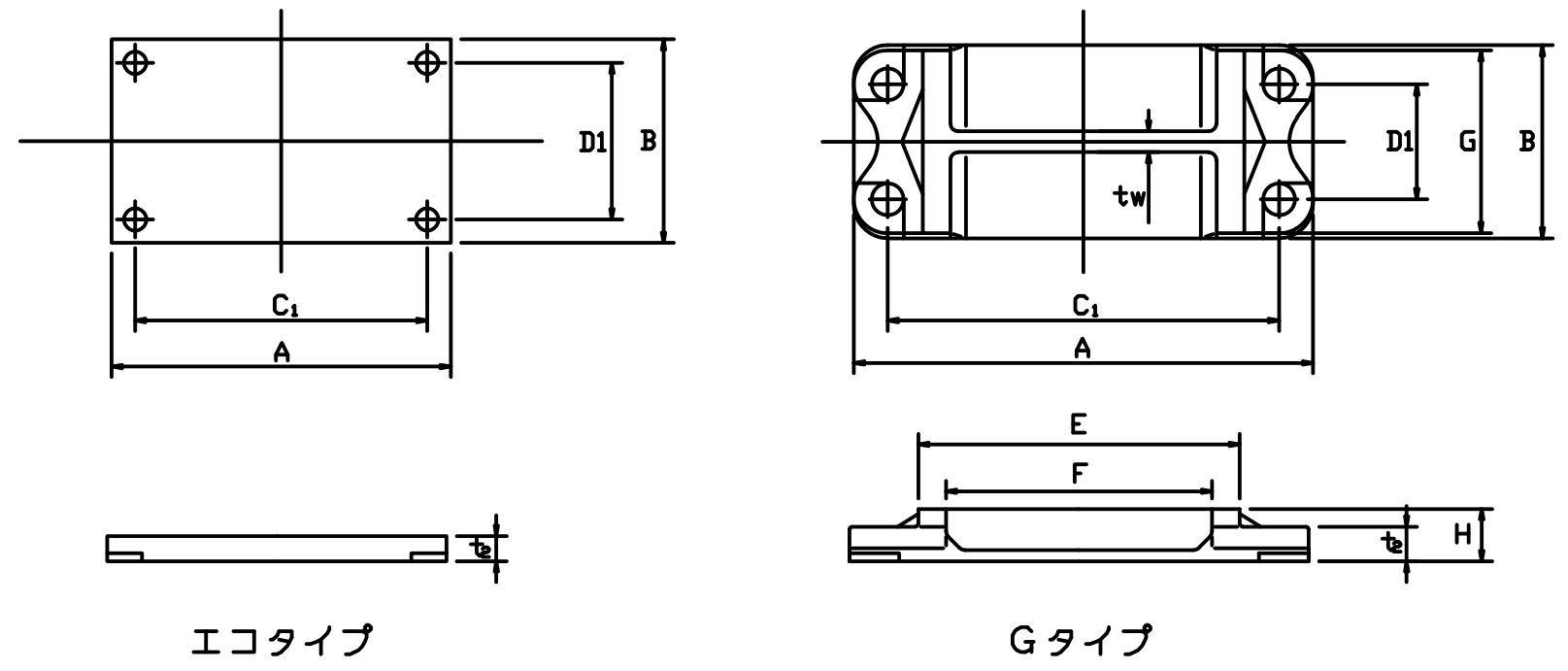

L,L1,h,hc,b寸法、柱形主筋の定着長さ(Lt)

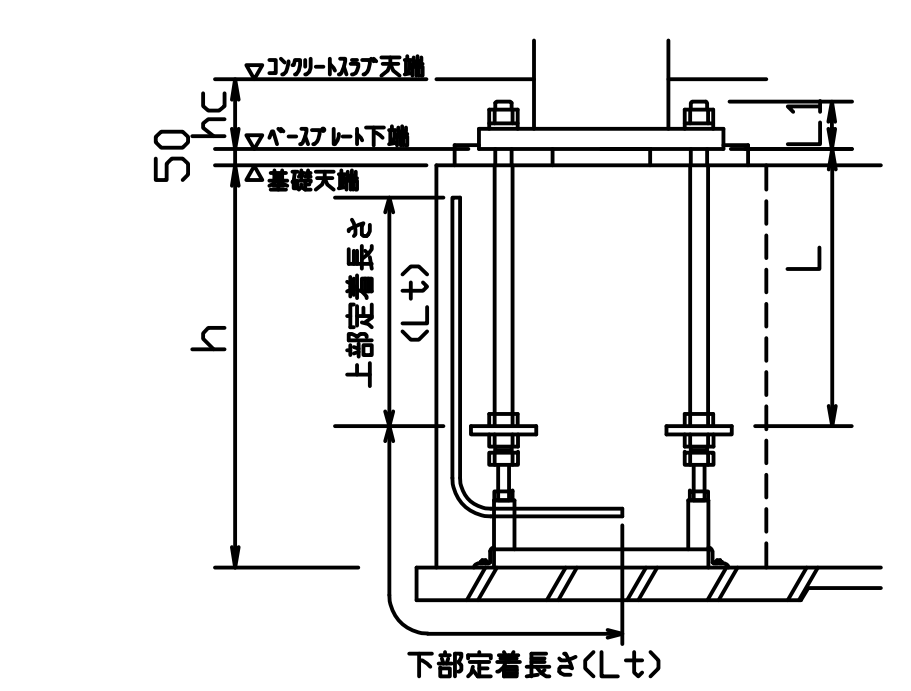

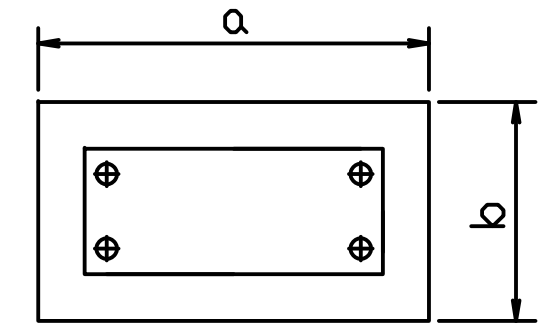

エコタイプはシングルナット仕様（コンクリートスラブに埋込）
Gタイプはダブルナット仕様(露出が標準)
注)表中のh寸法は杭がない場合です。
　杭がある場合は表中のh寸法に+100mm以上確保して下さい。
　Gタイプでコンクリートスラブに埋め込む場合、スラブ厚(hc寸法)は"L1寸法+最低40mm以上のかぶり"となる寸法を確保してください。

Lt寸法は定着板上面より下表の定着長さを上下とも確保してください。

・ハイベースNEO工法（H形柱用H150x150～H900x400）

採用 柱符号	採用 数量	適用柱シリーズ	ハイベースNEO型式 エコタイプ	ハイベースNEO型式 Gタイプ	アンカーボルト	回転バネ定数 X10³kN・m/rad 強軸	回転バネ定数 弱軸	寸法(mm) A	B	C1	D1	E	F	G	tw	H	t2	質量(kg) ベースプレート	部品	セット質量	L (mm)	L1 (mm)	基礎天端～捨てコン天端 h(mm)	ベースプレート下端～コンクリートスラブ天端 hc(mm)	基礎柱形の設計例(Fc27)〈側・隅柱用〉 Iゾーン 柱形a×b (mm)	主筋量 (長辺×短辺)	帯筋	Ⅱゾーン 柱形a×b (mm)	主筋量 (長辺×短辺)	帯筋	鉄筋の定着長さ Lt(mm)	基礎柱形の設計例(Fc27)〈中柱用(4方向から基礎梁が取り付く場合のみを示す。)〉 Iゾーン 柱形a×b (mm)	主筋量 (長辺×短辺)	帯筋	Ⅱゾーン 柱形a×b (mm)	主筋量 (長辺×短辺)	帯筋	鉄筋の定着長さ Lt(mm)
		H150x150	EH150x150-4-24		4-M24	14.0	6.0	330	230	250	150	-	-	-	-	-	44	27	16	43	480	99	700以上	150	550x450	D16(3x3)	D13@150	550x450	D16(5x4)	D13@150	210	550x450	D16(3x3)	D13@150	550x450	D16(5x4)	D13@150	210
		H175x175	EH175x175-4-24		4-M24	18.0	7.9	360	250	280	170	-	-	-	-	-	44	32	16	48	480	99	700以上	150	600x500	D16(3x3)	D13@150	600x500	D16(5x4)	D13@150	200	600x500	D16(3x3)	D13@150	600x500	D16(5x4)	D13@150	200
		H200x150 H200x200	EH200x200-4-24		4-M24	22.7	11.1	390	280	310	200	-	-	-	-	-	48	42	17	59	480	103	700以上	150	600x500	D16(3x3)	D13@150	600x500	D16(5x4)	D13@150	200	600x500	D16(3x3)	D13@150	600x500	D16(5x4)	D13@150	200
		H250x175 H250x250	EH250x250-4-24		4-M24	31.0	18.0	440	340	350	250	-	-	-	-	-	48	57	18	75	480	103	700以上	150	650x550	D16(3x3)	D13@150	650x550	D16(5x4)	D13@150	200	650x550	D16(3x3)	D13@150	650x550	D16(5x4)	D13@150	200
			EH250x250-4-30		4-M30	36.7	20.3	440	340	350	250						48	57	29	86	600	118	800以上	160	650x550	D19(3x3)	D13@150	650x550	D19(5x4)	D13@150	300	650x550	D19(3x3)	D13@150	650x550	D19(5x4)	D13@150	300
		H300x200 H300x300	EH300x300-4-30		4-M30	49.6	30.0	490	390	400	300	-	-	-	-	-	48	73	30	103	600	118	800以上	160	700x600	D19(3x3)	D13@150	700x600	D19(5x4)	D13@150	290	700x600	D19(3x3)	D13@150	700x600	D19(5x4)	D13@150	290
			EH300x300-4-36		4-M36	69.2	35.6	540	390	450	300						60	100	45	145	720	129	950以上	180	750x600	D22(4x3)	D13@150	750x600	D22(5x4)	D13@150	390	750x600	D22(3x3)	D13@150	750x600	D22(5x4)	D13@150	390
		H350x250	EH350x250-4-30		4-M30	59.2	39.1	540	440	450	350	-	-	-	-	-	48	90	30	120	600	118	800以上	160	750x650	D19(3x3)	D13@150	750x650	D19(5x4)	D13@150	280	750x650	D19(3x3)	D13@150	750x650	D19(5x4)	D13@150	280
		H350x250 H350x350	EH350x350-4-42		4-M42	93.7	52.6	610	460	500	350	-	-	-	-	-	65	144	76	220	840	152	1100以上	200	850x700	D25(4x3)	D13@100	850x700	D25(5x5)	D13@100	420	850x700	D25(3x3)	D13@100	850x700	D25(5x5)	D13@100	420
		H400x200 H400x300	EH400x300-4-30		4-M30	74.3	30.1	600	390	510	300	-	-	-	-	-	48	89	30	119	600	118	800以上	160	800x650	D19(3x3)	D13@100	800x650	D19(5x4)	D13@100	250	800x650	D19(3x3)	D13@100	800x650	D19(5x4)	D13@100	250
			EH400x300-4-36		4-M36	102	33.9	650	390	560	300						60	120	46	166	720	129	950以上	180	850x650	D22(4x3)	D13@100	850x650	D22(5x4)	D13@100	330	850x650	D22(3x3)	D13@100	850x650	D22(5x4)	D13@100	330
		H400x300 H400x400	EH400x400-4-42		4-M42	118	67.3	660	510	550	400	-	-	-	-	-	60	159	78	237	840	147	1100以上	200	900x750	D25(4x3)	D13@100	900x750	D25(5x5)	D13@100	400	900x750	D25(3x3)	D13@100	900x750	D25(5x5)	D13@100	400
				GH400x400-4-56	4-M56	265	138	760	490	620	330	468	340	470	60	100	71	176	200	376	1120	194	1450以上	-	1000x700	D29(4x5)	D13@100	1000x700	D29(5x6)	D13@100	810	1000x700	D29(3x4)	D13@100	1000x700	D29(5x6)	D13@100	810
		H450x200 H450x250 H450x300	EH450x300-4-30		4-M30	94.1	30.8	650	390	560	300	-	-	-	-	-	48	96	31	127	600	118	800以上	160	850x650	D19(3x3)	D13@100	850x650	D19(5x4)	D13@100	240	850x650	D19(3x3)	D13@100	850x650	D19(5x4)	D13@100	240
			EH450x300-4-42		4-M42	135	38.9	690	410	580	300						65	145	77	222	840	152	1100以上	200	950x650	D25(4x3)	D13@100	950x650	D25(5x5)	D13@100	430	950x650	D25(3x3)	D13@100	950x650	D25(5x5)	D13@100	430
		H500x200 H500x250 H500x300	EH500x300-4-30		4-M30	112	30.5	700	390	610	300	-	-	-	-	-	48	103	31	134	600	118	800以上	160	900x650	D19(4x3)	D13@100	900x650	D19(5x4)	D13@100	240	900x650	D19(4x3)	D13@100	900x650	D19(5x4)	D13@100	240
			EH500x300-4-42		4-M42	154	40.8	740	410	630	300						65	155	78	233	840	152	1100以上	200	1000x650	D25(3x4)	D13@100	1000x650	D25(5x5)	D13@100	450	1000x650	D25(3x3)	D13@100	1000x650	D25(5x5)	D13@100	450
		H600x200 H600x250 H600x300	EH600x300-4-36		4-M36	189	39.1	830	390	740	300	-	-	-	-	-	60	153	51	204	720	129	950以上	180	1050x650	D22(3x4)	D13@100	1050x650	D22(4x5)	D13@100	370	1050x650	D22(3x3)	D13@100	1050x650	D22(4x5)	D13@100	370
				GH600x300-4-48	4-M48	342	71.4	880	370	750	220	616	510	350	40	100	66	127	128	255	960	173	1300以上	-	1150x600	D29(3x3)	D16@100	1150x600	D29(5x4)	D16@100	490	1150x600	D29(3x3)	D16@100	1150x600	D29(5x4)	D16@100	490
		H700x300	EH700x300-4-42		4-M42	287	45.1	950	410	840	300	-	-	-	-	-	65	199	86	285	840	152	1100以上	200	1200x650	D25(4x3)	D16@100	1200x650	D25(5x5)	D16@100	370	1200x650	D25(3x3)	D16@100	1200x650	D25(5x5)	D16@100	370
		H700x300 H700x350		GH700x300-4-56	4-M56	540	97.6	1020	440	880	220	720	600	420	40	120	84	204	207	411	1120	207	1450以上	-	1300x600	D29(5x4)	D16@100	1300x600	D29(6x5)	D16@100	730	1300x600	D29(4x4)	D16@100	1300x600	D29(6x5)	D16@100	730
		H800x300		GH800x300-4-42	4-M42	478	82.1	1050	390	940	220	820	690	330	40	90	56	136	89	225	840	151	1100以上	-	1300x600	D25(3x4)	D16@100	1300x600	D25(5x5)	D16@100	470	1300x600	D25(3x3)	D16@100	1300x600	D25(5x5)	D16@100	470
		H800x300 H800x350 H800x400		GH800x300-4-56	4-M56	668	110	1120	440	980	220	820	690	420	40	120	84	219	212	431	1120	207	1450以上	-	1400x600	D29(5x4)	D16@100	1400x600	D29(6x5)	D16@100	770	1400x600	D29(4x4)	D16@100	1400x600	D29(6x5)	D16@100	770
		H900x300		GH900x300-4-42	4-M42	606	96.8	1150	390	1040	220	920	790	330	40	90	56	150	91	241	840	151	1100以上	-	1400x600	D25(3x4)	D16@100	1400x600	D25(5x5)	D16@100	500	1400x600	D25(3x3)	D16@100	1400x600	D25(5x5)	D16@100	500
		H900x300 H900x350 H900x400		GH900x300-4-56	4-M56	828	118	1220	440	1080	220	920	790	420	40	120	84	237	217	454	1120	207	1450以上	-	1500x600	D29(5x4)	D16@100	1500x600	D29(6x5)	D16@100	810	1500x600	D29(4x4)	D16@100	1500x600	D29(6x5)	D16@100	810

鉄筋はD13,D16はSD295,D19,D22,D25はSD345,D29はSD390をご採用ください。　表中に無いサイズについても対応可能です。センクシアに問い合わせ下さい。
注 1）Ⅰ、Ⅱゾーン分けについてはハイベースNEO工法設計ハンドブックの各型式の耐力線図を参照下さい。
注 2)上記表内の〈中柱用〉とは、4方向から基礎梁が取り付いた状態を示します。この条件を満たさない状態については、〈側・隅柱用〉を御採用下さい。
注 3)表中の鉄筋量は基礎立上がりのない場合（基礎梁天端と基礎柱形天端が一致する場合）の設計例です。立上がりがある場合、独立基礎の場合は、
　　ハイベースNEO工法設計ハンドブックに従い、日本建築学会等の規準・指針に準拠した設計を行って下さい。
注 4)〈中柱用〉の鉄筋量は、D10@250算定しています。 あばら筋断面積がこれよりも小さくなる場合は〈側・隅柱用〉の鉄筋量として下さい。
注 5)部品の質量はアンカーボルト部品と形板を合わせた質量です。

センクシア株式会社　　URL　https://www.senqcia.co.jp/
本社　TEL　03-4214-1932　　関東　TEL　027-322-9411　　関西　TEL　06-6395-2133
札幌　TEL　011-708-1177　　中部　TEL　052-582-3356　　中四国TEL　082-240-1630
東北　TEL　022-213-5595　　北陸　TEL　076-233-5260　　九州　TEL　092-452-0341

横浜　連絡先削除

2021/8

ハイベースNE□工法　各種寸法及び基礎柱形設計例（Fc21の場合）〈円形鋼管柱用 φ190.7～φ1016〉

（ハイベースNE□工法Gタイプは、S造及びCFT造に適用）
（ハイベースNE□工法エコタイプは、S造に適用）

大臣認定　MSTL-0404,0180(Gタイプ用ベースプレート)
MBLT-0042～0046(アンカーボルト)

BCJ評定　BCJ評定-ST0058（Gタイプ）　BCJ評定-ST0059（エコタイプ）
本工法の設計・施工は、鋼構造設計規準、鉄骨工事技術指針、建築工事標準仕様書ＪＡＳＳ６鉄骨工事、建築工事標準仕様書・同解説ＪＡＳＳ５鉄筋コンクリート工事、およびハイベースNE□工法設計ハンドブックに準拠する。

2021/8

型式表示例

エコタイプ：EM350-8-36
Gタイプ　：GM500-8-48
- 48：アンカーボルト径
- 8：アンカーボルト本数
- 500：柱外径寸法
- GM：円形鋼管柱用

ベースプレート形状

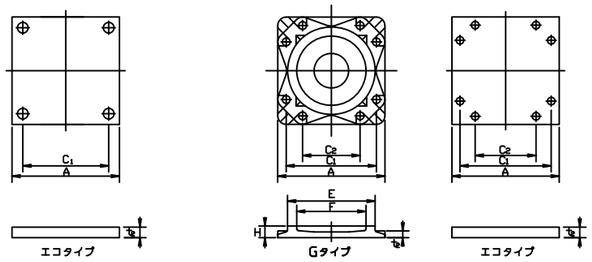

L,L1,h,hc,b寸法、柱形主筋の定着長さ(Lt)

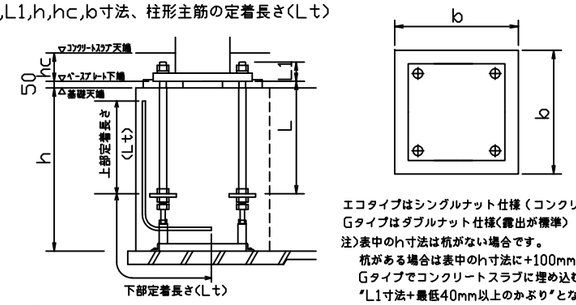

エコタイプはシングルナット仕様（コンクリートスラブに埋込）
Gタイプはダブルナット仕様(露出が標準)
注)表中のh寸法は杭がない場合です。
杭がある場合は表中のh寸法に+100mm以上確保して下さい。
Gタイプでコンクリートスラブに埋め込む場合、スラブ厚(hc寸法)は
"L1寸法+最低40mm以上のかぶり"となる寸法を確保してください。
Lt寸法は定着板上面より下表の定着長さを上下とも確保してください。

・ハイベースNE□工法（円形鋼管柱用φ190.7～φ1016）

採用		適用柱		ハイベースNE□型式		アンカーボルト	回転バネ定数 X10⁶kN・m/rad	寸法（mm）							質量（kg）			L (mm)	L1 (mm)	基礎天端～梁下コン天端	ベースプレート下端～スラブ天端	基礎柱形の設計例(Fc21) 〈側・隅柱用〉								基礎柱形の設計例(Fc21) 〈中柱用（4方向から基礎梁が取り付く場合のみを示す。）〉							
																						Iゾーン			Iゾーン			鉄筋の定着長さ	Iゾーン			Iゾーン			鉄筋の定着長さ
柱符号	数量	柱サイズ	最大板厚	エコタイプ	Gタイプ			A	C1	C2	E	F	H	t_2	ベースプレート	部品	セット質量			h(mm)	hc(mm)	柱形 b (mm)	主筋量	帯筋	柱形 b (mm)	主筋量	帯筋	Lt(mm)	柱形 b (mm)	主筋量	帯筋	柱形 b (mm)	主筋量	帯筋	Lt(mm)
		φ190.7	8.2	EM190-4-24		4-M24	13.8	290	210	–	–	–	–	32	22	14	36	400	87	600以上	130	500	8-D16	D13@150	500	16-D16	D13@150	210	500	8-D16	D13@150	500	16-D16	D13@150	210
		φ216.3	12.7	EM216-4-24		4-M24	19.9	310	230	–	–	–	–	32	25	14	39	400	87	600以上	130	520	8-D16	D13@150	520	16-D16	D13@150	210	520	8-D16	D13@150	520	16-D16	D13@150	210
		φ267.4	16	EM250-4-24		4-M24	28.4	370	290	–	–	–	–	32	35	14	49	400	87	600以上	130	570	8-D16	D13@150	570	16-D16	D13@150	200	570	8-D16	D13@150	570	16-D16	D13@150	200
		φ300 φ318.5	16	EM300-4	-24	4-M24	38.3	420	340					32	45	15	60	400	87	600以上	130	620	8-D19	D13@150	620	12-D19	D13@150	200	620	8-D19	D13@150	620	12-D19	D13@150	200
					-30	4-M30	61.0	430	340	–	–	–	–	40	59	23	82	400	110	600以上	150	620	12-D19	D13@150	620	16-D19	D13@150	290	620	12-D19	D13@150	620	16-D19	D13@150	290
		φ350 φ355.6	19	EM350-4-30		4-M30	65.1	420	330	–	–	–	–	32	45	23	68	400	102	600以上	150	620	12-D19	D13@150	620	16-D19	D13@150	290	620	12-D19	D13@150	620	16-D19	D13@150	290
				EM350-8-30		8-M30	86.3	500	410	240				40	79	50	129	600	110	800以上	150	700	16-D22	D13@150	700	20-D22	D13@150	510	700	16-D22	D13@150	700	20-D22	D13@150	510
		φ400 φ406.4	22	EM400-8	-30	8-M30	119	540	450	280	–	–	–	40	92	51	143	600	110	800以上	150	740	16-D22	D13@150	740	20-D22	D13@150	490	740	12-D22	D13@150	740	20-D22	D13@150	490
					-36	8-M36	148	560	470	270				48	119	81	200	720	125	900以上	170	770	16-D25	D13@150	800	24-D25	D13@100	570	770	12-D25	D13@150	800	24-D25	D13@100	570
					-42	8-M42	194	610	500	280				60	176	127	303	840	150	1100以上	190	810	20-D25	D13@100	850	32-D25	D13@100	730	810	20-D25	D13@100	850	32-D25	D13@100	730
		φ450 φ457.2	22	EM450-8	-30	8-M30	146	580	490	320	–	–	–	40	106	51	157	600	110	800以上	150	780	16-D22	D13@150	780	20-D22	D13@150	480	780	12-D22	D13@150	780	20-D22	D13@150	480
					-36	8-M36	182	600	510	310				48	136	81	217	720	125	900以上	170	810	16-D25	D13@100	810	24-D25	D13@100	570	810	12-D25	D13@100	810	24-D25	D13@100	570
					-42	8-M42	249	650	540	320				60	199	127	326	840	150	1100以上	190	850	20-D25	D13@100	850	32-D25	D13@100	730	850	16-D25	D13@100	850	32-D25	D13@100	730
		φ500 φ508	25	EM500-8	-36	8-M36	231	640	550	350	–	–	–	48	155	82	237	720	125	900以上	170	850	16-D25	D13@100	850	24-D25	D13@100	550	850	12-D25	D13@100	850	24-D25	D13@100	550
					-42	8-M42	301	700	590	370				60	231	128	359	840	150	1100以上	190	900	20-D25	D13@100	900	32-D25	D13@100	710	900	20-D25	D13@100	900	32-D25	D13@100	710
			40		GM500-8 -48	8-M48	405	710	580	330	518	390	90	57	229	207	436	960	164	1200以上	–	950	24-D25	D16@100	950	40-D25	D16@100	770	950	20-D25	D16@100	950	40-D25	D16@100	770
					-56	8-M56	470	740	600	320			100	69	282	308	590	1120	192	1350以上	–	950	32-D25	D16@100	1100	52-D25	D16@100	990	950	28-D25	D16@100	1100	52-D25	D16@100	990
		φ550 φ558.8	25	EM550-8	-36	8-M36	269	680	590	390	–	–	–	48	175	82	257	720	125	900以上	170	900	20-D25	D13@100	900	24-D25	D13@100	540	900	16-D25	D13@100	900	24-D25	D13@100	540
					-42	8-M42	350	740	630	410				60	258	128	386	840	150	1100以上	190	950	20-D25	D13@100	950	32-D25	D13@100	700	950	20-D25	D13@100	950	32-D25	D13@100	700
			40		GM550-8 -48	8-M48	468	740	610	360	568	430	85	54	244	208	452	960	161	1200以上	–	950	28-D25	D16@100	950	40-D25	D16@100	770	950	24-D25	D16@100	950	40-D25	D16@100	770
					-56	8-M56	543	770	630	350			100	65	301	310	611	1120	188	1350以上	–	1000	32-D25	D16@100	1100	52-D25	D16@100	990	1000	28-D25	D16@100	1100	52-D25	D16@100	990
		φ600 φ609.6	40		GM600-8 -36	8-M36	421	700	610	410	620	480	70	36	192	85	277	720	116	900以上	–	950	20-D25	D16@100	950	24-D25	D16@100	470	950	16-D25	D16@100	950	24-D25	D16@100	470
					-48	8-M48	563	780	650	400			85	52	273	210	483	960	159	1200以上	–	1000	28-D25	D16@100	1000	40-D25	D16@100	760	1000	24-D25	D16@100	1000	40-D25	D16@100	760
					-64	8-M64	747	850	690	390			110	75	408	449	857	1280	217	1600以上	–	1100	32-D29	D16@100	1150	48-D29	D16@80	1180	1100	28-D29	D16@100	1150	48-D29	D16@80	1180
		φ650 φ660.4	40		GM650-8 -48	8-M48	661	820	690	440	670	530	90	52	316	211	527	960	159	1200以上	–	1050	28-D25	D16@100	1050	40-D25	D16@100	750	1050	24-D25	D16@100	1050	40-D25	D16@100	750
					-64	8-M64	846	880	720	420			110	71	432	451	883	1280	213	1600以上	–	1100	32-D29	D16@100	1150	48-D29	D16@80	1180	1100	28-D29	D16@100	1150	48-D29	D16@80	1180
		φ700 φ711.2	40		GM700-8 -48	8-M48	750	850	720	470	720	570	80	48	330	212	542	960	155	1200以上	–	1050	32-D25	D16@100	1050	40-D25	D16@100	750	1050	28-D25	D16@100	1050	40-D25	D16@100	750
					-64	8-M64	958	920	760	460			105	70	471	453	924	1280	212	1600以上	–	1150	32-D29	D16@100	1150	48-D29	D16@80	1180	1150	28-D29	D16@100	1150	48-D29	D16@80	1180
		φ750 φ762	40		GM750-8 -48	8-M48	865	890	760	510	770	620	85	48	381	214	595	960	155	1300以上	–	1100	24-D29	D16@100	1100	28-D29	D16@100	770	1100	20-D29	D16@100	1100	28-D29	D16@100	770
					-64	8-M64	1100	960	800	500			110	69	527	455	982	1280	211	1600以上	–	1200	32-D29	D16@100	1200	48-D29	D16@80	1170	1200	28-D29	D16@100	1200	48-D29	D16@80	1170
		φ800 φ812.8	40		GM800-8 -48	8-M48	961	920	790	540	820	660	90	45	426	215	641	960	152	1300以上	–	1150	24-D29	D16@100	1150	28-D29	D16@100	760	1150	20-D29	D16@100	1150	28-D29	D16@100	760
					-64	8-M64	1240	990	830	530			100	66	550	456	1006	1280	208	1600以上	–	1200	32-D29	D16@100	1200	48-D29	D16@80	1170	1200	28-D29	D16@100	1200	48-D29	D16@80	1170
		φ850	40		GM850-8-64	8-M64	1410	1030	870	570	870	710	105	65	616	459	1075	1280	207	1600以上	–													
		φ900 φ914.4	40		GM900-8-64	8-M64	1660	1100	940	640	920	760	105	70	734	462	1196	1280	212	1600以上	–													
		φ950	40		GM950-8-64	8-M64	1750	1100	940	640	970	810	105	61	735	462	1197	1280	203	1600以上	–													
		φ1000 φ1016	40		GM1000-8-64	8-M64	1970	1140	980	680	1030	870	110	59	827	465	1292	1280	201	1600以上	–													

柱サイズφ850～φ1016の基礎柱形の設計例は、構造計算支援ソフト【ハイベース検討システム】にて確認してください。

鉄筋はD13,D16はSD295,D19,D22,D25はSD345,D29はSD390をご採用ください。　表中に無いサイズについても対応可能です。センクシアに問い合わせ下さい。

注 1）Ⅰ,Ⅱゾーン分けについてはハイベースNE□工法設計ハンドブックの各型式の耐力線図を参照下さい。
注 2）上記表内の〈中柱用〉とは、4方向から基礎梁が取り付いた状態を示します。この条件を満たさない状態については、〈側・隅柱用〉を御採用下さい。
注 3）表中の鉄筋量は基礎立上がりのない場合（基礎梁天端と基礎柱形天端が一致する場合）の設計例です。立上がりがある場合、独立基礎の場合は、ハイベースNE□工法設計ハンドブックに従い、日本建築学会等の規準・指針に準拠した設計を行って下さい。
注 4）〈中柱用〉の鉄筋量は、基礎梁内のあばら筋をφ406.4以下はD10@250、φ450以上はD13@250として算定しています。あばら筋断面積がこれよりも小さくなる場合は〈側・隅柱用〉の鉄筋量として下さい。
注 5）部品の質量はアンカーボルト部品と形板を合わせた質量です。

センクシア株式会社　URL https://www.senqcia.co.jp/
本社 TEL 03-4214-1932　関東 TEL 027-322-9411　関西 TEL 06-6395-2133
札幌 TEL 011-708-1177　中部 TEL 052-582-3356　中四国TEL 082-240-1630
東北 TEL 022-213-5595　北陸 TEL 076-233-5260　九州 TEL 092-452-0341

横浜　連絡先削除

2021/8

ハイベースNEO工法　各種寸法及び基礎柱形設計例（Fc24の場合）（ハイベースNEO工法Gタイプは、S造及びCFT造に適用）
〈円形鋼管柱用　φ190.7～φ1016〉（ハイベースNEO工法エコタイプは、S造に適用）

大臣認定 MSTL-0404,0180(Gタイプ用ベースプレート)
MBLT-0042～0046(アンカーボルト)
BCJ評定 BCJ評定-ST0058（Gタイプ）
BCJ評定-ST0059（エコタイプ）

本工法の設計・施工は、鋼構造設計規準、鉄骨工事技術指針、建築工事標準仕様書JASS6鉄骨工事、建築工事標準仕様書・同解説JASS5鉄筋コンクリート工事、およびハイベースNEO工法設計ハンドブックに準拠する。

2021/8

型式表示例

エコタイプ：EM350-8-36
Gタイプ　：GM500-8-48

- アンカーボルト径
- アンカーボルト本数
- 柱外径寸法
- 円形鋼管柱用

ベースプレート形状

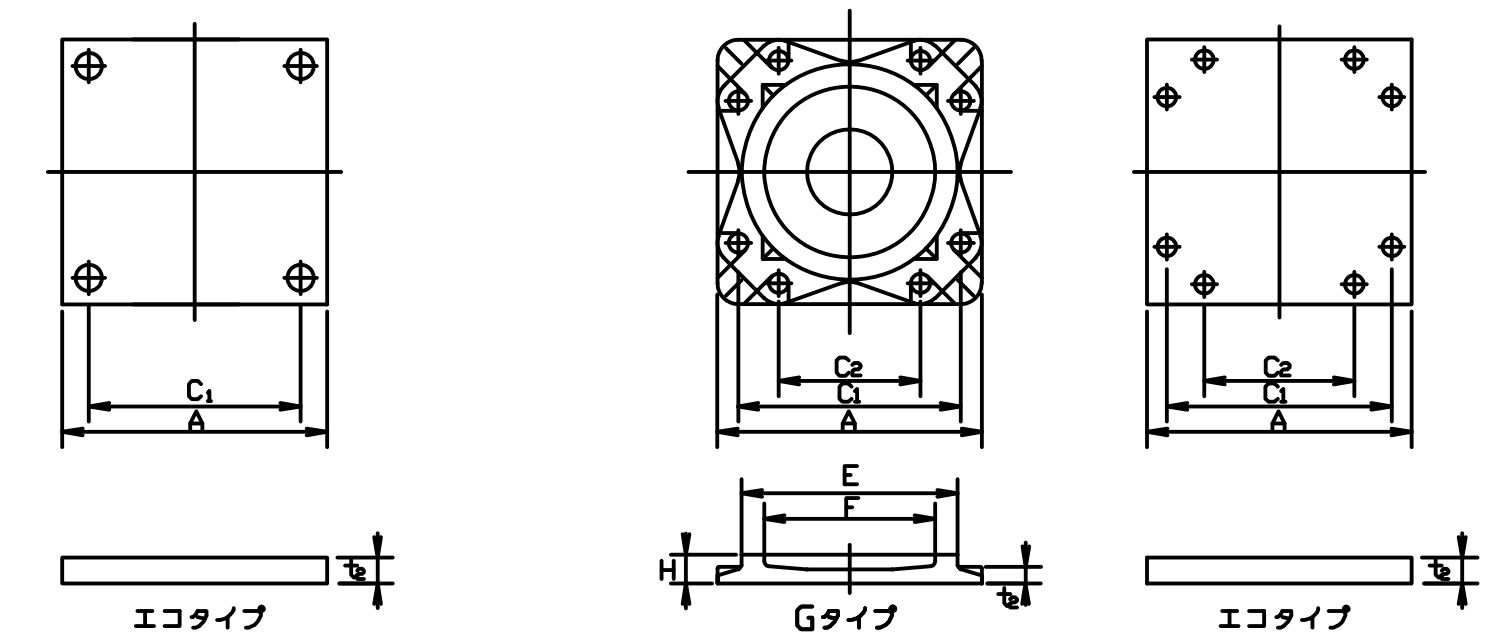

アンカーボルト４本タイプ　　アンカーボルト８本タイプ

L,L1,h,hc,b寸法、柱形主筋の定着長さ(Lt)

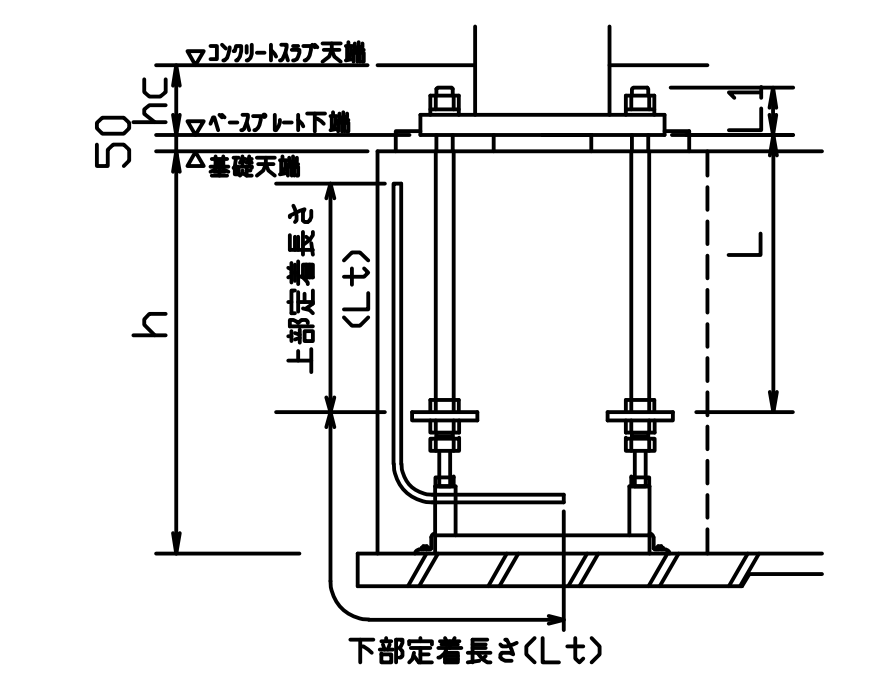

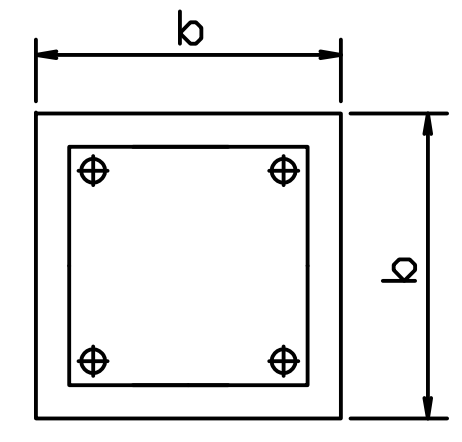

エコタイプはシングルナット仕様（コンクリートスラブに埋込）
Gタイプはダブルナット仕様(露出が標準)
注)表中のh寸法は杭がない場合です。
杭がある場合は表中のh寸法に+100mm以上確保して下さい。
Gタイプでコンクリートスラブに埋め込む場合、スラブ厚(hc寸法)は
"L1寸法+最低40mm以上のかぶり"となる寸法を確保してください。

Lt寸法は定着板上面より下表の定着長さを上下とも確保してください。

・ハイベースNEO工法（円形鋼管柱用φ190.7～φ1016）

採用 柱符号	採用 数量	適用柱 柱サイズ	適用柱 最大板厚	ハイベースNEO型式 エコタイプ	ハイベースNEO型式 Gタイプ	アンカーボルト	回転バネ定数 $\times 10^3$kN・m/rad	寸法(mm) A	C1	C2	E	F	H	t_2	質量(kg) ベースプレート	部品	セット質量	L (mm)	L1 (mm)	基礎天端～捨てコン天端 h(mm)	ベースプレート下端～コンクリートスラブ天端 hc(mm)
		φ190.7	8.2	EM190-4-24		4-M24	13.8	290	210	-	-	-	-	32	22	14	36	400	87	600以上	130
		φ216.3	12.7	EM216-4-24		4-M24	19.9	310	230	-	-	-	-	32	25	14	39	400	87	600以上	130
		φ267.4	16	EM250-4-24		4-M24	28.4	370	290	-	-	-	-	32	35	14	49	400	87	600以上	130
		φ300 φ318.5	16	EM300-4 -24		4-M24	38.3	420	340	-	-	-	-	32	45	15	60	400	87	600以上	130
				-30		4-M30	61.0	430	340					40	59	23	82	400	110	600以上	150
		φ350 φ355.6	19	EM350-4-30		4-M30	65.1	420	330	-	-	-	-	32	45	23	68	400	102	600以上	150
				EM350-8-30		8-M30	86.3	500	410	240				40	79	50	129	600	110	800以上	150
		φ400 φ406.4	22	EM400-8 -30		8-M30	119	540	450	280	-	-	-	40	92	51	143	600	110	800以上	150
				-36		8-M36	148	560	470	270				48	119	81	200	720	125	900以上	170
				-42		8-M42	194	610	500	280				60	176	127	303	840	150	1100以上	190
		φ450 φ457.2	22	EM450-8 -30		8-M30	146	580	490	320	-	-	-	40	106	51	157	600	110	800以上	150
				-36		8-M36	182	600	510	310				48	136	81	217	720	125	900以上	170
				-42		8-M42	249	650	540	320				60	199	127	326	840	150	1100以上	190
		φ500 φ508	25	EM500-8 -36		8-M36	231	640	550	350	-	-	-	48	155	82	237	720	125	900以上	170
				-42		8-M42	301	700	590	370				60	231	128	359	840	150	1100以上	190
			40		GM500-8 -48	8-M48	405	710	580	330	518	390	90	57	229	207	436	960	164	1200以上	-
					-56	8-M56	470	740	600	320			100	69	282	308	590	1120	192	1350以上	-
		φ550 φ558.8	25	EM550-8 -36		8-M36	269	680	590	390	-	-	-	48	175	82	257	720	125	900以上	170
				-42		8-M42	350	740	630	410				60	258	128	386	840	150	1100以上	190
			40		GM550-8 -48	8-M48	468	740	610	360	568	430	85	54	244	208	452	960	161	1200以上	-
					-56	8-M56	543	770	630	350			100	65	301	310	611	1120	188	1350以上	-
		φ600 φ609.6	40		GM600-8 -36	8-M36	421	700	610	410	620	480	70	36	192	85	277	720	116	900以上	-
					-48	8-M48	563	780	650	400			85	52	273	210	483	960	159	1200以上	-
					-64	8-M64	747	850	690	390			110	75	408	449	857	1280	217	1600以上	-
		φ650 φ660.4	40		GM650-8 -48	8-M48	661	820	690	440	670	530	90	52	316	211	527	960	159	1200以上	-
					-64	8-M64	846	880	720	420			110	71	432	451	883	1280	213	1600以上	-
		φ700 φ711.2	40		GM700-8 -48	8-M48	750	850	720	470	720	570	80	48	330	212	542	960	155	1200以上	-
					-64	8-M64	958	920	760	460			105	70	471	453	924	1280	212	1600以上	-
		φ750 φ762	40		GM750-8 -48	8-M48	865	890	760	510	770	620	85	48	381	214	595	960	155	1300以上	-
					-64	8-M64	1100	960	800	500			110	69	527	455	982	1280	211	1600以上	-
		φ800 φ812.8	40		GM800-8 -48	8-M48	961	920	790	540	820	660	90	45	426	215	641	960	152	1300以上	-
					-64	8-M64	1240	990	830	530			100	66	550	456	1006	1280	208	1600以上	-
		φ850	40		GM850-8-64	8-M64	1410	1030	870	570	870	710	105	65	616	459	1075	1280	207	1600以上	-
		φ900 φ914.4	40		GM900-8-64	8-M64	1660	1100	940	640	920	760	105	70	734	462	1196	1280	212	1600以上	-
		φ950	40		GM950-8-64	8-M64	1750	1100	940	640	970	810	105	61	735	462	1197	1280	203	1600以上	-
		φ1000 φ1016	40		GM1000-8-64	8-M64	1970	1140	980	680	1030	870	110	59	827	465	1292	1280	201	1600以上	-

柱サイズ	アンカーボルト	基礎柱形の設計例(Fc24)〈側・隅柱用〉 Iゾーン 柱形b(mm)	主筋量	帯筋	IIゾーン 柱形b(mm)	主筋量	帯筋	鉄筋の定着長さ Lt(mm)	基礎柱形の設計例(Fc24)〈中柱用（4方向から基礎梁が取り付く場合のみを示す。）〉 Iゾーン 柱形b(mm)	主筋量	帯筋	IIゾーン 柱形b(mm)	主筋量	帯筋	鉄筋の定着長さ Lt(mm)
φ190.7	4-M24	500	8-D16	D13@150	500	16-D16	D13@150	210	500	8-D16	D13@150	500	16-D16	D13@150	210
φ216.3	4-M24	520	8-D16	D13@150	520	16-D16	D13@150	200	520	8-D16	D13@150	520	16-D16	D13@150	200
φ267.4	4-M24	570	8-D16	D13@150	570	16-D16	D13@150	190	570	8-D16	D13@150	570	16-D16	D13@150	190
φ300 φ318.5	4-M24	620	8-D19	D13@150	620	12-D19	D13@150	190	620	8-D19	D13@150	620	12-D19	D13@150	190
	4-M30	620	12-D19	D13@150	620	16-D19	D13@150	280	620	12-D19	D13@150	620	16-D19	D13@150	280
φ350 φ355.6	4-M30	620	12-D19	D13@150	620	16-D19	D13@150	280	620	12-D19	D13@150	620	16-D19	D13@150	280
	8-M30	700	16-D22	D13@150	700	20-D22	D13@150	490	700	16-D22	D13@150	700	20-D22	D13@150	490
φ400 φ406.4	8-M30	740	16-D22	D13@150	740	20-D22	D13@150	470	740	12-D22	D13@150	740	20-D22	D13@150	470
	8-M36	770	16-D25	D13@150	800	24-D25	D13@100	550	770	12-D25	D13@150	800	24-D25	D13@100	550
	8-M42	810	20-D25	D13@100	850	32-D25	D13@100	700	810	20-D25	D13@100	850	32-D25	D13@100	700
φ450 φ457.2	8-M30	780	16-D22	D13@150	780	20-D22	D13@150	450	780	12-D22	D13@150	780	20-D22	D13@150	450
	8-M36	810	16-D25	D13@100	810	24-D25	D13@100	550	810	12-D25	D13@100	810	24-D25	D13@100	550
	8-M42	850	20-D25	D13@100	850	32-D25	D13@100	700	850	16-D25	D13@100	850	32-D25	D13@100	700
φ500 φ508	8-M36	850	16-D25	D13@100	850	24-D25	D13@100	530	850	12-D25	D13@100	850	24-D25	D13@100	530
	8-M42	900	20-D25	D13@100	900	32-D25	D13@100	670	900	20-D25	D13@100	900	32-D25	D13@100	670
	8-M48	950	24-D25	D16@100	950	40-D25	D16@100	730	950	20-D25	D16@100	950	40-D25	D16@100	730
	8-M56	950	32-D25	D16@100	1100	52-D25	D16@100	940	950	28-D25	D16@100	1100	52-D25	D16@100	940
φ550 φ558.8	8-M36	900	20-D25	D13@100	900	24-D25	D13@100	520	900	16-D25	D13@100	900	24-D25	D13@100	520
	8-M42	950	20-D25	D13@100	950	32-D25	D13@100	660	950	20-D25	D13@100	950	32-D25	D13@100	660
	8-M48	950	28-D25	D16@100	950	40-D25	D16@100	730	950	24-D25	D16@100	950	40-D25	D16@100	730
	8-M56	1000	32-D25	D16@100	1100	52-D25	D16@100	940	1000	28-D25	D16@100	1100	52-D25	D16@100	940
φ600 φ609.6	8-M36	950	20-D25	D16@100	950	24-D25	D16@100	450	950	16-D25	D16@100	950	24-D25	D16@100	450
	8-M48	1000	28-D25	D16@100	1000	40-D25	D16@100	720	1000	24-D25	D16@100	1000	40-D25	D16@100	720
	8-M64	1100	32-D29	D16@100	1150	48-D29	D16@80	1120	1100	28-D29	D16@100	1150	48-D29	D16@80	1120
φ650 φ660.4	8-M48	1050	28-D25	D16@100	1050	40-D25	D16@100	720	1050	24-D25	D16@100	1050	40-D25	D16@100	720
	8-M64	1100	32-D29	D16@100	1150	48-D29	D16@80	1120	1100	28-D29	D16@100	1150	48-D29	D16@80	1120
φ700 φ711.2	8-M48	1050	32-D25	D16@100	1050	40-D25	D16@100	720	1050	28-D25	D16@100	1050	40-D25	D16@100	720
	8-M64	1150	32-D29	D16@100	1150	48-D29	D16@80	1120	1150	28-D29	D16@100	1150	48-D29	D16@80	1120
φ750 φ762	8-M48	1100	24-D29	D16@100	1100	28-D29	D16@100	730	1100	20-D29	D16@100	1100	28-D29	D16@100	730
	8-M64	1200	32-D29	D16@100	1200	48-D29	D16@80	1110	1200	28-D29	D16@100	1200	48-D29	D16@80	1110
φ800 φ812.8	8-M48	1150	24-D29	D16@100	1150	28-D29	D16@100	720	1150	20-D29	D16@100	1150	28-D29	D16@100	720
	8-M64	1200	32-D29	D16@100	1200	48-D29	D16@80	1110	1200	28-D29	D16@100	1200	48-D29	D16@80	1110

柱サイズφ850～φ1016の基礎柱形の設計例は、構造計算支援ソフト【ハイベース検討システム】にて確認してください。

鉄筋はD13,D16はSD295,D19,D22,D25はSD345,D29はSD390をご採用ください。　表中に無いサイズについても対応可能です。センクシアに問い合わせ下さい。
注 1）Ⅰ、Ⅱゾーン分けについてはハイベースNEO工法設計ハンドブックの各型式の耐力線図を参照下さい。
注 2）上記表内の〈中柱用〉とは、4方向から基礎梁が取り付いた状態を示します。この条件を満たさない状態については、〈側・隅柱用〉を御採用下さい。
注 3）表中の鉄筋量は基礎立上がりのない場合（基礎梁天端と基礎柱形天端が一致する場合）の設計例です。立上がりがある場合、独立基礎の場合は、ハイベースNEO工法設計ハンドブックに従い、日本建築学会等の規準・指針に準拠した設計を行って下さい。
注 4）〈中柱用〉の鉄筋量は、基礎梁内のあばら筋をφ406.4以下はD10@250、φ450以上はD13@250として算定しています。あばら筋断面積がこれよりも小さくなる場合は〈側・隅柱用〉の鉄筋量として下さい。
注 5）部品の質量はアンカーボルト部品と形板を合わせた質量です。

センクシア株式会社　　URL https://www.senqcia.co.jp/
本社 TEL 03-4214-1932　関東 TEL 027-322-9411　関西 TEL 06-6395-2133
札幌 TEL 011-708-1177　中部 TEL 052-582-3356　中四国TEL 082-240-1630
東北 TEL 022-213-5595　北陸 TEL 076-233-5260　九州 TEL 092-452-0341

横浜　連絡先削除

2021/8

ハイベースNE□工法　各種寸法及び基礎柱形設計例（Fc27の場合）（ハイベースNE□工法Gタイプは、S造及びCFT造に適用）
（円形鋼管柱用　φ190.7～φ1016）　（ハイベースNE□工法エコタイプは、S造に適用）

大臣認定　MSTL-0404,0180(Gタイプ用ベースプレート)
MBLT-0042～0046(アンカーボルト)

BCJ評定　BCJ評定-ST0058（Gタイプ）　本工法の設計・施工は、鋼構造設計規準、鉄骨工事技術指針、建築工事標準仕様書ＪＡＳＳ６鉄骨工事、建築工事標準仕様書・
BCJ評定-ST0059（エコタイプ）　同解説ＪＡＳＳ５鉄筋コンクリート工事、およびハイベースNE□工法設計ハンドブックに準拠する。

2021/8

型式表示例

エコタイプ：EM350-8-36
Gタイプ　：GM500-8-48
- 48：アンカーボルト径
- 8：アンカーボルト本数
- 500：柱外径寸法
- GM：円形鋼管柱用

ベースプレート形状

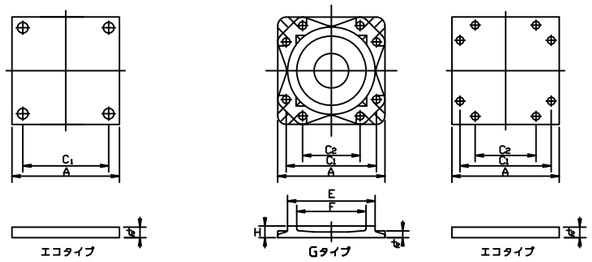

L,L1,h,hc,b寸法、柱形主筋の定着長さ(Lt)

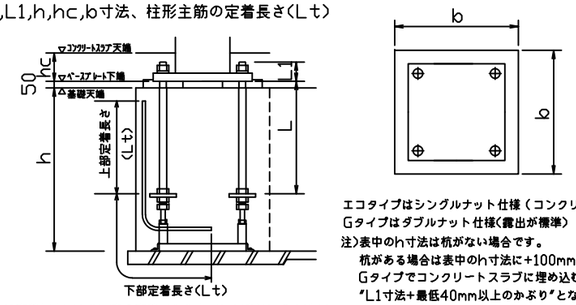

エコタイプはシングルナット仕様（コンクリートスラブに埋込）
Gタイプはダブルナット仕様(露出が標準)
注)表中のh寸法は杭がない場合です。
杭がある場合は表中のh寸法に+100mm以上確保して下さい。
Gタイプでコンクリートスラブに埋め込む場合、スラブ厚(hc寸法)は
"L1寸法+最低40mm以上のかぶり"となる寸法を確保してください。
Lt寸法は定着板上面より下表の定着長さを上下とも確保してください。

・ハイベースNE□工法（円形鋼管柱用φ190.7～φ1016）

採用		適用柱		ハイベースNE□型式		アンカーボルト	回転バネ定数 X10⁶kN・m/rad	寸法（mm）							質量（kg）			L (mm)	L1 (mm)	基礎天端～梁下コン天端	ベースプレート下端～スカラップ天端	基礎柱形の設計例(Fc27)　〈 側・隅柱用 〉							基礎柱形の設計例(Fc27)　〈 中柱用（4方向から基礎梁が取り付く場合のみを示す。）〉						
																						Iゾーン			Iゾーン			鉄筋の定着長さ	Iゾーン			Iゾーン			鉄筋の定着長さ
柱符号	数量	柱サイズ	最大板厚	エコタイプ	Gタイプ			A	C1	C2	E	F	H	t2	ベースプレート	部品	セット質量			h(mm)	hc(mm)	柱形 b (mm)	主筋量	帯筋	柱形 b (mm)	主筋量	帯筋	Lt(mm)	柱形 b (mm)	主筋量	帯筋	柱形 b (mm)	主筋量	帯筋	Lt(mm)
		φ190.7	8.2	EM190-4-24		4-M24	13.8	290	210	–	–	–	–	32	22	14	36	400	87	600以上	130	500	8-D16	D13@150	500	16-D16	D13@150	200	500	8-D16	D13@150	500	16-D16	D13@150	200
		φ216.3	12.7	EM216-4-24		4-M24	19.9	310	230	–	–	–	–	32	25	14	39	400	87	600以上	130	520	8-D16	D13@150	520	16-D16	D13@150	190	520	8-D16	D13@150	520	16-D16	D13@150	190
		φ267.4	16	EM250-4-24		4-M24	28.4	370	290	–	–	–	–	32	35	14	49	400	87	600以上	130	570	8-D16	D13@150	570	16-D16	D13@150	180	570	8-D16	D13@150	570	16-D16	D13@150	180
		φ300 φ318.5	16	EM300-4	-24	4-M24	38.3	420	340					32	45	15	60	400	87	600以上	130	620	8-D19	D13@150	620	12-D19	D13@150	180	620	8-D19	D13@150	620	12-D19	D13@150	180
					-30	4-M30	61.0	430	340	–	–	–	–	40	59	23	82	400	110	600以上	150	620	12-D19	D13@150	620	16-D19	D13@150	270	620	12-D19	D13@150	620	16-D19	D13@150	270
		φ350 φ355.6	19	EM350-4-30		4-M30	65.1	420	330	–	–	–	–	32	45	23	68	400	102	600以上	150	620	12-D19	D13@150	620	16-D19	D13@150	270	620	12-D19	D13@150	620	16-D19	D13@150	270
				EM350-8-30		8-M30	86.3	500	410	240				40	79	50	129	600	110	800以上	150	700	16-D22	D13@150	700	20-D22	D13@150	470	700	16-D22	D13@150	700	20-D22	D13@150	470
		φ400 φ406.4	22	EM400-8	-30	8-M30	119	540	450	280	–	–	–	40	92	51	143	600	110	800以上	150	740	16-D22	D13@150	740	20-D22	D13@150	450	740	12-D22	D13@150	740	20-D22	D13@150	450
					-36	8-M36	148	560	470	270				48	119	81	200	720	125	900以上	170	770	16-D25	D13@150	800	24-D25	D13@100	530	770	12-D25	D13@150	800	24-D25	D13@100	530
					-42	8-M42	194	610	500	280				60	176	127	303	840	150	1100以上	190	810	20-D25	D13@100	850	32-D25	D13@100	670	810	20-D25	D13@100	850	32-D25	D13@100	670
		φ450 φ457.2	22	EM450-8	-30	8-M30	146	580	490	320	–	–	–	40	106	51	157	600	110	800以上	150	780	16-D22	D13@150	780	20-D22	D13@150	430	780	12-D22	D13@150	780	20-D22	D13@150	430
					-36	8-M36	182	600	510	310				48	136	81	217	720	125	900以上	170	810	16-D25	D13@100	810	24-D25	D13@100	520	810	12-D25	D13@100	810	24-D25	D13@100	520
					-42	8-M42	249	650	540	320				60	199	127	326	840	150	1100以上	190	850	20-D25	D13@100	850	32-D25	D13@100	670	850	16-D25	D13@100	850	32-D25	D13@100	670
		φ500 φ508	25	EM500-8	-36	8-M36	231	640	550	350	–	–	–	48	155	82	237	720	125	900以上	170	850	16-D25	D13@100	850	24-D25	D13@100	510	850	12-D25	D13@100	850	24-D25	D13@100	510
					-42	8-M42	301	700	590	370				60	231	128	359	840	150	1100以上	190	900	20-D25	D13@100	900	32-D25	D13@100	640	900	20-D25	D13@100	900	32-D25	D13@100	640
			40		GM500-8 -48	8-M48	405	710	580	330	518	390	90	57	229	207	436	960	164	1200以上	–	950	24-D25	D16@100	950	40-D25	D16@100	700	950	20-D25	D16@100	950	40-D25	D16@100	700
					-56	8-M56	470	740	600	320			100	69	282	308	590	1120	192	1350以上	–	950	32-D25	D16@100	1100	52-D25	D16@100	900	950	28-D25	D16@100	1100	52-D25	D16@100	900
		φ550 φ558.8	25	EM550-8	-36	8-M36	269	680	590	390	–	–	–	48	175	82	257	720	125	900以上	170	900	20-D25	D13@100	900	24-D25	D13@100	490	900	16-D25	D13@100	900	24-D25	D13@100	490
					-42	8-M42	350	740	630	410				60	258	128	386	840	150	1100以上	190	950	20-D25	D13@100	950	32-D25	D13@100	630	950	20-D25	D13@100	950	32-D25	D13@100	630
			40		GM550-8 -48	8-M48	468	740	610	360	568	430	85	54	244	208	452	960	161	1200以上	–	950	28-D25	D16@100	950	40-D25	D16@100	700	950	24-D25	D16@100	950	40-D25	D16@100	700
					-56	8-M56	543	770	630	350			100	65	301	310	611	1120	188	1350以上	–	1000	32-D25	D16@100	1100	52-D25	D16@100	900	1000	28-D25	D16@100	1100	52-D25	D16@100	900
				GM600-8	-36	8-M36	421	700	610	410	620	480	70	36	192	85	277	720	116	900以上	–	950	20-D25	D16@100	950	24-D25	D16@100	430	950	16-D25	D16@100	950	24-D25	D16@100	430
		φ600 φ609.6	40		-48	8-M48	563	780	650	400			85	52	273	210	483	960	159	1200以上	–	1000	28-D25	D16@100	1000	40-D25	D16@100	690	1000	24-D25	D16@100	1000	40-D25	D16@100	690
					-64	8-M64	747	850	690	390			110	75	408	449	857	1280	217	1600以上	–	1100	32-D29	D16@100	1150	48-D29	D16@80	1070	1100	28-D29	D16@100	1150	48-D29	D16@80	1070
		φ650 φ660.4	40		GM650-8 -48	8-M48	661	820	690	440	670	530	90	52	316	211	527	960	159	1200以上	–	1050	28-D25	D16@100	1050	40-D25	D16@100	680	1050	24-D25	D16@100	1050	40-D25	D16@100	680
					-64	8-M64	846	880	720	420			110	71	432	451	883	1280	213	1600以上	–	1100	32-D29	D16@100	1150	48-D29	D16@80	1070	1100	28-D29	D16@100	1150	48-D29	D16@80	1070
		φ700 φ711.2	40		GM700-8 -48	8-M48	750	850	720	470	720	570	80	48	330	212	542	960	155	1200以上	–	1050	32-D25	D16@100	1050	40-D25	D16@100	680	1050	28-D25	D16@100	1050	40-D25	D16@100	680
					-64	8-M64	958	920	760	460			105	70	471	453	924	1280	212	1600以上	–	1150	32-D29	D16@100	1150	48-D29	D16@80	1070	1150	28-D29	D16@100	1150	48-D29	D16@80	1070
		φ750 φ762	40		GM750-8 -48	8-M48	865	890	760	510	770	620	85	48	381	214	595	960	155	1300以上	–	1100	24-D29	D16@100	1100	28-D29	D16@100	700	1100	20-D29	D16@100	1100	28-D29	D16@100	700
					-64	8-M64	1100	960	800	500			110	69	527	455	982	1280	211	1600以上	–	1200	32-D29	D16@100	1200	48-D29	D16@80	1060	1200	28-D29	D16@100	1200	48-D29	D16@80	1060
		φ800 φ812.8	40		GM800-8 -48	8-M48	961	920	790	540	820	660	90	45	426	215	641	960	152	1300以上	–	1150	24-D29	D16@100	1150	28-D29	D16@100	690	1150	20-D29	D16@100	1150	28-D29	D16@100	690
					-64	8-M64	1240	990	830	530			100	66	550	456	1006	1280	208	1600以上	–	1200	32-D29	D16@100	1200	48-D29	D16@80	1060	1200	28-D29	D16@100	1200	48-D29	D16@80	1060
		φ850	40		GM850-8-64	8-M64	1410	1030	870	570	870	710	105	65	616	459	1075	1280	207	1600以上	–													
		φ900 φ914.4	40		GM900-8-64	8-M64	1660	1100	940	640	920	760	105	70	734	462	1196	1280	212	1600以上	–													
		φ950	40		GM950-8-64	8-M64	1750	1100	940	640	970	810	105	61	735	462	1197	1280	203	1600以上	–													
		φ1000 φ1016	40		GM1000-8-64	8-M64	1970	1140	980	680	1030	870	110	59	827	465	1292	1280	201	1600以上	–													

柱サイズφ850～φ1016の基礎柱形の設計例は、構造計算支援ソフト【ハイベース検討システム】にて確認してください。

鉄筋はD13,D16はSD295,D19,D22,D25はSD345,D29はSD390をご採用ください。　表中に無いサイズについても対応可能です。センクシアに問い合わせ下さい。

注 1）Ⅰ,Ⅱゾーン分けについてはハイベースNE□工法設計ハンドブックの各型式の耐力線図を参照下さい。
注 2）上記表内の〈中柱用〉とは、4方向から基礎梁が取り付いた状態を示します。この条件を満たさない状態については、〈側・隅柱用〉を御採用下さい。
注 3）表中の鉄筋量は基礎立上がりのない場合（基礎梁天端と基礎柱形天端が一致する場合）の設計例です。立上がりがある場合、独立基礎の場合は、
ハイベースNE□工法設計ハンドブックに従い、日本建築学会等の規準・指針に準拠した設計を行って下さい。
注 4）〈中柱用〉の鉄筋量は、基礎梁内のあばら筋をφ406.4以下はD10@250、φ450以上はD13@250として算定しています。
あばら筋断面積がこれよりも小さくなる場合は〈側・隅柱用〉の鉄筋量として下さい。
注 5）部品の質量はアンカーボルト部品と形板を合わせた質量です。

センクシア株式会社　URL https://www.senqcia.co.jp/
本社 TEL 03-4214-1932　関東 TEL 027-322-9411　関西 TEL 06-6395-2133
札幌 TEL 011-708-1177　中部 TEL 052-582-3356　中四国TEL 082-240-1630
東北 TEL 022-213-5595　北陸 TEL 076-233-5260　九州 TEL 092-452-0341

横浜　連絡先削除

2021/8

ハイベースNEO工法　各種寸法及び基礎柱形設計例（Fc21の場合）〈角形鋼管柱用 □150～□550〉

（ハイベースNEO工法Gタイプは、S造及びCFT造に適用）大臣認定 MSTL-0404,0180(Gタイプ用ベースプレート) MBLT-0042～0046(アンカーボルト)
（ハイベースNEO工法エコタイプは、S造に適用） BCJ評定 BCJ評定-ST0058（Gタイプ） BCJ評定-ST0059（エコタイプ）

2021/8

本工法の設計・施工は、鋼構造設計規準、鉄骨工事技術指針、建築工事標準仕様書ＪＡＳＳ６鉄骨工事、建築工事標準仕様書・同解説ＪＡＳＳ５鉄筋コンクリート工事、およびハイベースNEO工法設計ハンドブックに準拠する。

型式表示例

エコタイプ：EB350-8-36
Gタイプ　：GB500-8-42
（GB：角形鋼管柱用　500：柱外形寸法　8：アンカーボルト本数　42：アンカーボルト径）

・ハイベースNEO工法
（角形鋼管柱用□150～□550）

ベースプレート形状

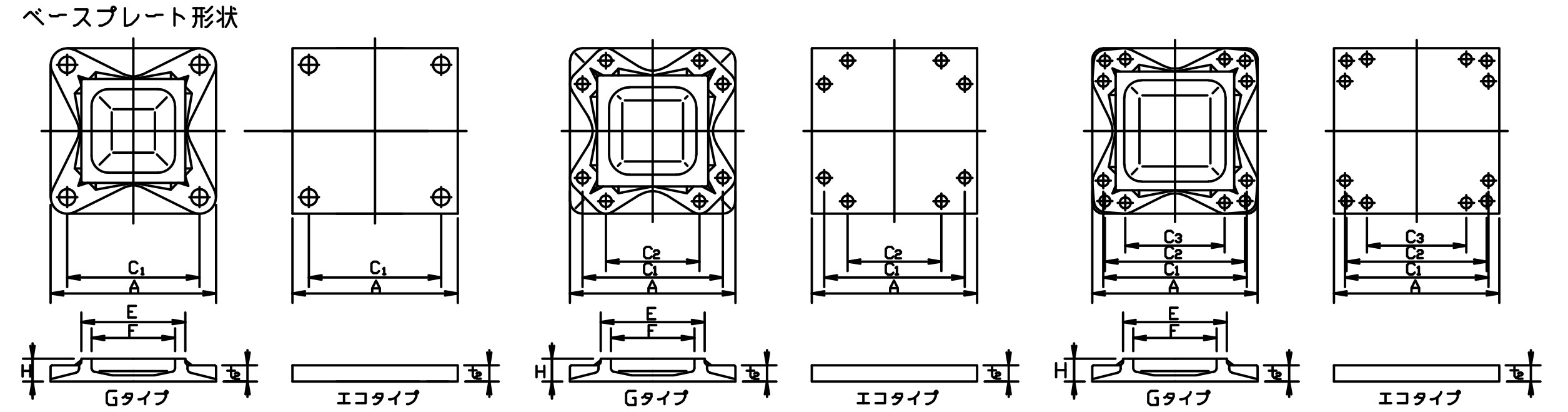

アンカーボルト４本タイプ　アンカーボルト８本タイプ　アンカーボルト１２本タイプ

L,L1,h,hc,b寸法、柱形主筋の定着長さ(Lt)

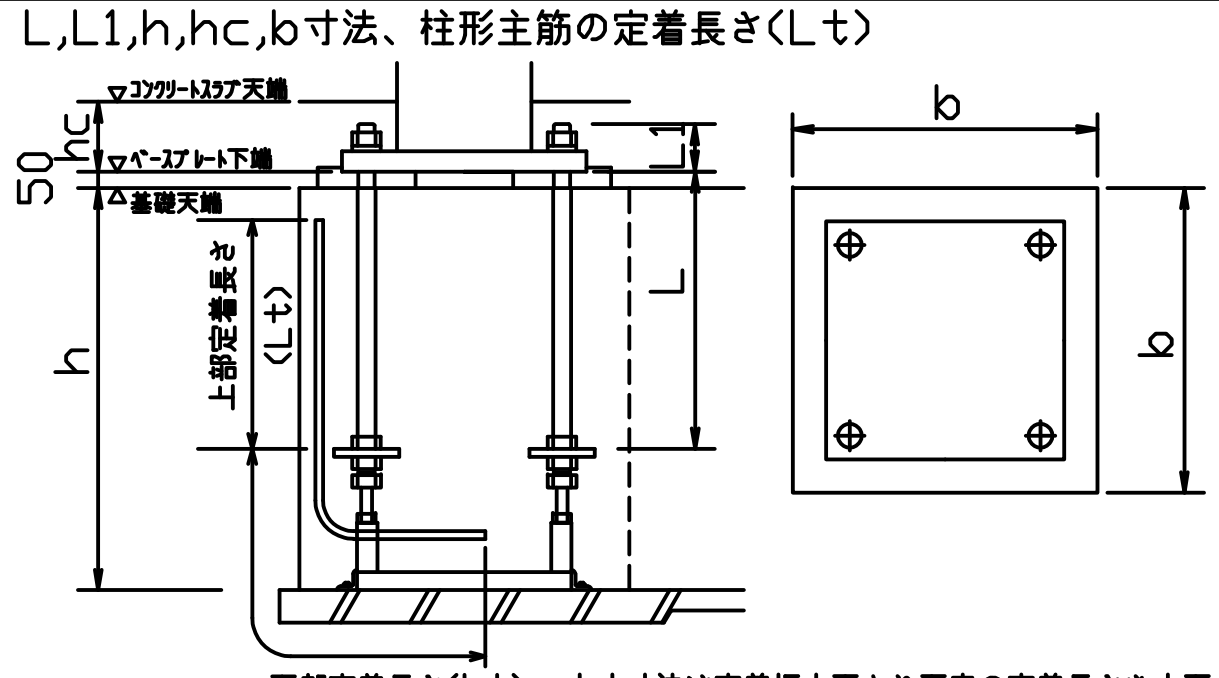

エコタイプはシングルナット仕様（コンクリートスラブに埋込）
Gタイプはダブルナット仕様(露出が標準)
注)表中のh寸法は杭がない場合です。
　杭がある場合は表中のh寸法に+100mm以上確保して下さい。
　Gタイプでコンクリートスラブに埋め込む場合、スラブ厚(hc寸法)は"L1寸法+最低40mm以上のかぶり"となる寸法を確保してください。

下部定着長さ(Lt)　Lt寸法は定着板上面より下表の定着長さを上下とも確保してください。

採用 柱符号	採用 数量	適用柱 柱サイズ	適用柱 板厚範囲	ハイベースNEO型式 エコタイプ	ハイベースNEO型式 Gタイプ	アンカーボルト	回転バネ定数 X10³kN・m/rad	寸法(mm) A	C1	C2	C3	E	F	H	t2	質量(kg) ベースプレート	部品	セット質量	L (mm)	L1 (mm)	基礎天端～捨てコン天端 h(mm)	ベースプレート下端～コンクリートスラブ天端 hc(mm)	基礎柱形の設計例(Fc21)〈側・隅柱用〉 Ⅰゾーン 柱形b (mm)	主筋量	帯筋	Ⅱゾーン 柱形b (mm)	主筋量	帯筋	鉄筋の定着長さ Lt(mm)	基礎柱形の設計例(Fc21)〈中柱用(4方向から基礎梁が取り付く場合のみを示す。)〉 Ⅰゾーン 柱形b (mm)	主筋量	帯筋	Ⅱゾーン 柱形b (mm)	主筋量	帯筋	鉄筋の定着長さ Lt(mm)
		□150	4.5~12	EB150-4-24		4-M24	14.0	290	210	-	-	-	-	-	25	17	14	31	400	80	550以上	120	500	8-D16	D13@150	500	16-D16	D13@150	210	500	8-D16	D13@150	500	16-D16	D13@150	210
		□175	4.5~12	EB175-4-24		4-M24	17.9	310	230	-	-	-	-	-	25	19	14	33	400	80	600以上	120	520	8-D16	D13@150	520	16-D16	D13@150	210	520	8-D16	D13@150	520	16-D16	D13@150	210
		□200	6~12	EB200-4 -24		4-M24	21.9	340	260	-	-	-	-	-	25	23	14	37	400	80	600以上	120	550	8-D16	D13@150	550	16-D16	D13@150	200	550	8-D16	D13@150	550	16-D16	D13@150	200
				-30		4-M30	35.4	360	270						32	33	23	56	400	102	600以上	150	570	8-D19	D13@150	570	16-D19	D13@150	300	570	8-D19	D13@150	570	16-D19	D13@150	300
				-36		4-M36	41.4	360	270						40	41	36	77	480	117	700以上	160	580	12-D19	D13@150	580	20-D19	D13@100	350	580	12-D19	D13@150	580	20-D19	D13@100	350
		□250	6~16	EB250-4 -24		4-M24	32.2	390	310	-	-	-	-	-	25	30	15	45	400	80	600以上	120	600	8-D19	D13@150	600	12-D19	D13@150	200	600	8-D19	D13@150	600	12-D19	D13@150	200
				-30		4-M30	51.3	410	320						32	43	23	66	400	102	600以上	150	610	8-D19	D13@150	610	16-D19	D13@150	300	610	8-D19	D13@150	610	16-D19	D13@150	300
				-36		4-M36	59.7	410	320						40	53	36	89	480	117	700以上	160	610	12-D19	D13@150	610	20-D19	D13@100	350	610	12-D19	D13@150	610	20-D19	D13@100	350
				EB250-8-30		8-M30	51.1	450	360	190					40	64	51	115	600	110	800以上	150	640	12-D22	D13@150	640	20-D22	D13@100	470	640	12-D22	D13@150	640	20-D22	D13@100	470
		□300	6~19	EB300-4 -30		4-M30	70.1	460	370	-	-	-	-	-	32	54	24	78	400	102	600以上	150	660	8-D19	D13@150	660	16-D19	D13@150	280	660	8-D19	D13@150	660	16-D19	D13@150	280
				-36		4-M36	82.9	460	370						40	67	37	104	480	117	700以上	160	660	12-D19	D13@100	660	20-D19	D13@100	350	660	12-D19	D13@100	660	20-D19	D13@100	350
				EB300-8 -30		8-M30	69.4	500	410	240					36	71	51	122	600	106	800以上	150	700	16-D22	D13@150	700	20-D22	D13@100	440	700	16-D22	D13@150	700	20-D22	D13@100	440
				-36		8-M36	84.0	510	420	220					44	90	82	172	720	121	900以上	170	720	16-D25	D13@150	720	24-D25	D13@100	610	720	16-D25	D13@150	720	24-D25	D13@100	610
		□350	9~22	EB350-4-30		4-M30	93.1	510	420	-	-	-	-	-	32	66	24	90	400	102	600以上	150	710	8-D19	D13@100	710	16-D19	D13@100	250	710	8-D19	D13@100	710	16-D19	D13@100	250
				EB350-8 -30		8-M30	89.5	550	460	290					36	86	52	138	600	106	800以上	150	750	16-D22	D13@150	750	20-D22	D13@150	490	750	16-D22	D13@150	750	20-D22	D13@150	490
				-36		8-M36	105	560	470	270					40	99	83	182	720	117	900以上	160	770	16-D25	D13@150	770	24-D25	D13@100	590	770	16-D25	D13@150	770	24-D25	D13@100	590
				-42		8-M42	133	590	480	260					48	132	131	263	840	138	1100以上	180	790	20-D25	D13@150	790	32-D25	D13@100	730	790	20-D25	D13@150	790	32-D25	D13@100	730
			9~25		GB350-4 -42	4-M42	128	550	440	-	-	356	280	75	50	107	72	179	840	145	1100以上	-	750	12-D25	D13@150	750	16-D25	D13@150	510	750	12-D25	D13@150	750	16-D25	D13@150	510
					-48	4-M48	156	590	460					90	61	142	113	255	960	168	1200以上	-	790	12-D25	D13@150	790	20-D25	D13@150	610	790	12-D25	D13@150	790	20-D25	D13@150	610
					GB350-8 -30	8-M30	150	540	450	280				55	28	77	52	129	600	95	800以上	-	740	16-D22	D13@150	740	20-D22	D13@150	490	740	16-D22	D13@150	740	20-D22	D13@150	490
					-36	8-M36	188	560	470	270				65	36	95	83	178	720	116	900以上	-	770	16-D25	D13@150	770	24-D25	D13@100	590	770	16-D25	D13@150	770	24-D25	D13@100	590
					-42	8-M42	216	590	480	260				70	45	118	131	249	840	140	1100以上	-	790	20-D25	D13@100	800	32-D25	D16@100	630	790	20-D25	D13@100	800	32-D25	D16@100	630
		□400	9~25	EB400-8 -30		8-M30	111	600	510	340	-	-	-	-	36	102	52	154	600	106	800以上	150	800	16-D22	D13@150	800	20-D22	D13@150	470	800	12-D22	D13@150	800	20-D22	D13@150	470
				-36		8-M36	127	610	520	320					40	117	83	200	720	117	900以上	160	820	16-D25	D13@100	820	24-D25	D13@100	570	820	12-D25	D13@100	820	24-D25	D13@100	570
				-42		8-M42	175	640	530	310					48	155	131	286	840	138	1100以上	180	840	20-D25	D13@100	840	32-D25	D13@100	730	840	20-D25	D13@100	840	32-D25	D13@100	730
			9~32		GB400-4 -42	4-M42	163	600	490	-	-	408	320	75	49	129	73	202	840	144	1100以上	-	810	12-D25	D13@100	810	16-D25	D13@100	420	810	12-D25	D13@100	810	16-D25	D13@100	420
					-48	4-M48	194	640	510					85	59	165	114	279	960	166	1200以上	-	840	12-D25	D13@100	840	20-D25	D13@100	520	840	12-D25	D13@100	840	20-D25	D13@100	520
					GB400-8 -36	8-M36	234	610	520	320				60	34	110	83	193	720	114	900以上	-	820	16-D25	D13@100	820	24-D25	D13@100	570	820	16-D25	D13@100	820	24-D25	D13@100	570
					-42	8-M42	282	640	530	310				70	42	136	131	267	840	137	1100以上	-	840	20-D25	D13@100	850	32-D25	D16@100	640	840	20-D25	D13@100	850	32-D25	D16@100	640
					-48	8-M48	321	680	550	300				80	52	176	211	387	960	159	1300以上	-	880	20-D29	D13@100	890	28-D29	D16@100	810	880	20-D29	D13@100	890	28-D29	D16@100	810
		□450	9~25	EB450-8 -36		8-M36	169	660	570	370	-	-	-	-	44	150	84	234	720	121	900以上	170	870	16-D25	D13@100	870	24-D25	D13@100	550	870	16-D25	D13@100	870	24-D25	D13@100	550
				-42		8-M42	199	690	580	360					48	180	132	312	840	138	1100以上	180	890	24-D25	D13@100	890	32-D25	D13@100	710	890	20-D25	D13@100	890	32-D25	D13@100	710
			9~36		GB450-4 -42	4-M42	199	650	540	-	-	458	360	75	48	153	73	226	840	143	1100以上	-	860	12-D25	D13@100	860	16-D25	D13@100	420	860	12-D25	D13@100	860	16-D25	D13@100	420
					-48	4-M48	236	690	560					85	58	192	116	308	960	165	1200以上	-	890	12-D25	D13@100	890	20-D25	D13@100	510	890	12-D25	D13@100	890	20-D25	D13@100	510
					GB450-8 -36	8-M36	296	660	570	370				60	32	130	84	214	720	112	900以上	-	870	16-D25	D13@100	870	24-D25	D13@100	550	870	16-D25	D13@100	870	24-D25	D13@100	550
					-42	8-M42	348	690	580	360				65	40	158	132	290	840	135	1100以上	-	890	24-D25	D13@100	890	32-D25	D13@100	710	890	20-D25	D13@100	890	32-D25	D13@100	710
					-48	8-M48	413	730	600	350				75	49	196	213	409	960	156	1300以上	-	930	20-D29	D13@100	940	28-D29	D16@100	810	930	20-D29	D13@100	940	28-D29	D16@100	810
		□500	9~28	EB500-8 -36		8-M36	210	710	620	420	-	-	-	-	44	173	89	262	720	121	900以上	170	950	16-D25	D13@100	950	24-D25	D13@100	540	950	12-D25	D13@100	950	24-D25	D13@100	540
				-42		8-M42	238	740	630	410					48	207	133	340	840	138	1100以上	180	950	24-D25	D13@100	950	32-D25	D13@100	700	950	20-D25	D13@100	950	32-D25	D13@100	700
				EB500-12-42		12-M42	396	740	630	600	350				60	258	197	455	840	150	1100以上	190	950	28-D25	4-D16@100	1050	44-D25	4-D16@100	630	950	20-D25	4-D16@100	1050	44-D25	4-D16@100	630
			9~40		GB500-4 -42	4-M42	244	700	590	-	-	508	400	80	47	183	74	257	840	142	1100以上	-	910	12-D25	D13@100	910	16-D25	D13@100	410	910	12-D25	D13@100	910	16-D25	D13@100	410
					-48	4-M48	290	740	610					90	57	226	127	353	960	164	1200以上	-	950	12-D25	D13@100	950	20-D25	D13@100	500	950	12-D25	D13@100	950	20-D25	D13@100	500
					GB500-8 -36	8-M36	354	710	620	420				65	30	154	89	243	720	110	900以上	-	950	16-D25	D13@100	950	24-D25	D13@100	540	950	16-D25	D13@100	950	24-D25	D13@100	540
					-42	8-M42	421	740	630	410				70	37	181	133	314	840	132	1100以上	-	950	20-D25	D13@100	950	32-D25	D13@100	700	950	20-D25	D13@100	950	32-D25	D13@100	700
					-48	8-M48	489	780	650	400				80	46	225	215	440	960	153	1300以上	-	1000	20-D29	D13@100	1000	28-D29	D16@100	780	1000	20-D29	D13@100	1000	28-D29	D16@100	780
					-64	8-M64	659	850	690	390				105	68	346	464	810	1280	210	1600以上	-	1100	32-D29	D16@100	1150	48-D29	D16@75	1150	1100	28-D29	D16@100	1150	48-D29	D16@75	1150
					GB500-12 -48	12-M48	695	780	650	610	320			90	57	265	304	569	960	164	1300以上	-	1000	24-D29	4-D16@100	1100	40-D29	4-D16@100	790	1000	16-D29	4-D16@100	1100	40-D29	4-D16@100	790
					-56	12-M56	771	810	670	630	300			105	72	342	455	797	1120	195	1450以上	-	1050	32-D29	4-D16@100	1500	56-D29	4-D16@100	1030	1050	24-D29	4-D16@100	1500	56-D29	4-D16@100	1030
		□550	9~28	EB550-8-42		8-M42	317	800	690	470	-	-	-	-	48	242	133	375	840	138	1100以上	180	1000	24-D25	D13@100	1000	32-D25	D13@100	680	1000	20-D25	D13@100	1000	32-D25	D13@100	680
				EB550-12-42		12-M42	475	790	680	650	400				60	294	198	492	840	150	1100以上	190	1000	28-D25	4-D16@100	1050	44-D25	4-D16@100	630	1000	20-D25	4-D16@100	1050	44-D25	4-D16@100	630
			9~40		GB550-4 -48	4-M48	339	790	660	-	-	558	450	90	56	257	129	386	960	163	1200以上	-	1000	12-D25	D16@150	1000	20-D25	D16@150	490	1000	12-D25	D16@150	1000	20-D25	D16@150	490
					-56	4-M56	408	820	680					100	69	308	187	495	1120	192	1350以上	-	1050	16-D25	D16@150	1050	28-D25	D16@150	610	1050	16-D25	D16@150	1050	28-D25	D16@150	610
					GB550-8 -36	8-M36	419	760	670	470				65	29	180	90	270	720	109	900以上	-	1000	16-D25	D13@100	1000	24-D25	D13@100	530	1000	16-D25	D13@100	1000	24-D25	D13@100	530
					-42	8-M42	498	790	680	460				70	36	207	133	340	840	131	1100以上	-	1000	24-D25	D13@100	1000	32-D25	D13@100	680	1000	20-D25	D13@100	1000	32-D25	D13@100	680
					-48	8-M48	580	830	700	450				75	45	250	217	467	960	152	1300以上	-	1050	20-D29	D16@150	1050	28-D29	D16@150	870	1050	20-D29	D16@150	1050	28-D29	D16@150	870
					-64	8-M64	806	900	740	440				95	65	367	467	834	1280	207	1600以上	-	1150	32-D29	D16@100	1150	48-D29	D16@75	1150	1150	28-D29	D16@100	1150	48-D29	D16@75	1150
					GB550-12 -48	12-M48	817	830	700	660	370			85	55	288	306	594	960	162	1300以上	-	1050	24-D29	4-D16@100	1100	40-D29	4-D16@100	790	1050	20-D29	4-D16@100	1100	40-D29	4-D16@100	790
					-56	12-M56	923	860	720	680	350			100	69	366	458	824	1120	192	1450以上	-	1100	32-D29	4-D16@100	1500	56-D29	4-D16@100	1030	1100	24-D29	4-D16@100	1500	56-D29	4-D16@100	1030

鉄筋はD13,D16はSD295,D19,D22,D25はSD345,D29はSD390をご採用ください。　表中に無いサイズについても対応可能です。センクシアに問い合わせ下さい。
注 1）Ⅰ、Ⅱゾーン分けについてはハイベースNEO工法設計ハンドブックの各型式の耐力線図を参照下さい。
注 2)上記表内の〈中柱用〉とは、4方向から基礎梁が取り付いた状態を示します。この条件を満たさない状態については、〈側・隅柱用〉を御採用下さい。
注 3)表中の鉄筋量は基礎立上がりのない場合（基礎梁天端と基礎柱形天端が一致する場合）の設計例です。立上がりがある場合、独立基礎の場合は、ハイベースNEO工法設計ハンドブックに従い、日本建築学会等の規準・指針に準拠した設計を行って下さい。
注 4)〈中柱用〉の鉄筋量は、基礎梁内のあばら筋を□450以下はD10@250、□500以上はD13@250として算定しています。あばら筋断面積がこれよりも小さくなる場合は〈側・隅柱用〉の鉄筋量として下さい。
注 5)部品の質量はアンカーボルト部品と形板を合わせた質量です。

センクシア株式会社　URL https://www.senqcia.co.jp/
本社 TEL 03-4214-1932　関東 TEL 027-322-9411　関西 TEL 06-6395-2133
札幌 TEL 011-708-1177　中部 TEL 052-582-3356　中四国TEL 082-240-1630
東北 TEL 022-213-5595　北陸 TEL 076-233-5260　九州 TEL 092-452-0341

横浜　連絡先削除

2021/8

ハイベースNEO工法　各種寸法及び基礎柱形設計例（Fc24の場合）
〈角形鋼管柱用 □150～□550〉

（ハイベースNEO工法Gタイプは、S造及びCFT造に適用）大臣認定 MSTL-0404,0180(Gタイプ用ベースプレート) MBLT-0042～0046(アンカーボルト)

（ハイベースNEO工法エコタイプは、S造に適用）BCJ評定 BCJ評定-ST0058（Gタイプ） BCJ評定-ST0059（エコタイプ）

2021/8

本工法の設計・施工は、鋼構造設計規準、鉄骨工事技術指針、建築工事標準仕様書ＪＡＳＳ６鉄骨工事、建築工事標準仕様書・同解説ＪＡＳＳ５鉄筋コンクリート工事、およびハイベースNEO工法設計ハンドブックに準拠する。

型式表示例

エコタイプ：EB350-8-36
Gタイプ　：GB500-8-42
（GB：角形鋼管柱用、500：柱外形寸法、8：アンカーボルト本数、42：アンカーボルト径）

・ハイベースNEO工法
（角形鋼管柱用□150～□550）

ベースプレート形状

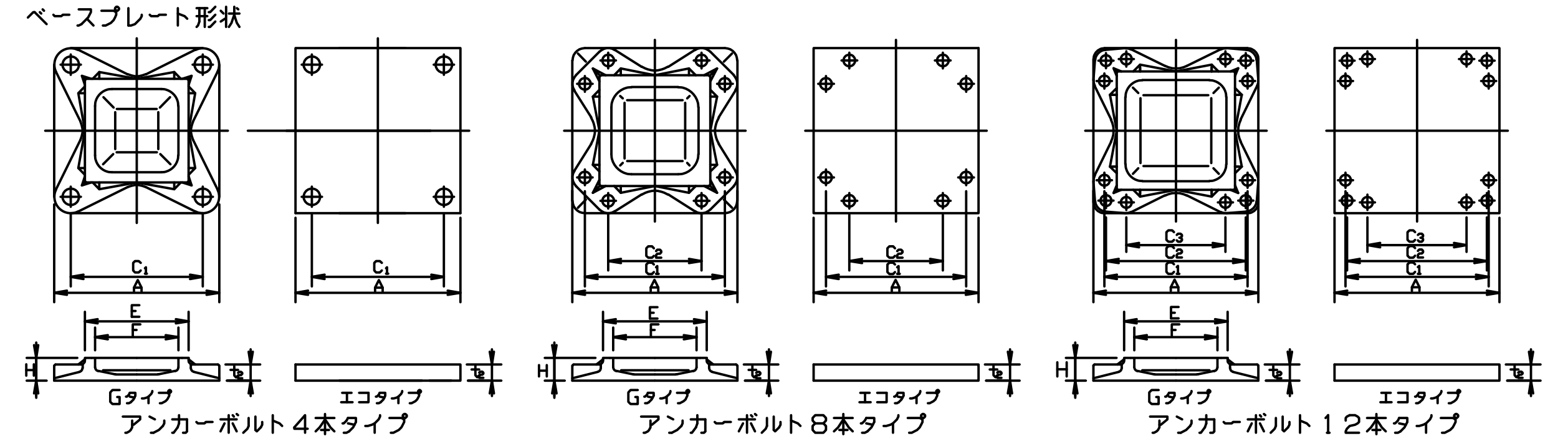

L,L1,h,hc,b寸法、柱形主筋の定着長さ(Lt)

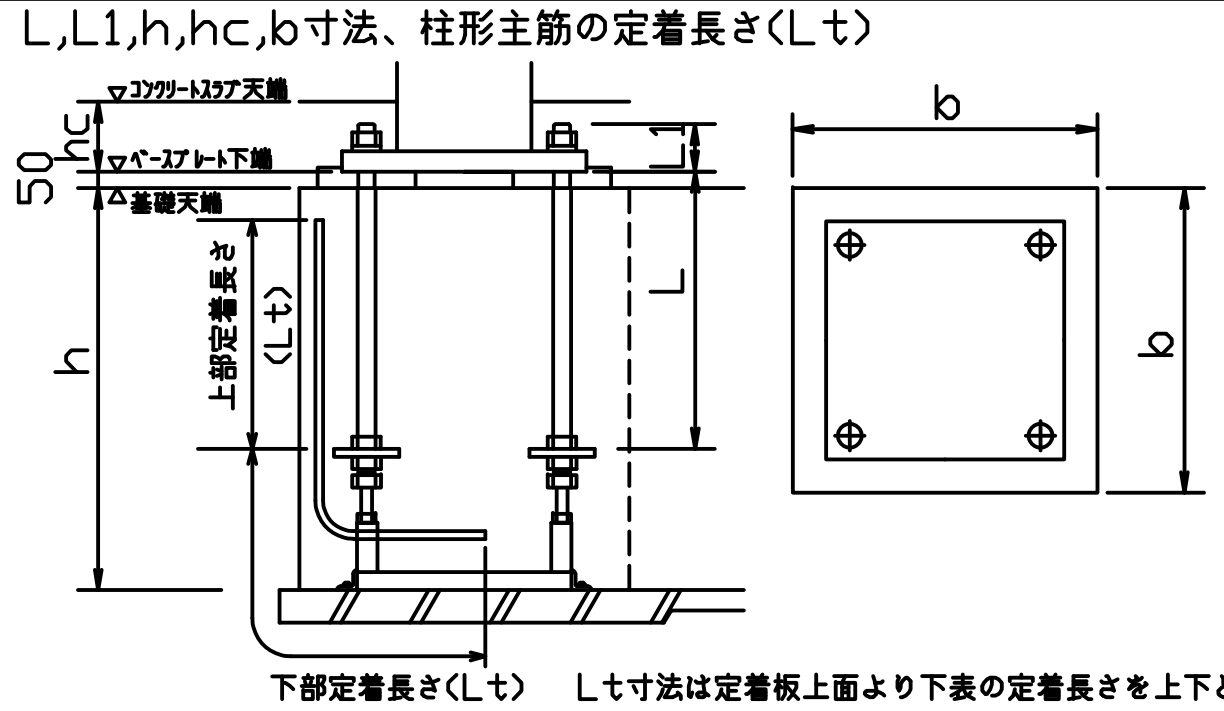

エコタイプはシングルナット仕様（コンクリートスラブに埋込）
Gタイプはダブルナット仕様(露出が標準)
注)表中のh寸法は杭がない場合です。
　杭がある場合は表中のh寸法に+100mm以上確保して下さい。
　Gタイプでコンクリートスラブに埋め込む場合、スラブ厚(hc寸法)は"L1寸法+最低40mm以上のかぶり"となる寸法を確保してください。

Lt寸法は定着板上面より下表の定着長さを上下とも確保してください。

採用		適用柱		ハイベースNEO型式		アンカーボルト	回転バネ定数 X10^{3}kN・m/rad	寸法 (mm)								質量(kg)			L (mm)	L1 (mm)	基礎天端～捨てコン天端	ベースプレート下端～コンクリートスラブ天端	基礎柱形の設計例(Fc24) ＜ 側・隅柱用 ＞							基礎柱形の設計例(Fc24) ＜ 中柱用（4方向から基礎梁が取り付く場合のみを示す。）＞						
																							Ⅰゾーン			Ⅱゾーン			鉄筋の定着長さ	Ⅰゾーン			Ⅱゾーン			鉄筋の定着長さ
柱符号	数量	柱サイズ	板厚範囲	エコタイプ	Gタイプ			A	C1	C2	C3	E	F	H	t_2	ベースプレート	部品	セット質量			h(mm)	hc(mm)	柱形 b (mm)	主筋量	帯筋	柱形 b (mm)	主筋量	帯筋	Lt(mm)	柱形 b (mm)	主筋量	帯筋	柱形 b (mm)	主筋量	帯筋	Lt(mm)
		□150	4.5~12	EB150-4-24		4-M24	14.0	290	210	-	-	-	-	-	25	17	14	31	400	80	550以上	120	500	8-D16	D13@150	500	16-D16	D13@150	210	500	8-D16	D13@150	500	16-D16	D13@150	210
		□175	4.5~12	EB175-4-24		4-M24	17.9	310	230	-	-	-	-	-	25	19	14	33	400	80	600以上	120	520	8-D16	D13@150	520	16-D16	D13@150	200	520	8-D16	D13@150	520	16-D16	D13@150	200
		□200	6~12	EB200-4 -24		4-M24	21.9	340	260	-	-	-	-	-	25	23	14	37	400	80	600以上	120	550	8-D16	D13@150	550	16-D16	D13@150	190	550	8-D16	D13@150	550	16-D16	D13@150	190
				-30		4-M30	35.4	360	270						32	33	23	56	400	102	600以上	150	570	8-D19	D13@150	570	16-D19	D13@150	300	570	8-D19	D13@150	570	16-D19	D13@150	300
				-36		4-M36	41.4	360	270						40	41	36	77	480	117	700以上	160	580	12-D19	D13@150	580	20-D19	D13@100	340	580	12-D19	D13@150	580	20-D19	D13@100	340
		□250	6~16	EB250-4 -24		4-M24	32.2	390	310	-	-	-	-	-	25	30	15	45	400	80	600以上	120	600	8-D19	D13@150	600	12-D19	D13@150	190	600	8-D19	D13@150	600	12-D19	D13@150	190
				-30		4-M30	51.3	410	320						32	43	23	66	400	102	600以上	150	610	8-D19	D13@150	610	16-D19	D13@150	280	610	8-D19	D13@150	610	16-D19	D13@150	280
				-36		4-M36	59.7	410	320						40	53	36	89	480	117	700以上	160	610	12-D19	D13@150	610	20-D19	D13@100	330	610	12-D19	D13@150	610	20-D19	D13@100	330
				EB250-8-30		8-M30	51.1	450	360	190					40	64	51	115	600	110	800以上	150	640	12-D22	D13@150	640	20-D22	D13@100	450	640	12-D22	D13@150	640	20-D22	D13@100	450
		□300	6~19	EB300-4 -30		4-M30	70.1	460	370	-	-	-	-	-	32	54	24	78	400	102	600以上	150	660	8-D19	D13@150	660	16-D19	D13@150	270	660	8-D19	D13@150	660	16-D19	D13@150	270
				-36		4-M36	82.9	460	370						40	67	37	104	480	117	700以上	160	660	12-D19	D13@100	660	20-D19	D13@100	330	660	12-D19	D13@100	660	20-D19	D13@100	330
				EB300-8 -30		8-M30	69.4	500	410	240					36	71	51	122	600	106	800以上	150	700	16-D22	D13@150	700	20-D22	D13@100	430	700	16-D22	D13@150	700	20-D22	D13@100	430
				-36		8-M36	84.0	510	420	220					44	90	82	172	720	121	900以上	170	720	16-D25	D13@150	720	24-D25	D13@100	590	720	16-D25	D13@150	720	24-D25	D13@100	590
		□350	9~22	EB350-4-30		4-M30	93.1	510	420	-	-	-	-	-	32	66	24	90	400	102	600以上	150	710	8-D19	D13@100	710	16-D19	D13@100	240	710	8-D19	D13@100	710	16-D19	D13@100	240
				EB350-8 -30		8-M30	89.5	550	460	290					36	86	52	138	600	106	800以上	150	750	16-D22	D13@150	750	20-D22	D13@150	470	750	16-D22	D13@150	750	20-D22	D13@150	470
				-36		8-M36	105	560	470	270					40	99	83	182	720	117	900以上	160	770	16-D25	D13@150	770	24-D25	D13@100	560	770	16-D25	D13@150	770	24-D25	D13@100	560
				-42		8-M42	133	590	480	260					48	132	131	263	840	138	1100以上	180	790	20-D25	D13@150	790	32-D25	D13@100	700	790	20-D25	D13@150	790	32-D25	D13@100	700
			9~25		GB350-4 -42	4-M42	128	550	440	-	-	356	280	75	50	107	72	179	840	145	1100以上	-	750	12-D25	D13@150	750	16-D25	D13@150	480	750	12-D25	D13@150	750	16-D25	D13@150	480
					-48	4-M48	156	590	460					90	61	142	113	255	960	168	1200以上	-	790	12-D25	D13@150	790	20-D25	D13@150	580	790	12-D25	D13@150	790	20-D25	D13@150	580
					GB350-8 -30	8-M30	150	540	450	280				55	28	77	52	129	600	95	800以上	-	740	16-D22	D13@150	740	20-D22	D13@150	470	740	16-D22	D13@150	740	20-D22	D13@150	470
					-36	8-M36	188	560	470	270				65	36	95	83	178	720	116	900以上	-	770	16-D25	D13@150	770	24-D25	D13@100	560	770	16-D25	D13@150	770	24-D25	D13@100	560
					-42	8-M42	216	590	480	260				70	45	118	131	249	840	140	1100以上	-	790	20-D25	D13@100	800	32-D25	D16@100	610	790	20-D25	D13@100	800	32-D25	D16@100	610
		□400	9~25	EB400-8 -30		8-M30	111	600	510	340	-	-	-	-	36	102	52	154	600	106	800以上	150	800	16-D22	D13@150	800	20-D22	D13@150	450	800	12-D22	D13@150	800	20-D22	D13@150	450
				-36		8-M36	127	610	520	320					40	117	83	200	720	117	900以上	160	820	16-D25	D13@100	820	24-D25	D13@100	540	820	12-D25	D13@100	820	24-D25	D13@100	540
				-42		8-M42	175	640	530	310					48	155	131	286	840	138	1100以上	180	840	20-D25	D13@100	840	32-D25	D13@100	700	840	20-D25	D13@100	840	32-D25	D13@100	700
			9~32		GB400-4 -42	4-M42	163	600	490	-	-	408	320	75	49	129	73	202	840	144	1100以上	-	810	12-D25	D13@100	810	16-D25	D13@100	400	810	12-D25	D13@100	810	16-D25	D13@100	400
					-48	4-M48	194	640	510					85	59	165	114	279	960	166	1200以上	-	840	12-D25	D13@100	840	20-D25	D13@100	500	840	12-D25	D13@100	840	20-D25	D13@100	500
					GB400-8 -36	8-M36	234	610	520	320				60	34	110	83	193	720	114	900以上	-	820	16-D25	D13@100	820	24-D25	D13@100	540	820	16-D25	D13@100	820	24-D25	D13@100	540
					-42	8-M42	282	640	530	310				70	42	136	131	267	840	137	1100以上	-	840	20-D25	D13@100	850	32-D25	D16@100	600	840	20-D25	D13@100	850	32-D25	D16@100	600
					-48	8-M48	321	680	550	300				80	52	176	211	387	960	159	1300以上	-	880	20-D29	D13@100	890	28-D29	D16@100	790	880	20-D29	D13@100	890	28-D29	D16@100	790
		□450	9~25	EB450-8 -36		8-M36	169	660	570	370	-	-	-	-	44	150	84	234	720	121	900以上	170	870	16-D25	D13@100	870	24-D25	D13@100	520	870	16-D25	D13@100	870	24-D25	D13@100	520
				-42		8-M42	199	690	580	360					48	180	132	312	840	138	1100以上	180	890	24-D25	D13@100	890	32-D25	D13@100	680	890	20-D25	D13@100	890	32-D25	D13@100	680
			9~36		GB450-4 -42	4-M42	199	650	540	-	-	458	360	75	48	153	73	226	840	143	1100以上	-	860	12-D25	D13@100	860	16-D25	D13@100	390	860	12-D25	D13@100	860	16-D25	D13@100	390
					-48	4-M48	236	690	560					85	58	192	116	308	960	165	1200以上	-	890	12-D25	D13@100	890	20-D25	D13@100	480	890	12-D25	D13@100	890	20-D25	D13@100	480
					GB450-8 -36	8-M36	296	660	570	370				60	32	130	84	214	720	112	900以上	-	870	16-D25	D13@100	870	24-D25	D13@100	520	870	16-D25	D13@100	870	24-D25	D13@100	520
					-42	8-M42	348	690	580	360				65	40	158	132	290	840	135	1100以上	-	890	24-D25	D13@100	890	32-D25	D13@100	680	890	20-D25	D13@100	890	32-D25	D13@100	680
					-48	8-M48	413	730	600	350				75	49	196	213	409	960	156	1300以上	-	930	20-D29	D13@100	940	28-D29	D16@100	770	930	20-D29	D13@100	940	28-D29	D16@100	770
		□500	9~28	EB500-8 -36		8-M36	210	710	620	420	-	-	-	-	44	173	89	262	720	121	900以上	170	950	16-D25	D13@100	950	24-D25	D13@100	510	950	12-D25	D13@100	950	24-D25	D13@100	510
				-42		8-M42	238	740	630	410					48	207	133	340	840	138	1100以上	180	950	24-D25	D13@100	950	32-D25	D13@100	660	950	20-D25	D13@100	950	32-D25	D13@100	660
				EB500-12-42		12-M42	396	740	630	600	350				60	258	197	455	840	150	1100以上	190	950	28-D25	4-D16@100	1050	44-D25	4-D16@100	600	950	20-D25	4-D16@100	1050	44-D25	4-D16@100	600
			9~40		GB500-4 -42	4-M42	244	700	590	-	-	508	400	80	47	183	74	257	840	142	1100以上	-	910	12-D25	D13@100	910	16-D25	D13@100	390	910	12-D25	D13@100	910	16-D25	D13@100	390
					-48	4-M48	290	740	610					90	57	226	127	353	960	164	1200以上	-	950	12-D25	D13@100	950	20-D25	D13@100	470	950	12-D25	D13@100	950	20-D25	D13@100	470
					GB500-8 -36	8-M36	354	710	620	420				65	30	154	89	243	720	110	900以上	-	950	16-D25	D13@100	950	24-D25	D13@100	510	950	16-D25	D13@100	950	24-D25	D13@100	510
					-42	8-M42	421	740	630	410				70	37	181	133	314	840	132	1100以上	-	950	20-D25	D13@100	950	32-D25	D13@100	660	950	20-D25	D13@100	950	32-D25	D13@100	660
					-48	8-M48	489	780	650	400				80	46	225	215	440	960	153	1300以上	-	1000	20-D29	D13@100	1000	28-D29	D16@100	740	1000	20-D29	D13@100	1000	28-D29	D16@100	740
					-64	8-M64	659	850	690	390				105	68	346	464	810	1280	210	1600以上	-	1100	32-D29	D16@100	1150	48-D29	D16@75	1100	1100	28-D29	D16@100	1150	48-D29	D16@75	1100
					GB500-12 -48	12-M48	695	780	650	610	320			90	57	265	304	569	960	164	1300以上	-	1000	24-D29	4-D16@100	1100	40-D29	4-D16@100	760	1000	16-D29	4-D16@100	1100	40-D29	4-D16@100	760
					-56	12-M56	771	810	670	630	300			105	72	342	455	797	1120	195	1450以上	-	1050	32-D29	4-D16@100	1500	56-D29	4-D16@100	980	1050	24-D29	4-D16@100	1500	56-D29	4-D16@100	980
		□550	9~28	EB550-8-42		8-M42	317	800	690	470	-	-	-	-	48	242	133	375	840	138	1100以上	180	1000	24-D25	D13@100	1000	32-D25	D13@100	650	1000	20-D25	D13@100	1000	32-D25	D13@100	650
				EB550-12-42		12-M42	475	790	680	650	400				60	294	198	492	840	150	1100以上	190	1000	28-D25	4-D16@100	1050	44-D25	4-D16@100	600	1000	20-D25	4-D16@100	1050	44-D25	4-D16@100	600
			9~40		GB550-4 -48	4-M48	339	790	660	-	-	558	450	90	56	257	129	386	960	163	1200以上	-	1000	12-D25	D16@150	1000	20-D25	D16@150	460	1000	12-D25	D16@150	1000	20-D25	D16@150	460
					-56	4-M56	408	820	680					100	69	308	187	495	1120	192	1350以上	-	1050	16-D25	D16@150	1050	28-D25	D16@150	580	1050	16-D25	D16@150	1050	28-D25	D16@150	580
					GB550-8 -36	8-M36	419	760	670	470				65	29	180	90	270	720	109	900以上	-	1000	16-D25	D13@100	1000	24-D25	D13@100	500	1000	16-D25	D13@100	1000	24-D25	D13@100	500
					-42	8-M42	498	790	680	460				70	36	207	133	340	840	131	1100以上	-	1000	24-D25	D13@100	1000	32-D25	D13@100	650	1000	20-D25	D13@100	1000	32-D25	D13@100	650
					-48	8-M48	580	830	700	450				75	45	250	217	467	960	152	1300以上	-	1050	20-D29	D16@150	1050	28-D29	D16@150	820	1050	20-D29	D16@150	1050	28-D29	D16@150	820
					-64	8-M64	806	900	740	440				95	65	367	467	834	1280	207	1600以上	-	1150	32-D29	D16@100	1150	48-D29	D16@75	1100	1150	28-D29	D16@100	1150	48-D29	D16@75	1100
					GB550-12 -48	12-M48	817	830	700	660	370			85	55	288	306	594	960	162	1300以上	-	1050	24-D29	4-D16@100	1100	40-D29	4-D16@100	760	1050	20-D29	4-D16@100	1100	40-D29	4-D16@100	760
					-56	12-M56	923	860	720	680	350			100	69	366	458	824	1120	192	1450以上	-	1100	32-D29	4-D16@100	1500	56-D29	4-D16@100	980	1100	24-D29	4-D16@100	1500	56-D29	4-D16@100	980

鉄筋はD13,D16はSD295,D19,D22,D25はSD345,D29はSD390をご採用ください。　表中に無いサイズについても対応可能です。センクシアに問い合わせ下さい。

注 1）Ⅰ、Ⅱゾーン分けについてはハイベースNEO工法設計ハンドブックの各型式の耐力線図を参照下さい。
注 2)上記表内の〈中柱用〉とは、4方向から基礎梁が取り付いた状態を示します。この条件を満たさない状態については、〈側・隅柱用〉を御採用下さい。
注 3)表中の鉄筋量は基礎立上がりのない場合（基礎梁天端と基礎柱形天端が一致する場合）の設計例です。立上がりがある場合、独立基礎の場合は、ハイベースNEO工法設計ハンドブックに従い、日本建築学会等の規準・指針に準拠した設計を行って下さい。
注 4)〈中柱用〉の鉄筋量は、基礎梁内のあばら筋を□450以下はD10@250、□500以上はD13@250として算定しています。あばら筋断面積がこれよりも小さくなる場合は〈側・隅柱用〉の鉄筋量として下さい。
注 5)部品の質量はアンカーボルト部品と形板を合わせた質量です。

センクシア株式会社　URL https://www.senqcia.co.jp/
本社 TEL 03-4214-1932　関東 TEL 027-322-9411　関西 TEL 06-6395-2133
札幌 TEL 011-708-1177　中部 TEL 052-582-3356　中四国TEL 082-240-1630
東北 TEL 022-213-5595　北陸 TEL 076-233-5260　九州 TEL 092-452-0341

横浜　連絡先削除

2021/8

ハイベースNE□工法　各種寸法及び基礎柱形設計例（Fc27の場合）
〈角形鋼管柱用 □150～□550〉

（ハイベースNE□工法Gタイプは、S造及びCFT造に適用）大臣認定 MSTL-0404,0180(Gタイプ用ベースプレート) MBLT-0042～0046(アンカーボルト)

（ハイベースNE□工法エコタイプは、S造に適用） BCJ評定 BCJ評定-ST0058（Gタイプ） BCJ評定-ST0059（エコタイプ）

本工法の設計・施工は、鋼構造設計規準、鉄骨工事技術指針、建築工事標準仕様書ＪＡＳＳ６鉄骨工事、建築工事標準仕様書・同解説ＪＡＳＳ５鉄筋コンクリート工事、およびハイベースNE□工法設計ハンドブックに準拠する。

2021/8

型式表示例

エコタイプ：EB350-8-36
Gタイプ　：GB500-8-42
- アンカーボルト径
- アンカーボルト本数
- 柱外形寸法
- 角形鋼管柱用

・ハイベースNE□工法
（角形鋼管柱用□150～□550）

ベースプレート形状

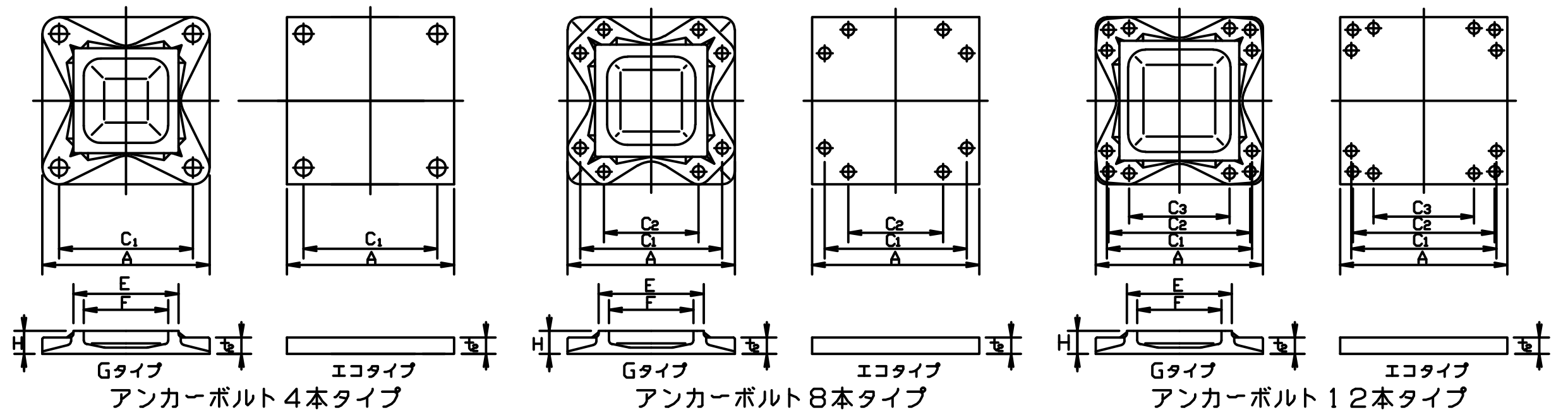

L,L1,h,hc,b寸法、柱形主筋の定着長さ(Lt)

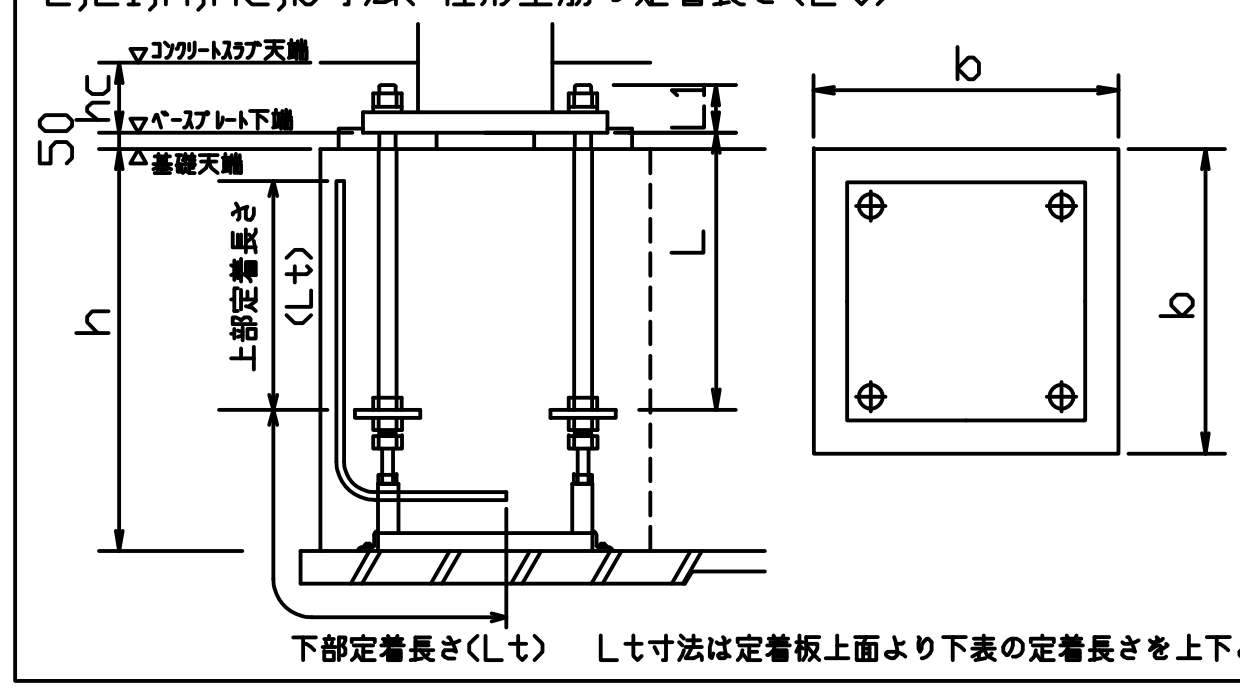

エコタイプはシングルナット仕様（コンクリートスラブに埋込）
Gタイプはダブルナット仕様(露出が標準)
注)表中のh寸法は杭がない場合です。
杭がある場合は表中のh寸法に+100mm以上確保して下さい。
Gタイプでコンクリートスラブに埋め込む場合、スラブ厚(hc寸法)は"L1寸法+最低40mm以上のかぶり"となる寸法を確保してください。

Lt寸法は定着板上面より下表の定着長さを上下とも確保してください。

採用		適用柱		ハイベースNE□型式		アンカーボルト	回転バネ定数	寸法 (mm)								質量(kg)			L	L1	基礎天端~捨てコン天端	ベースプレート下端~コンクリートスラブ天端	基礎柱形の設計例(Fc27) < 側・隅柱用 > Ⅰゾーン			Ⅱゾーン			鉄筋の定着長さ	基礎柱形の設計例(Fc27) < 中柱用(4方向から基礎梁が取り付く場合のみを示す。)> Ⅰゾーン			Ⅱゾーン			鉄筋の定着長さ
柱符号	数量	柱サイズ	板厚範囲	エコタイプ	Gタイプ		X10³kN・m/rad	A	C1	C2	C3	E	F	H	t2	ベースプレート	部品	セット質量	(mm)	(mm)	h(mm)	hc(mm)	柱形 b (mm)	主筋量	帯筋	柱形 b (mm)	主筋量	帯筋	Lt(mm)	柱形 b (mm)	主筋量	帯筋	柱形 b (mm)	主筋量	帯筋	Lt(mm)
		□150	4.5~12	EB150-4-24		4-M24	14.0	290	210	−	−	−	−	−	25	17	14	31	400	80	550以上	120	500	8-D16	D13@150	500	16-D16	D13@150	200	500	8-D16	D13@150	500	16-D16	D13@150	200
		□175	4.5~12	EB175-4-24		4-M24	17.9	310	230	−	−	−	−	−	25	19	14	33	400	80	600以上	120	520	8-D16	D13@150	520	16-D16	D13@150	190	520	8-D16	D13@150	520	16-D16	D13@150	190
		□200	6~12	EB200-4 -24		4-M24	21.9	340	260	−	−	−	−	−	25	23	14	37	400	80	600以上	120	550	8-D16	D13@150	550	16-D16	D13@150	190	550	8-D16	D13@150	550	16-D16	D13@150	190
				-30		4-M30	35.4	360	270						32	33	23	56	400	102	600以上	150	570	8-D19	D13@150	570	16-D19	D13@150	290	570	8-D19	D13@150	570	16-D19	D13@150	290
				-36		4-M36	41.4	360	270						40	41	36	77	480	117	700以上	160	580	12-D19	D13@150	580	20-D19	D13@100	330	580	12-D19	D13@150	580	20-D19	D13@100	330
		□250	6~16	EB250-4 -24		4-M24	32.2	390	310	−	−	−	−	−	25	30	15	45	400	80	600以上	120	600	8-D19	D13@150	600	12-D19	D13@150	180	600	8-D19	D13@150	600	12-D19	D13@150	180
				-30		4-M30	51.3	410	320						32	43	23	66	400	102	600以上	150	610	8-D19	D13@150	610	16-D19	D13@150	270	610	8-D19	D13@150	610	16-D19	D13@150	270
				-36		4-M36	59.7	410	320						40	53	36	89	480	117	700以上	160	610	12-D19	D13@150	610	20-D19	D13@100	320	610	12-D19	D13@150	610	20-D19	D13@100	320
				EB250-8-30		8-M30	51.1	450	360	190					40	64	51	115	600	110	800以上	150	640	12-D22	D13@150	640	20-D22	D13@100	430	640	12-D22	D13@150	640	20-D22	D13@100	430
		□300	6~19	EB300-4 -30		4-M30	70.1	460	370	−	−	−	−	−	32	54	24	78	400	102	600以上	150	660	8-D19	D13@150	660	16-D19	D13@150	260	660	8-D19	D13@150	660	16-D19	D13@150	260
				-36		4-M36	82.9	460	370						40	67	37	104	480	117	700以上	160	660	12-D19	D13@100	660	20-D19	D13@100	310	660	12-D19	D13@100	660	20-D19	D13@100	310
				EB300-8 -30		8-M30	69.4	500	410	240					36	71	51	122	600	106	800以上	150	700	16-D22	D13@150	700	20-D22	D13@100	410	700	16-D22	D13@150	700	20-D22	D13@100	410
				-36		8-M36	84.0	510	420	220					44	90	82	172	720	121	900以上	170	720	16-D25	D13@150	720	24-D25	D13@100	560	720	16-D25	D13@150	720	24-D25	D13@100	560
		□350	9~22	EB350-4-30		4-M30	93.1	510	420	−	−	−	−	−	32	66	24	90	400	102	600以上	150	710	8-D19	D13@100	710	16-D19	D13@100	230	710	8-D19	D13@100	710	16-D19	D13@100	230
				EB350-8 -30		8-M30	89.5	550	460	290					36	86	52	138	600	106	800以上	150	750	16-D22	D13@150	750	20-D22	D13@150	440	750	16-D22	D13@150	750	20-D22	D13@150	440
				-36		8-M36	105	560	470	270					40	99	83	182	720	117	900以上	160	770	16-D25	D13@150	770	24-D25	D13@100	540	770	16-D25	D13@150	770	24-D25	D13@100	540
				-42		8-M42	133	590	480	260					48	132	131	263	840	138	1100以上	180	790	20-D25	D13@150	790	32-D25	D13@100	670	790	20-D25	D13@150	790	32-D25	D13@100	670
			9~25		GB350-4 -42	4-M42	128	550	440	−	−	356	280	75	50	107	72	179	840	145	1100以上	−	750	12-D25	D13@150	750	16-D25	D13@150	460	750	12-D25	D13@150	750	16-D25	D13@150	460
					-48	4-M48	156	590	460					90	61	142	113	255	960	168	1200以上	−	790	12-D25	D13@150	790	20-D25	D13@150	560	790	12-D25	D13@150	790	20-D25	D13@150	560
					GB350-8 -30	8-M30	150	540	450	280				55	28	77	52	129	600	95	800以上	−	740	16-D22	D13@150	740	20-D22	D13@150	450	740	16-D22	D13@150	740	20-D22	D13@150	450
					-36	8-M36	188	560	470	270				65	36	95	83	178	720	116	900以上	−	770	16-D25	D13@150	770	24-D25	D13@100	540	770	16-D25	D13@150	770	24-D25	D13@100	540
					-42	8-M42	216	590	480	260				70	45	118	131	249	840	140	1100以上	−	790	20-D25	D13@100	800	32-D25	D16@100	580	790	20-D25	D13@100	800	32-D25	D16@100	580
		□400	9~25	EB400-8 -30		8-M30	111	600	510	340	−	−	−	−	36	102	52	154	600	106	800以上	150	800	16-D22	D13@150	800	20-D22	D13@150	420	800	12-D22	D13@150	800	20-D22	D13@150	420
				-36		8-M36	127	610	520	320					40	117	83	200	720	117	900以上	160	820	16-D25	D13@100	820	24-D25	D13@100	520	820	12-D25	D13@100	820	24-D25	D13@100	520
				-42		8-M42	175	640	530	310					48	155	131	286	840	138	1100以上	180	840	20-D25	D13@100	840	32-D25	D13@100	670	840	20-D25	D13@100	840	32-D25	D13@100	670
			9~32		GB400-4 -42	4-M42	163	600	490	−	−	408	320	75	49	129	73	202	840	144	1100以上	−	810	12-D25	D13@100	810	16-D25	D13@100	380	810	12-D25	D13@100	810	16-D25	D13@100	380
					-48	4-M48	194	640	510					85	59	165	114	279	960	166	1200以上	−	840	12-D25	D13@100	840	20-D25	D13@100	470	840	12-D25	D13@100	840	20-D25	D13@100	470
					GB400-8 -36	8-M36	234	610	520	320				60	34	110	83	193	720	114	900以上	−	820	16-D25	D13@100	820	24-D25	D13@100	520	820	16-D25	D13@100	820	24-D25	D13@100	520
					-42	8-M42	282	640	530	310				70	42	136	131	267	840	137	1100以上	−	840	20-D25	D13@100	850	32-D25	D16@100	570	840	20-D25	D13@100	850	32-D25	D16@100	570
					-48	8-M48	321	680	550	300				80	52	176	211	387	960	159	1300以上	−	880	20-D29	D13@100	890	28-D29	D16@100	750	880	20-D29	D13@100	890	28-D29	D16@100	750
		□450	9~25	EB450-8 -36		8-M36	169	660	570	370	−	−	−	−	44	150	84	234	720	121	900以上	170	870	16-D25	D13@100	870	24-D25	D13@100	500	870	16-D25	D13@100	870	24-D25	D13@100	500
				-42		8-M42	199	690	580	360					48	180	132	312	840	138	1100以上	180	890	24-D25	D13@100	890	32-D25	D13@100	650	890	20-D25	D13@100	890	32-D25	D13@100	650
			9~36		GB450-4 -42	4-M42	199	650	540	−	−	458	360	75	48	153	73	226	840	143	1100以上	−	860	12-D25	D13@100	860	16-D25	D13@100	380	860	12-D25	D13@100	860	16-D25	D13@100	380
					-48	4-M48	236	690	560					85	58	192	116	308	960	165	1200以上	−	890	12-D25	D13@100	890	20-D25	D13@100	460	890	12-D25	D13@100	890	20-D25	D13@100	460
					GB450-8 -36	8-M36	296	660	570	370				60	32	130	84	214	720	112	900以上	−	870	16-D25	D13@100	870	24-D25	D13@100	500	870	16-D25	D13@100	870	24-D25	D13@100	500
					-42	8-M42	348	690	580	360				65	40	158	132	290	840	135	1100以上	−	890	24-D25	D13@100	890	32-D25	D13@100	650	890	20-D25	D13@100	890	32-D25	D13@100	650
					-48	8-M48	413	730	600	350				75	49	196	213	409	960	156	1300以上	−	930	20-D29	D13@100	940	28-D29	D16@100	730	930	20-D29	D13@100	940	28-D29	D16@100	730
		□500	9~28	EB500-8 -36		8-M36	210	710	620	420	−	−	−	−	44	173	89	262	720	121	900以上	170	950	16-D25	D13@100	950	24-D25	D13@100	480	950	12-D25	D13@100	950	24-D25	D13@100	480
				-42		8-M42	238	740	630	410					48	207	133	340	840	138	1100以上	180	950	24-D25	D13@100	950	32-D25	D13@100	630	950	20-D25	D13@100	950	32-D25	D13@100	630
				EB500-12-42		12-M42	396	740	630	600	350				60	258	197	455	840	150	1100以上	190	950	28-D25	4-D16@100	1050	44-D25	4-D16@100	580	950	20-D25	4-D16@100	1050	44-D25	4-D16@100	580
			9~40		GB500-4 -42	4-M42	244	700	590	−	−	508	400	80	47	183	74	257	840	142	1100以上	−	910	12-D25	D13@100	910	16-D25	D13@100	370	910	12-D25	D13@100	910	16-D25	D13@100	370
					-48	4-M48	290	740	610					90	57	226	127	353	960	164	1200以上	−	950	12-D25	D13@100	950	20-D25	D13@100	450	950	12-D25	D13@100	950	20-D25	D13@100	450
					GB500-8 -36	8-M36	354	710	620	420				65	30	154	89	243	720	110	900以上	−	950	16-D25	D13@100	950	24-D25	D13@100	480	950	16-D25	D13@100	950	24-D25	D13@100	480
					-42	8-M42	421	740	630	410				70	37	181	133	314	840	132	1100以上	−	950	20-D25	D13@100	950	32-D25	D13@100	630	950	20-D25	D13@100	950	32-D25	D13@100	630
					-48	8-M48	489	780	650	400				80	46	225	215	440	960	153	1300以上	−	1000	20-D29	D13@100	1000	28-D29	D16@100	710	1000	20-D29	D13@100	1000	28-D29	D16@100	710
					-64	8-M64	659	850	690	390				105	68	346	464	810	1280	210	1600以上	−	1100	32-D29	D16@100	1150	48-D29	D16@75	1050	1100	28-D29	D16@100	1150	48-D29	D16@75	1050
					GB500-12 -48	12-M48	695	780	650	610	320			90	57	265	304	569	960	164	1300以上	−	1000	24-D29	4-D16@100	1100	40-D29	4-D16@100	730	1000	16-D29	4-D16@100	1100	40-D29	4-D16@100	730
					-56	12-M56	771	810	670	630	300			105	72	342	455	797	1120	195	1450以上	−	1050	32-D29	4-D16@100	1500	56-D29	4-D16@100	940	1050	24-D29	4-D16@100	1500	56-D29	4-D16@100	940
		□550	9~28	EB550-8-42		8-M42	317	800	690	470	−	−	−	−	48	242	133	375	840	138	1100以上	180	1000	24-D25	D13@100	1000	32-D25	D13@100	620	1000	20-D25	D13@100	1000	32-D25	D13@100	620
				EB550-12-42		12-M42	475	790	680	650	400				60	294	198	492	840	150	1100以上	190	1000	28-D25	4-D16@100	1050	44-D25	4-D16@100	580	1000	20-D25	4-D16@100	1050	44-D25	4-D16@100	580
			9~40		GB550-4 -48	4-M48	339	790	660	−	−	558	450	90	56	257	129	386	960	163	1200以上	−	1000	12-D25	D16@150	1000	20-D25	D16@150	440	1000	12-D25	D16@150	1000	20-D25	D16@150	440
					-56	4-M56	408	820	680					100	69	308	187	495	1120	192	1350以上	−	1050	16-D25	D16@150	1050	28-D25	D16@150	550	1050	16-D25	D16@150	1050	28-D25	D16@150	550
					GB550-8 -36	8-M36	419	760	670	470				65	29	180	90	270	720	109	900以上	−	1000	16-D25	D13@100	1000	24-D25	D13@100	470	1000	16-D25	D13@100	1000	24-D25	D13@100	470
					-42	8-M42	498	790	680	460				70	36	207	133	340	840	131	1100以上	−	1000	24-D25	D13@100	1000	32-D25	D13@100	620	1000	20-D25	D13@100	1000	32-D25	D13@100	620
					-48	8-M48	580	830	700	450				75	45	250	217	467	960	152	1300以上	−	1050	20-D29	D16@150	1050	28-D29	D16@150	790	1050	20-D29	D16@150	1050	28-D29	D16@150	790
					-64	8-M64	806	900	740	440				95	65	367	467	834	1280	207	1600以上	−	1150	32-D29	D16@100	1150	48-D29	D16@75	1050	1150	28-D29	D16@100	1150	48-D29	D16@75	1050
					GB550-12 -48	12-M48	817	830	700	660	370			85	55	288	306	594	960	162	1300以上	−	1050	24-D29	4-D16@100	1100	40-D29	4-D16@100	730	1050	20-D29	4-D16@100	1100	40-D29	4-D16@100	730
					-56	12-M56	923	860	720	680	350			100	69	366	458	824	1120	192	1450以上	−	1100	32-D29	4-D16@100	1500	56-D29	4-D16@100	940	1100	24-D29	4-D16@100	1500	56-D29	4-D16@100	940

鉄筋はD13,D16はSD295,D19,D22,D25はSD345,D29はSD390をご採用ください。　表中に無いサイズについても対応可能です。センクシアに問い合わせ下さい。
注 1）Ⅰ、Ⅱゾーン分けについてはハイベースNE□工法設計ハンドブックの各型式の耐力線図を参照下さい。
注 2)上記表内の〈中柱用〉とは、4方向から基礎梁が取り付いた状態を示します。この条件を満たさない状態については、〈側・隅柱用〉を御採用下さい。
注 3)表中の鉄筋量は基礎立上がりのない場合（基礎梁天端と基礎柱形天端が一致する場合）の設計例です。立上がりがある場合、独立基礎の場合は、ハイベースNE□工法設計ハンドブックに従い、日本建築学会等の規準・指針に準拠した設計を行って下さい。
注 4)〈中柱用〉の鉄筋量は、基礎梁内のあばら筋を□450以下はD10@250、□500以上はD13@250として算定しています。あばら筋断面積がこれよりも小さくなる場合は〈側・隅柱用〉の鉄筋量として下さい。
注 5)部品の質量はアンカーボルト部品と形板を合わせた質量です。

センクシア株式会社　URL https://www.senqcia.co.jp/
本社 TEL 03-4214-1932　関東 TEL 027-322-9411　関西 TEL 06-6395-2133
札幌 TEL 011-708-1177　中部 TEL 052-582-3356　中四国TEL 082-240-1630
東北 TEL 022-213-5595　北陸 TEL 076-233-5260　九州 TEL 092-452-0341

横浜　連絡先削除

2021/8

ハイベースNE□工法　各種寸法及び基礎柱形設計例（Fc21の場合）〈角形鋼管柱用 □600～□1200〉

（ハイベースNE□工法Gタイプは、S造及びCFT造に適用）大臣認定 MSTL-0404,0180〈Gタイプ用ベースプレート〉 MBLT-0042～0046〈アンカーボルト〉

BCJ評定 BCJ評定-ST0058（Gタイプ）

本工法の設計・施工は、鋼構造設計規準、鉄骨工事技術指針、建築工事標準仕様書ＪＡＳＳ６鉄骨工事、建築工事標準仕様書・同解説ＪＡＳＳ５鉄筋コンクリート工事、およびハイベースNE□工法設計ハンドブックに準拠する。

2021/8

型式表示例

Gタイプ ：GB600-8-42
- 42：アンカーボルト径
- 8：アンカーボルト本数
- 600：柱外形寸法
- GB：角形鋼管柱用

ベースプレート形状

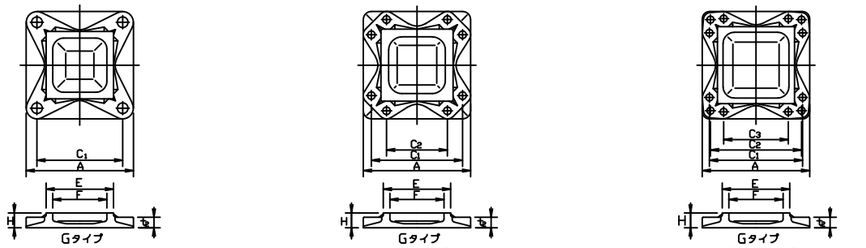

アンカーボルト４本タイプ　アンカーボルト８本タイプ　アンカーボルト１２本タイプ

L,L1,h,hc,b寸法、柱形主筋の定着長さ(Lt)

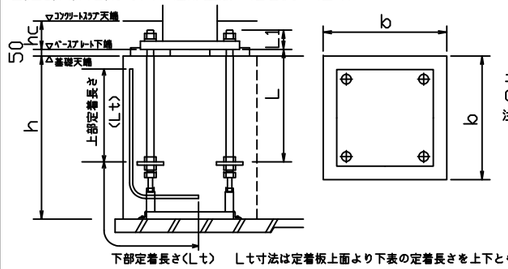

エコタイプはシングルナット仕様（コンクリートスラブに埋込）
Gタイプはダブルナット仕様(露出が標準)
注)表中のh寸法は杭がない場合です。
杭がある場合は表中のh寸法に+100mm以上確保して下さい。
Gタイプでコンクリートスラブに埋め込む場合、スラブ厚(hc寸法)は"L1寸法+最低40mm以上のかぶり"となる寸法を確保してください。

Lt寸法は定着板上面より下表の定着長さを上下とも確保してください。

◦ハイベースNE□工法
（角形鋼管柱用□600～□1200）

採用		適用柱		ハイベースNE□型式		アンカーボルト	回転バネ定数	寸法（mm）								質量（kg）			L (mm)	L1 (mm)	基礎天端～梁下コン天端	インサート端～スラブ下コン天端	基礎柱形の設計例(Fc21) 〈側・隅柱用〉							基礎柱形の設計例(Fc21) 〈中柱用（4方向から基礎梁が取り付く場合のみを示す。）〉						
																							Iゾーン			Iゾーン			鉄筋の定着長さ	Iゾーン			Iゾーン			鉄筋の定着長さ
柱符号	数量	柱サイズ	板厚範囲	エコタイプ	Gタイプ				A	C1	C2	C3	E	F	H	t_2	ベースプレート	部品	セット質量			h(mm)	hc(mm)	柱形 b (mm)	主筋量	帯筋	柱形 b (mm)	主筋量	帯筋	Lt(mm)	柱形 b (mm)	主筋量	帯筋	柱形 b (mm)	主筋量	帯筋	Lt(mm)
		□600	9～40		GB600-8	-42	8-M42	598	840	730	510	–	610	500	70	35	238	134	372	840	130	1100以上	–	1050	24-D25	D13@100	1050	32-D25	D13@100	670	1050	20-D25	D13@100	1050	32-D25	D13@100	670
						-48	8-M48	682	880	750	500				75	43	284	219	503	960	150	1300以上	–	1100	20-D29	D16@150	1100	28-D29	D16@150	860	1100	20-D29	D16@150	1100	28-D29	D16@150	860
						-64	8-M64	987	960	800	500				95	64	417	470	887	1280	206	1600以上	–	1200	32-D29	D16@100	1200	48-D29	D16@75	1140	1200	28-D29	D16@100	1200	48-D29	D16@75	1140
					GB600-12	-48	12-M48	953	880	750	710	420			85	52	318	309	627	960	159	1300以上	–	1100	24-D29	4-D16@100	1100	40-D29	4-D16@100	790	1100	20-D29	4-D16@100	1100	40-D29	4-D16@100	790
						-56	12-M56	1140	910	770	730	400			100	66	408	460	868	1120	189	1450以上	–	1150	32-D29	4-D16@100	1500	56-D29	4-D16@100	1030	1150	28-D29	4-D16@100	1500	56-D29	4-D16@100	1030
						-64	12-M64	1240	950	790	740	370			110	80	499	667	1166	1280	222	1600以上	–	1150	44-D29	4-D16@100	1800	72-D29	4-D16@80	1190	1150	32-D29	4-D16@100	1800	72-D29	4-D16@80	1190
		□650	12～40		GB650-8	-42	8-M42	680	890	780	560	–	660	550	75	34	277	139	416	840	129	1100以上	–	1100	24-D25	D13@100	1100	32-D25	D13@100	660	1100	20-D25	D13@100	1100	32-D25	D13@100	660
						-48	8-M48	782	930	800	550				75	42	316	221	537	960	149	1300以上	–	1150	20-D29	D16@150	1150	28-D29	D16@150	840	1150	20-D29	D16@150	1150	28-D29	D16@150	840
						-56	8-M56	939	960	820	540				85	51	370	328	698	1120	174	1450以上	–	1200	28-D29	D13@100	1200	36-D29	D16@100	990	1200	24-D29	D13@100	1200	36-D29	D16@100	990
						-64	8-M64	1080	990	830	530				95	58	428	472	900	1280	200	1600以上	–	1200	32-D29	D16@100	1200	48-D29	D16@75	1140	1200	28-D29	D16@100	1200	48-D29	D16@75	1140
						-72	8-M72	1220	1020	850	520				105	69	498	698	1196	1440	227	1800以上	–	1300	40-D29	D16@100	1500	60-D29	D16@75	1340	1300	36-D29	D16@100	1500	60-D29	D16@75	1340
					GB650-12	-56	12-M56	1320	960	820	780	450			95	64	439	463	902	1120	187	1450以上	–	1200	36-D29	4-D16@100	1500	56-D29	4-D16@100	1030	1200	28-D29	4-D16@100	1500	56-D29	4-D16@100	1030
						-64	12-M64	1460	1000	840	790	420			110	77	536	670	1206	1280	219	1600以上	–	1200	44-D29	4-D16@100	1800	72-D29	4-D16@80	1190	1200	36-D29	4-D16@100	1800	72-D29	4-D16@80	1190
		□700	12～40		GB700-8	-42	8-M42	782	940	830	610	–	710	600	70	32	316	139	455	840	127	1100以上	–	1150	24-D25	D13@100	1150	32-D25	D13@100	640	1150	20-D25	D13@100	1150	32-D25	D13@100	640
						-48	8-M48	899	980	850	600				75	41	363	223	586	960	148	1300以上	–	1200	20-D29	D13@100	1200	28-D29	D13@100	830	1200	20-D29	D13@100	1200	28-D29	D13@100	830
						-56	8-M56	1070	1010	870	590				80	50	414	330	744	1120	173	1450以上	–	1250	28-D29	D16@150	1250	36-D29	D16@100	980	1250	24-D29	D16@150	1250	36-D29	D16@100	980
						-64	8-M64	1280	1050	890	590				95	58	489	475	964	1280	200	1600以上	–	1300	32-D29	D16@100	1300	48-D29	D16@75	1120	1300	32-D29	D16@100	1300	48-D29	D16@75	1120
						-72	8-M72	1430	1070	900	570				105	67	552	703	1255	1440	225	1800以上	–	1350	40-D29	D16@100	1500	60-D29	D16@75	1340	1350	36-D29	D16@100	1500	60-D29	D16@75	1340
					GB700-12	-56	12-M56	1490	1010	870	830	500			95	62	482	465	947	1120	185	1450以上	–	1250	36-D29	4-D16@100	1500	56-D29	4-D16@100	1030	1250	28-D29	4-D16@100	1500	56-D29	4-D16@100	1030
						-64	12-M64	1710	1050	890	840	470			105	74	572	673	1245	1280	216	1600以上	–	1300	44-D29	4-D16@80	1800	72-D29	4-D16@80	1190	1300	36-D29	4-D16@100	1800	72-D29	4-D16@80	1190
		□750	16～40		GB750-8-48		8-M48	1010	1030	900	650	–	760	650	85	39	415	225	640	960	146	1300以上	–	1250	20-D29	D16@150	1250	28-D29	D16@150	810	1250	20-D29	D16@150	1250	28-D29	D16@150	810
					GB750-12	-48	12-M48	1460	1030	900	860	570			85	47	437	316	753	960	154	1300以上	–	1250	28-D29	4-D16@100	1250	40-D29	4-D16@100	800	1250	20-D29	4-D16@100	1250	40-D29	4-D16@100	800
						-56	12-M56	1700	1060	920	880	550			90	60	510	468	978	1120	183	1450以上	–	1300	36-D29	4-D16@100	1500	56-D29	4-D16@100	1030	1300	32-D29	4-D16@100	1500	56-D29	4-D16@100	1030
						-64	12-M64	1980	1100	940	890	520			105	72	620	676	1296	1280	214	1600以上	–	1400	44-D29	4-D16@100	1800	72-D29	4-D16@80	1190	1400	36-D29	4-D16@100	1800	72-D29	4-D16@80	1190
						-72	12-M72	2110	1120	950	900	490			115	84	713	982	1695	1440	242	1800以上	–	1500	56-D29	4-D16@100	2400	88-D29	4-D16@80	1340	1500	48-D29	4-D16@100	2400	88-D29	4-D16@80	1340
		□800	16～40		GB800-8-56		8-M56	1380	1110	970	690	–	810	700	90	47	522	335	857	1120	170	1450以上	–	1350	28-D29	D16@100	1350	36-D29	D16@100	950	1350	24-D29	D16@100	1350	36-D29	D16@100	950
					GB800-12	-56	12-M56	1930	1110	970	930	600			90	58	556	471	1027	1120	181	1450以上	–	1350	36-D29	4-D16@100	1500	56-D29	4-D16@100	1030	1350	32-D29	4-D16@100	1500	56-D29	4-D16@100	1030
						-64	12-M64	2210	1150	990	940	570			100	70	662	679	1341	1280	212	1600以上	–	1500	44-D29	4-D16@100	1800	72-D29	4-D16@80	1190	1500	36-D29	4-D16@100	1800	72-D29	4-D16@80	1190
						-72	12-M72	2410	1170	1000	950	540			115	81	761	987	1748	1440	239	1800以上	–	1600	56-D29	4-D16@100	2400	88-D29	4-D16@80	1340	1600	48-D29	4-D16@100	2400	88-D29	4-D16@80	1340
		□850	16～40		GB850-12	-56	12-M56	2160	1160	1020	980	650	860	750	100	56	646	473	1119	1120	179	1450以上	–														
						-64	12-M64	2480	1200	1040	990	620			100	68	739	682	1421	1280	210	1600以上	–														
						-72	12-M72	2740	1220	1050	1000	590			110	79	833	992	1825	1440	237	1800以上	–														
		□900	16～40		GB900-12	-56	12-M56	2430	1210	1070	1030	700	910	800	105	55	719	476	1195	1120	178	1450以上	–														
						-64	12-M64	2770	1250	1090	1040	670			105	66	810	685	1495	1280	208	1600以上	–														
						-72	12-M72	3100	1270	1100	1050	640			110	77	898	996	1894	1440	235	1800以上	–														
		□950	16～40		GB950-12	-56	12-M56	2700	1260	1120	1080	750	960	850	110	54	796	479	1275	1120	177	1450以上	–														
						-64	12-M64	3000	1300	1140	1090	720			110	61	870	688	1558	1280	203	1600以上	–														
						-72	12-M72	3430	1320	1150	1100	690			110	75	967	1001	1968	1440	233	1800以上	–														
		□1000	16～40		GB1000-12	-56	12-M56	3020	1310	1170	1130	800	1010	900	115	52	888	481	1369	1120	175	1450以上	–														
						-64	12-M64	3390	1340	1180	1130	760			110	59	943	691	1634	1280	201	1600以上	–														
						-72	12-M72	3770	1340	1180	1130	720			115	66	985	1006	1991	1440	224	1800以上	–														
		□1050	16～40		GB1050-12	-64	12-M64	3730	1400	1240	1190	820	1060	950	120	62	1083	694	1777	1280	204	1600以上	–														
						-72	12-M72	4120	1420	1250	1200	790			120	71	1158	1011	2169	1440	229	1800以上	–														
		□1100	16～40		GB1100-12	-64	12-M64	4110	1450	1290	1240	870	1110	1000	125	60	1184	697	1881	1280	202	1600以上	–														
						-72	12-M72	4550	1470	1300	1250	840			125	70	1266	1016	2282	1440	228	1800以上	–														
		□1150	16～40		GB1150-12	-64	12-M64	4490	1500	1340	1290	920	1160	1050	130	59	1300	700	2000	1280	201	1600以上	–														
						-72	12-M72	5000	1520	1350	1300	890			130	68	1378	1020	2398	1440	226	1800以上	–														
		□1200	16～40		GB1200-12	-64	12-M64	4910	1550	1390	1340	970	1210	1100	135	58	1437	703	2140	1280	200	1600以上	–														
						-72	12-M72	5480	1570	1400	1350	940			135	67	1518	1025	2543	1440	225	1800以上	–														

柱サイズ□850～□1000の基礎柱形の設計例は、構造計算支援ソフト【ハイベース検討システム】にて確認してください。

柱サイズ□1050～□1200の基礎柱形の設計例は、センクシアにお問い合わせください。

鉄筋はD13,D16はSD295,D19,D22,D25はSD345,D29はSD390をご採用ください。 表中に無いサイズについても対応可能です。センクシアに問い合わせ下さい。

注 1）Ⅰ,Ⅱゾーン分けについてはハイベースNE□工法設計ハンドブックの各型式の耐力線図を参照下さい。
注 2）上記表内の〈中柱用〉とは、4方向から基礎梁が取り付いた状態を示します。この条件を満たさない状態については、〈側・隅柱用〉を御採用下さい。
注 3）表中の鉄筋量は基礎立上がりのない場合（基礎梁天端と基礎柱形天端が一致する場合）の設計例です。立上がりがある場合、独立基礎の場合は、ハイベースNE□工法設計ハンドブックに従い、日本建築学会等の規準・指針に準拠した設計を行って下さい。
注 4）〈中柱用〉の鉄筋量は、基礎梁内のあばら筋を□450以下はD10@250、□500以上はD13@250として算定しています。あばら筋断面積がこれよりも小さくなる場合は〈側・隅柱用〉の鉄筋量として下さい。
注 5）部品の質量はアンカーボルト部品と形板を合わせた質量です。

センクシア株式会社　URL https://www.senqcia.co.jp/

本社 TEL 03-4214-1932　関東 TEL 027-322-9411　関西 TEL 06-6395-2133
札幌 TEL 011-708-1177　中部 TEL 052-582-3356　中四国TEL 082-240-1630
東北 TEL 022-213-5595　北陸 TEL 076-233-5260　九州 TEL 092-452-0341

横浜　連絡先削除

2021/8

ハイベースNEⅡ工法　各種寸法及び基礎柱形設計例（Fc24の場合）　（ハイベースNEⅡ工法Gタイプは、S造及びCFT造に適用）
〈角形鋼管柱用 □600～□1200〉

大臣認定 MSTL-0404,0180（Gタイプ用ベースプレート）
MBLT-0042～0046（アンカーボルト）
BCJ評定 BCJ評定-ST0058（Gタイプ）

2021/8

本工法の設計・施工は、鋼構造設計規準、鉄骨工事技術指針、建築工事標準仕様書ＪＡＳＳ６鉄骨工事、建築工事標準仕様書・同解説ＪＡＳＳ５鉄筋コンクリート工事、およびハイベースNEⅡ工法設計ハンドブックに準拠する。

型式表示例

Gタイプ　：GB600-8-42
- 42：アンカーボルト径
- 8：アンカーボルト本数
- 600：柱外形寸法
- GB：角形鋼管柱用

・ハイベースNEⅡ工法
（角形鋼管柱用□600～□1200）

ベースプレート形状

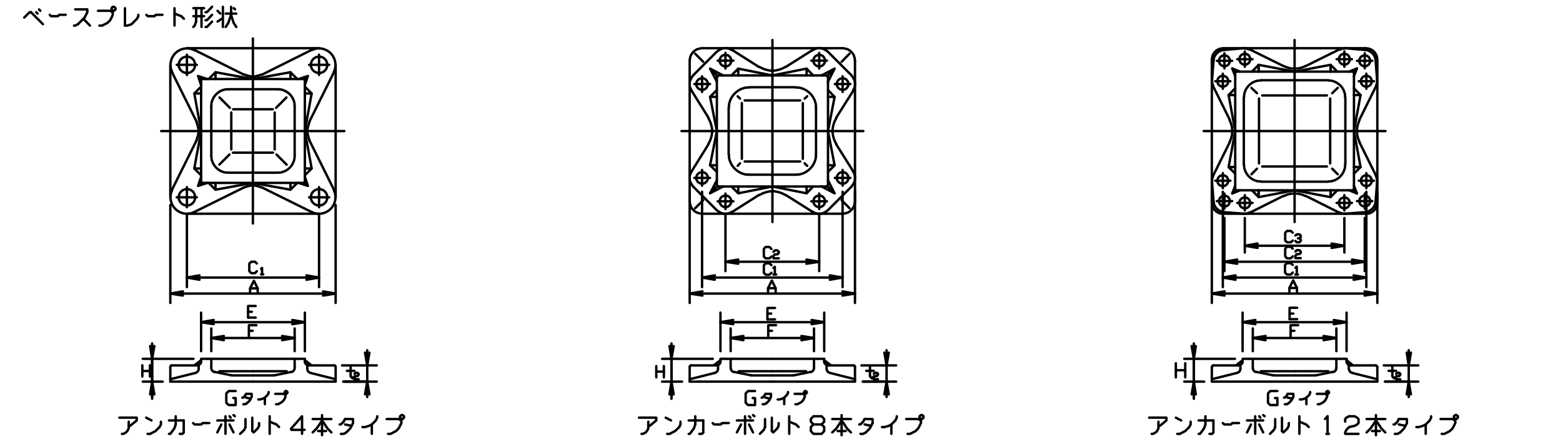

アンカーボルト４本タイプ　アンカーボルト８本タイプ　アンカーボルト１２本タイプ

L,L1,h,hc,b寸法、柱形主筋の定着長さ(Lt)

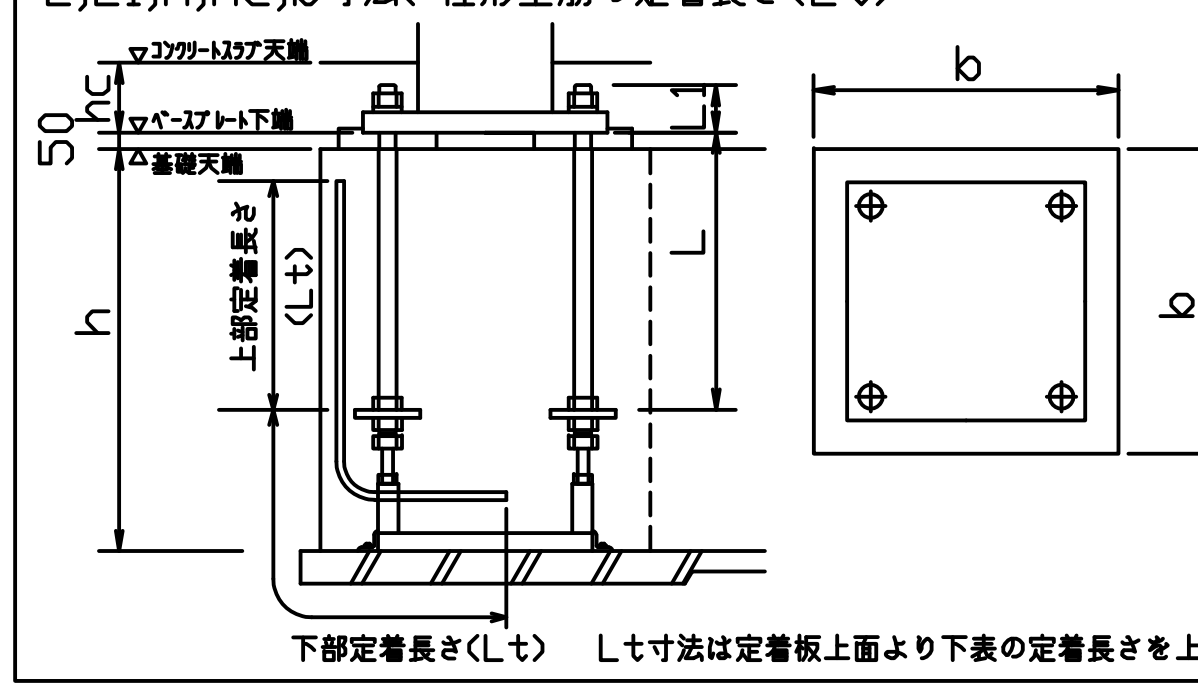

エコタイプはシングルナット仕様（コンクリートスラブに埋込）
Gタイプはダブルナット仕様(露出が標準)
注)表中のh寸法は杭がない場合です。
杭がある場合は表中のh寸法に+100mm以上確保して下さい。
Gタイプでコンクリートスラブに埋め込む場合、スラブ厚(hc寸法)は"L1寸法+最低40mm以上のかぶり"となる寸法を確保してください。

下部定着長さ(Lt)　Lt寸法は定着板上面より下表の定着長さを上下とも確保してください。

採用 柱符号	採用 数量	適用柱 柱サイズ	適用柱 板厚範囲	ハイベースNEⅡ型式 エコタイプ	ハイベースNEⅡ型式 Gタイプ		アンカーボルト	回転バネ定数 X10³kN・m/rad	寸法(mm) A	C1	C2	C3	E	F	H	t2	質量(kg) ベースプレート	部品	セット質量	L (mm)	L1 (mm)	基礎天端～捨てコン天端 h(mm)	ベースプレート下端～コンクリートスラブ天端 hc(mm)
		□600	9～40		GB600-8	-42	8-M42	598	840	730	510	-	610	500	70	35	238	134	372	840	130	1100以上	-
						-48	8-M48	682	880	750	500				75	43	284	219	503	960	150	1300以上	-
						-64	8-M64	987	960	800	500				95	64	417	470	887	1280	206	1600以上	-
					GB600-12	-48	12-M48	953	880	750	710	420			85	52	318	309	627	960	159	1300以上	-
						-56	12-M56	1140	910	770	730	400			100	66	408	460	868	1120	189	1450以上	-
						-64	12-M64	1240	950	790	740	370			110	80	499	667	1166	1280	222	1600以上	-
		□650	12～40		GB650-8	-42	8-M42	680	890	780	560	-	660	550	75	34	277	139	416	840	129	1100以上	-
						-48	8-M48	782	930	800	550				75	42	316	221	537	960	149	1300以上	-
						-56	8-M56	939	960	820	540				85	51	370	328	698	1120	174	1450以上	-
						-64	8-M64	1080	990	830	530				95	58	428	472	900	1280	200	1600以上	-
						-72	8-M72	1220	1020	850	520				105	69	498	698	1196	1440	227	1800以上	-
					GB650-12	-56	12-M56	1320	960	820	780	450			95	64	439	463	902	1120	187	1450以上	-
						-64	12-M64	1460	1000	840	790	420			110	77	536	670	1206	1280	219	1600以上	-
		□700	12～40		GB700-8	-42	8-M42	782	940	830	610	-	710	600	70	32	316	139	455	840	127	1100以上	-
						-48	8-M48	899	980	850	600				75	41	363	223	586	960	148	1300以上	-
						-56	8-M56	1070	1010	870	590				80	50	414	330	744	1120	173	1450以上	-
						-64	8-M64	1280	1050	890	590				95	58	489	475	964	1280	200	1600以上	-
						-72	8-M72	1430	1070	900	570				105	67	552	703	1255	1440	225	1800以上	-
					GB700-12	-56	12-M56	1490	1010	870	830	500			95	62	482	465	947	1120	185	1450以上	-
						-64	12-M64	1710	1050	890	840	470			105	74	572	673	1245	1280	216	1600以上	-
		□750	16～40		GB750-8-48		8-M48	1010	1030	900	650	-	760	650	85	39	415	225	640	960	146	1300以上	-
					GB750-12	-48	12-M48	1460	1030	900	860	570			85	47	437	316	753	960	154	1300以上	-
						-56	12-M56	1700	1060	920	880	550			90	60	510	468	978	1120	183	1450以上	-
						-64	12-M64	1980	1100	940	890	520			105	72	620	676	1296	1280	214	1600以上	-
						-72	12-M72	2110	1120	950	900	490			115	84	713	982	1695	1440	242	1800以上	-
		□800	16～40		GB800-8-56		8-M56	1380	1110	970	690	-	810	700	90	47	522	335	857	1120	170	1450以上	-
					GB800-12	-56	12-M56	1930	1110	970	930	600			90	58	556	471	1027	1120	181	1450以上	-
						-64	12-M64	2210	1150	990	940	570			100	70	662	679	1341	1280	212	1600以上	-
						-72	12-M72	2410	1170	1000	950	540			115	81	761	987	1748	1440	239	1800以上	-
		□850	16～40		GB850-12	-56	12-M56	2160	1160	1020	980	650	860	750	100	56	646	473	1119	1120	179	1450以上	-
						-64	12-M64	2480	1200	1040	990	620			100	68	739	682	1421	1280	210	1600以上	-
						-72	12-M72	2740	1220	1050	1000	590			110	79	833	992	1825	1440	237	1800以上	-
		□900	16～40		GB900-12	-56	12-M56	2430	1210	1070	1030	700	910	800	105	55	719	476	1195	1120	178	1450以上	-
						-64	12-M64	2770	1250	1090	1040	670			105	66	810	685	1495	1280	208	1600以上	-
						-72	12-M72	3100	1270	1100	1050	640			110	77	898	996	1894	1440	235	1800以上	-
		□950	16～40		GB950-12	-56	12-M56	2700	1260	1120	1080	750	960	850	110	54	796	479	1275	1120	177	1450以上	-
						-64	12-M64	3000	1300	1140	1090	720			110	61	870	688	1558	1280	203	1600以上	-
						-72	12-M72	3430	1320	1150	1100	690			110	75	967	1001	1968	1440	233	1800以上	-
		□1000	16～40		GB1000-12	-56	12-M56	3020	1310	1170	1130	800	1010	900	115	52	888	481	1369	1120	175	1450以上	-
						-64	12-M64	3390	1340	1180	1130	760			110	59	943	691	1634	1280	201	1600以上	-
						-72	12-M72	3770	1340	1180	1130	720			115	66	985	1006	1991	1440	224	1800以上	-
		□1050	16～40		GB1050-12	-64	12-M64	3730	1400	1240	1190	820	1060	950	120	62	1083	694	1777	1280	204	1600以上	-
						-72	12-M72	4120	1420	1250	1200	790			120	71	1158	1011	2169	1440	229	1800以上	-
		□1100	16～40		GB1100-12	-64	12-M64	4110	1450	1290	1240	870	1110	1000	125	60	1184	697	1881	1280	202	1600以上	-
						-72	12-M72	4550	1470	1300	1250	840			125	70	1266	1016	2282	1440	228	1800以上	-
		□1150	16～40		GB1150-12	-64	12-M64	4490	1500	1340	1290	920	1160	1050	130	59	1300	700	2000	1280	201	1600以上	-
						-72	12-M72	5000	1520	1350	1300	890			130	68	1378	1020	2398	1440	226	1800以上	-
		□1200	16～40		GB1200-12	-64	12-M64	4910	1550	1390	1340	970	1210	1100	135	58	1437	703	2140	1280	200	1600以上	-
						-72	12-M72	5480	1570	1400	1350	940			135	67	1518	1025	2543	1440	225	1800以上	-

Gタイプ	基礎柱形の設計例(Fc24)〈側・隅柱用〉 Ⅰゾーン 柱形b (mm)	主筋量	帯筋	Ⅱゾーン 柱形b (mm)	主筋量	帯筋	鉄筋の定着長さ Lt(mm)	基礎柱形の設計例(Fc24)〈中柱用(4方向から基礎梁が取り付く場合のみを示す。)〉 Ⅰゾーン 柱形b (mm)	主筋量	帯筋	Ⅱゾーン 柱形b (mm)	主筋量	帯筋	鉄筋の定着長さ Lt(mm)
GB600-8-42	1050	24-D25	D13@100	1050	32-D25	D13@100	630	1050	20-D25	D13@100	1050	32-D25	D13@100	630
GB600-8-48	1100	20-D29	D16@150	1100	28-D29	D16@150	810	1100	20-D29	D16@150	1100	28-D29	D16@150	810
GB600-8-64	1200	32-D29	D16@100	1200	48-D29	D16@75	1090	1200	28-D29	D16@100	1200	48-D29	D16@75	1090
GB600-12-48	1100	24-D29	4-D16@100	1100	40-D29	4-D16@100	760	1100	20-D29	4-D16@100	1100	40-D29	4-D16@100	760
GB600-12-56	1150	32-D29	4-D16@100	1500	56-D29	4-D16@100	980	1150	28-D29	4-D16@100	1500	56-D29	4-D16@100	980
GB600-12-64	1150	44-D29	4-D16@100	1800	72-D29	4-D16@80	1130	1150	32-D29	4-D16@100	1800	72-D29	4-D16@80	1130
GB650-8-42	1100	24-D25	D13@100	1100	32-D25	D13@100	620	1100	20-D25	D13@100	1100	32-D25	D13@100	620
GB650-8-48	1150	20-D29	D16@150	1150	28-D29	D16@150	790	1150	20-D29	D16@150	1150	28-D29	D16@150	790
GB650-8-56	1200	28-D29	D13@100	1200	36-D29	D16@100	940	1200	24-D29	D13@100	1200	36-D29	D16@100	940
GB650-8-64	1200	32-D29	D16@100	1200	48-D29	D16@75	1090	1200	28-D29	D16@100	1200	48-D29	D16@75	1090
GB650-8-72	1300	40-D29	D16@100	1500	60-D29	D16@75	1270	1300	36-D29	D16@100	1500	60-D29	D16@75	1270
GB650-12-56	1200	36-D29	4-D16@100	1500	56-D29	4-D16@100	980	1200	28-D29	4-D16@100	1500	56-D29	4-D16@100	980
GB650-12-64	1200	44-D29	4-D16@100	1800	72-D29	4-D16@80	1130	1200	36-D29	4-D16@100	1800	72-D29	4-D16@80	1130
GB700-8-42	1150	24-D25	D13@100	1150	32-D25	D13@100	610	1150	20-D25	D13@100	1150	32-D25	D13@100	610
GB700-8-48	1200	20-D29	D13@100	1200	28-D29	D13@100	780	1200	20-D29	D13@100	1200	28-D29	D13@100	780
GB700-8-56	1250	28-D29	D16@150	1250	36-D29	D16@100	920	1250	24-D29	D16@150	1250	36-D29	D16@100	920
GB700-8-64	1300	32-D29	D16@100	1300	48-D29	D16@75	1070	1300	32-D29	D16@100	1300	48-D29	D16@75	1070
GB700-8-72	1350	40-D29	D16@100	1500	60-D29	D16@75	1270	1350	36-D29	D16@100	1500	60-D29	D16@75	1270
GB700-12-56	1250	36-D29	4-D16@100	1500	56-D29	4-D16@100	980	1250	28-D29	4-D16@100	1500	56-D29	4-D16@100	980
GB700-12-64	1300	44-D29	4-D16@100	1800	72-D29	4-D16@80	1130	1300	36-D29	4-D16@100	1800	72-D29	4-D16@80	1130
GB750-8-48	1250	20-D29	D16@150	1250	28-D29	D16@150	760	1250	20-D29	D16@150	1250	28-D29	D16@150	760
GB750-12-48	1250	28-D29	4-D16@100	1250	40-D29	4-D16@100	760	1250	20-D29	4-D16@100	1250	40-D29	4-D16@100	760
GB750-12-56	1300	36-D29	4-D16@100	1500	56-D29	4-D16@100	980	1300	32-D29	4-D16@100	1500	56-D29	4-D16@100	980
GB750-12-64	1400	44-D29	4-D16@100	1800	72-D29	4-D16@80	1130	1400	36-D29	4-D16@100	1800	72-D29	4-D16@80	1130
GB750-12-72	1500	56-D29	4-D16@100	2400	88-D29	4-D16@80	1260	1500	48-D29	4-D16@100	2400	88-D29	4-D16@80	1260
GB800-8-56	1350	28-D29	D16@100	1350	36-D29	D16@100	900	1350	24-D29	D16@100	1350	36-D29	D16@100	900
GB800-12-56	1350	36-D29	4-D16@100	1500	56-D29	4-D16@100	980	1350	32-D29	4-D16@100	1500	56-D29	4-D16@100	980
GB800-12-64	1500	44-D29	4-D16@100	1800	72-D29	4-D16@80	1130	1500	36-D29	4-D16@100	1800	72-D29	4-D16@80	1130
GB800-12-72	1600	56-D29	4-D16@100	2400	88-D29	4-D16@80	1260	1600	48-D29	4-D16@100	2400	88-D29	4-D16@80	1260

柱サイズ□850～□1000の基礎柱形の設計例は、構造計算支援ソフト【ハイベース検討システム】にて確認してください。
柱サイズ□1050～□1200の基礎柱形の設計例は、センクシアにお問い合わせください。

鉄筋はD13,D16はSD295,D19,D22,D25はSD345,D29はSD390をご採用ください。　表中に無いサイズについても対応可能です。センクシアに問い合わせ下さい。
注 1）Ⅰ、Ⅱゾーン分けについてはハイベースNEⅡ工法設計ハンドブックの各型式の耐力線図を参照下さい。
注 2）上記表内の〈中柱用〉とは、4方向から基礎梁が取り付いた状態を示します。この条件を満たさない状態については、〈側・隅柱用〉を御採用下さい。
注 3）表中の鉄筋量は基礎立上がりのない場合（基礎梁天端と基礎柱形天端が一致する場合）の設計例です。立上がりがある場合、独立基礎の場合は、ハイベースNEⅡ工法設計ハンドブックに従い、日本建築学会等の規準・指針に準拠した設計を行って下さい。
注 4）〈中柱用〉の鉄筋量は、基礎梁内のあばら筋を□450以下はD10@250、□500以上はD13@250として算定しています。あばら筋断面積がこれよりも小さくなる場合は〈側・隅柱用〉の鉄筋量として下さい。
注 5）部品の質量はアンカーボルト部品と形板を合わせた質量です。

センクシア株式会社　URL https://www.senqcia.co.jp/
本社 TEL 03-4214-1932　関東 TEL 027-322-9411　関西 TEL 06-6395-2133
札幌 TEL 011-708-1177　中部 TEL 052-582-3356　中四国TEL 082-240-1630
東北 TEL 022-213-5595　北陸 TEL 076-233-5260　九州 TEL 092-452-0341

横浜　連絡先削除

2021/8

ハイベースNEO工法　各種寸法及び基礎柱形設計例（Fc27の場合）（ハイベースNEO工法Gタイプは、S造及びCFT造に適用）
〈角形鋼管柱用 □600～□1200〉

大臣認定 MSTL-0404,0180（Gタイプ用ベースプレート）
MBLT-0042～0046（アンカーボルト）
BCJ評定 BCJ評定-ST0058（Gタイプ）

2021/8

本工法の設計・施工は、鋼構造設計規準、鉄骨工事技術指針、建築工事標準仕様書ＪＡＳＳ６鉄骨工事、建築工事標準仕様書・同解説ＪＡＳＳ５鉄筋コンクリート工事、およびハイベースNEO工法設計ハンドブックに準拠する。

型式表示例

Gタイプ　：GB600-8-42
- アンカーボルト径
- アンカーボルト本数
- 柱外形寸法
- 角形鋼管柱用

・ハイベースNEO工法
（角形鋼管柱用□600～□1200）

ベースプレート形状

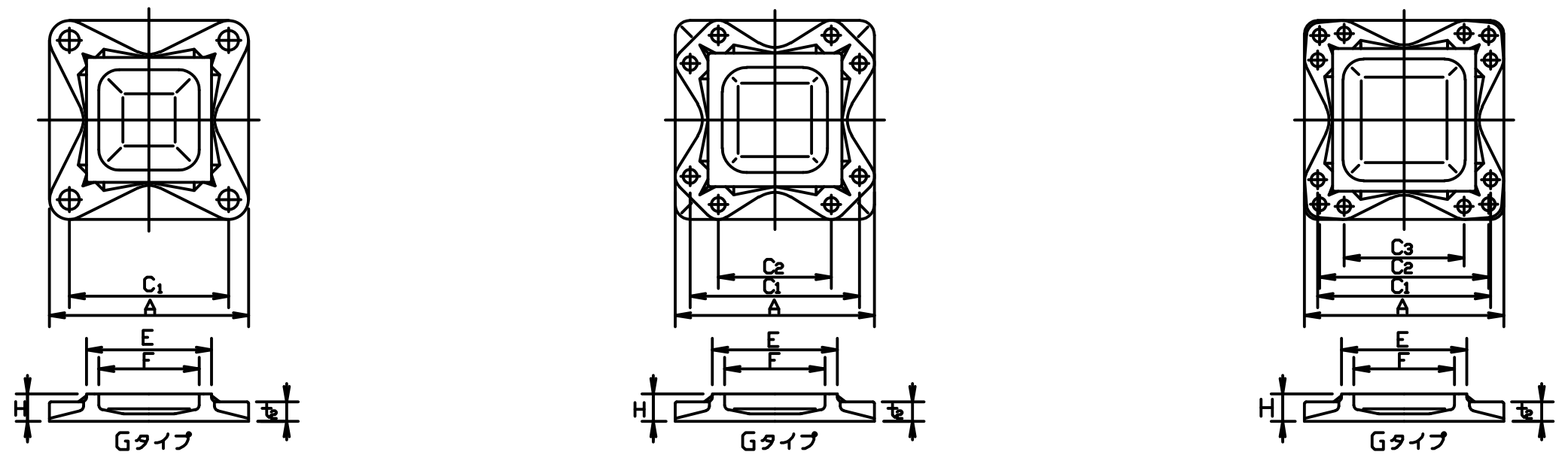

Gタイプ　アンカーボルト４本タイプ　｜　Gタイプ　アンカーボルト８本タイプ　｜　Gタイプ　アンカーボルト１２本タイプ

L,L1,h,hc,b寸法、柱形主筋の定着長さ（Lt）

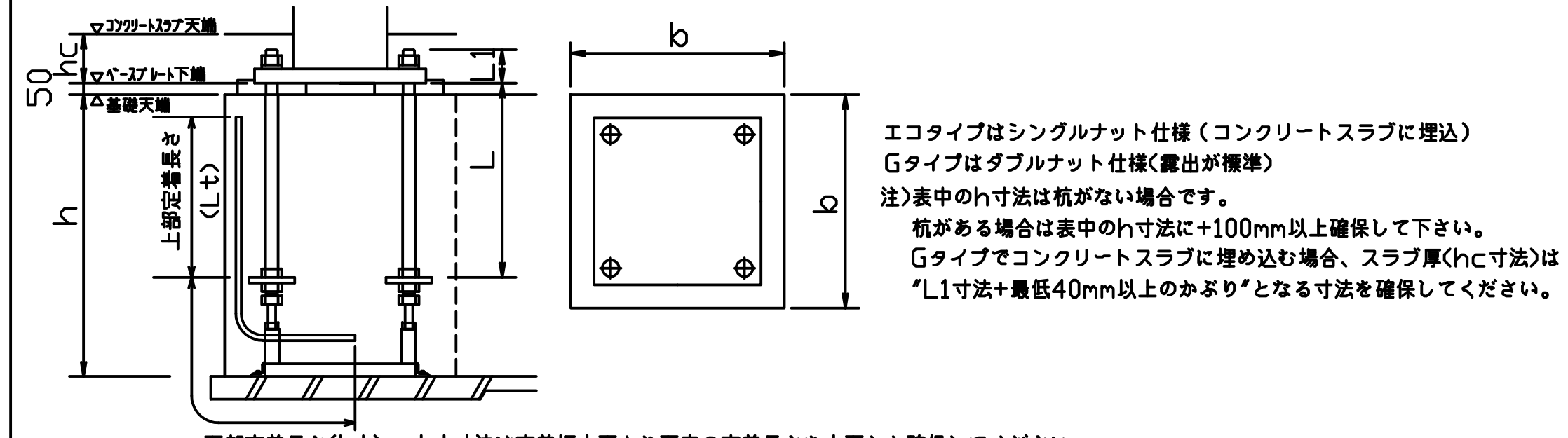

下部定着長さ（Lt）　Lt寸法は定着板上面より下表の定着長さを上下とも確保してください。

エコタイプはシングルナット仕様（コンクリートスラブに埋込）
Gタイプはダブルナット仕様（露出が標準）
注）表中のh寸法は杭がない場合です。
杭がある場合は表中のh寸法に+100mm以上確保して下さい。
Gタイプでコンクリートスラブに埋め込む場合、スラブ厚（hc寸法）は"L1寸法+最低40mm以上のかぶり"となる寸法を確保してください。

採用 柱符号	採用 数量	適用柱 柱サイズ	適用柱 板厚範囲	ハイベースNEO型式 エコタイプ	ハイベースNEO型式 Gタイプ		アンカーボルト	回転バネ定数 X10³kN・m/rad	A	C1	C2	C3	E	F	H	t2	質量(kg) ベースプレート	質量(kg) 部品	質量(kg) セット質量	L (mm)	L1 (mm)	基礎天端～捨てコン天端 h(mm)	ベースプレート下端～コンクリートスラブ天端 hc(mm)
		□600	9～40		GB600-8	-42	8-M42	598	840	730	510	-	610	500	70	35	238	134	372	840	130	1100以上	-
						-48	8-M48	682	880	750	500				75	43	284	219	503	960	150	1300以上	-
						-64	8-M64	987	960	800	500				95	64	417	470	887	1280	206	1600以上	-
					GB600-12	-48	12-M48	953	880	750	710	420			85	52	318	309	627	960	159	1300以上	-
						-56	12-M56	1140	910	770	730	400			100	66	408	460	868	1120	189	1450以上	-
						-64	12-M64	1240	950	790	740	370			110	80	499	667	1166	1280	222	1600以上	-
		□650	12～40		GB650-8	-42	8-M42	680	890	780	560	-	660	550	75	34	277	139	416	840	129	1100以上	-
						-48	8-M48	782	930	800	550				75	42	316	221	537	960	149	1300以上	-
						-56	8-M56	939	960	820	540				85	51	370	328	698	1120	174	1450以上	-
						-64	8-M64	1080	990	830	530				95	58	428	472	900	1280	200	1600以上	-
						-72	8-M72	1220	1020	850	520				105	69	498	698	1196	1440	227	1800以上	-
					GB650-12	-56	12-M56	1320	960	820	780	450			95	64	439	463	902	1120	187	1450以上	-
						-64	12-M64	1460	1000	840	790	420			110	77	536	670	1206	1280	219	1600以上	-
		□700	12～40		GB700-8	-42	8-M42	782	940	830	610	-	710	600	70	32	316	139	455	840	127	1100以上	-
						-48	8-M48	899	980	850	600				75	41	363	223	586	960	148	1300以上	-
						-56	8-M56	1070	1010	870	590				80	50	414	330	744	1120	173	1450以上	-
						-64	8-M64	1280	1050	890	590				95	58	489	475	964	1280	200	1600以上	-
						-72	8-M72	1430	1070	900	570				105	67	552	703	1255	1440	225	1800以上	-
					GB700-12	-56	12-M56	1490	1010	870	830	500			95	62	482	465	947	1120	185	1450以上	-
						-64	12-M64	1710	1050	890	840	470			105	74	572	673	1245	1280	216	1600以上	-
		□750	16～40		GB750-8-48		8-M48	1010	1030	900	650	-	760	650	85	39	415	225	640	960	146	1300以上	-
					GB750-12	-48	12-M48	1460	1030	900	860	570			85	47	437	316	753	960	154	1300以上	-
						-56	12-M56	1700	1060	920	880	550			90	60	510	468	978	1120	183	1450以上	-
						-64	12-M64	1980	1100	940	890	520			105	72	620	676	1296	1280	214	1600以上	-
						-72	12-M72	2110	1120	950	900	490			115	84	713	982	1695	1440	242	1800以上	-
		□800	16～40		GB800-8-56		8-M56	1380	1110	970	690	-	810	700	90	47	522	335	857	1120	170	1450以上	-
					GB800-12	-56	12-M56	1930	1110	970	930	600			90	58	556	471	1027	1120	181	1450以上	-
						-64	12-M64	2210	1150	990	940	570			100	70	662	679	1341	1280	212	1600以上	-
						-72	12-M72	2410	1170	1000	950	540			115	81	761	987	1748	1440	239	1800以上	-
		□850	16～40		GB850-12	-56	12-M56	2160	1160	1020	980	650	860	750	100	56	646	473	1119	1120	179	1450以上	-
						-64	12-M64	2480	1200	1040	990	620			100	68	739	682	1421	1280	210	1600以上	-
						-72	12-M72	2740	1220	1050	1000	590			110	79	833	992	1825	1440	237	1800以上	-
		□900	16～40		GB900-12	-56	12-M56	2430	1210	1070	1030	700	910	800	105	55	719	476	1195	1120	178	1450以上	-
						-64	12-M64	2770	1250	1090	1040	670			105	66	810	685	1495	1280	208	1600以上	-
						-72	12-M72	3100	1270	1100	1050	640			110	77	898	996	1894	1440	235	1800以上	-
		□950	16～40		GB950-12	-56	12-M56	2700	1260	1120	1080	750	960	850	110	54	796	479	1275	1120	177	1450以上	-
						-64	12-M64	3000	1300	1140	1090	720			110	61	870	688	1558	1280	203	1600以上	-
						-72	12-M72	3430	1320	1150	1100	690			110	75	967	1001	1968	1440	233	1800以上	-
		□1000	16～40		GB1000-12	-56	12-M56	3020	1310	1170	1130	800	1010	900	115	52	888	481	1369	1120	175	1450以上	-
						-64	12-M64	3390	1340	1180	1130	760			110	59	943	691	1634	1280	201	1600以上	-
						-72	12-M72	3770	1340	1180	1130	720			115	66	985	1006	1991	1440	224	1800以上	-
		□1050	16～40		GB1050-12	-64	12-M64	3730	1400	1240	1190	820	1060	950	120	62	1083	694	1777	1280	204	1600以上	-
						-72	12-M72	4120	1420	1250	1200	790			120	71	1158	1011	2169	1440	229	1800以上	-
		□1100	16～40		GB1100-12	-64	12-M64	4110	1450	1290	1240	870	1110	1000	125	60	1184	697	1881	1280	202	1600以上	-
						-72	12-M72	4550	1470	1300	1250	840			125	70	1266	1016	2282	1440	228	1800以上	-
		□1150	16～40		GB1150-12	-64	12-M64	4490	1500	1340	1290	920	1160	1050	130	59	1300	700	2000	1280	201	1600以上	-
						-72	12-M72	5000	1520	1350	1300	890			130	68	1378	1020	2398	1440	226	1800以上	-
		□1200	16～40		GB1200-12	-64	12-M64	4910	1550	1390	1340	970	1210	1100	135	58	1437	703	2140	1280	200	1600以上	-
						-72	12-M72	5480	1570	1400	1350	940			135	67	1518	1025	2543	1440	225	1800以上	-

基礎柱形の設計例（Fc27）〈側・隅柱用〉／基礎柱形の設計例（Fc27）〈中柱用（4方向から基礎梁が取り付く場合のみを示す。）〉

Gタイプ	側・隅柱用 Iゾーン 柱形b (mm)	主筋量	帯筋	側・隅柱用 IIゾーン 柱形b (mm)	主筋量	帯筋	鉄筋の定着長さ Lt(mm)	中柱用 Iゾーン 柱形b (mm)	主筋量	帯筋	中柱用 IIゾーン 柱形b (mm)	主筋量	帯筋	鉄筋の定着長さ Lt(mm)
GB600-8-42	1050	24-D25	D13@100	1050	32-D25	D13@100	600	1050	20-D25	D13@100	1050	32-D25	D13@100	600
GB600-8-48	1100	20-D29	D16@150	1100	28-D29	D16@150	770	1100	20-D29	D16@150	1100	28-D29	D16@150	770
GB600-8-64	1200	32-D29	D16@100	1200	48-D29	D16@75	1040	1200	28-D29	D16@100	1200	48-D29	D16@75	1040
GB600-12-48	1100	24-D29	4-D16@100	1100	40-D29	4-D16@100	730	1100	20-D29	4-D16@100	1100	40-D29	4-D16@100	730
GB600-12-56	1150	32-D29	4-D16@100	1500	56-D29	4-D16@100	940	1150	28-D29	4-D16@100	1500	56-D29	4-D16@100	940
GB600-12-64	1150	44-D29	4-D16@100	1800	72-D29	4-D16@80	1080	1150	32-D29	4-D16@100	1800	72-D29	4-D16@80	1080
GB650-8-42	1100	24-D25	D13@100	1100	32-D25	D13@100	590	1100	20-D25	D13@100	1100	32-D25	D13@100	590
GB650-8-48	1150	20-D29	D16@150	1150	28-D29	D16@150	760	1150	20-D29	D16@150	1150	28-D29	D16@150	760
GB650-8-56	1200	28-D29	D13@100	1200	36-D29	D16@100	900	1200	24-D29	D13@100	1200	36-D29	D16@100	900
GB650-8-64	1200	32-D29	D16@100	1200	48-D29	D16@75	1040	1200	28-D29	D16@100	1200	48-D29	D16@75	1040
GB650-8-72	1300	40-D29	D16@100	1500	60-D29	D16@75	1220	1300	36-D29	D16@100	1500	60-D29	D16@75	1220
GB650-12-56	1200	36-D29	4-D16@100	1500	56-D29	4-D16@100	940	1200	28-D29	4-D16@100	1500	56-D29	4-D16@100	940
GB650-12-64	1200	44-D29	4-D16@100	1800	72-D29	4-D16@80	1080	1200	36-D29	4-D16@100	1800	72-D29	4-D16@80	1080
GB700-8-42	1150	24-D25	D13@100	1150	32-D25	D13@100	580	1150	20-D25	D13@100	1150	32-D25	D13@100	580
GB700-8-48	1200	20-D29	D13@100	1200	28-D29	D13@100	740	1200	20-D29	D13@100	1200	28-D29	D13@100	740
GB700-8-56	1250	28-D29	D16@150	1250	36-D29	D16@100	880	1250	24-D29	D16@150	1250	36-D29	D16@100	880
GB700-8-64	1300	32-D29	D16@100	1300	48-D29	D16@75	1020	1300	32-D29	D16@100	1300	48-D29	D16@75	1020
GB700-8-72	1350	40-D29	D16@100	1500	60-D29	D16@75	1220	1350	36-D29	D16@100	1500	60-D29	D16@75	1220
GB700-12-56	1250	36-D29	4-D16@100	1500	56-D29	4-D16@100	940	1250	28-D29	4-D16@100	1500	56-D29	4-D16@100	940
GB700-12-64	1300	44-D29	4-D16@100	1800	72-D29	4-D16@80	1080	1300	36-D29	4-D16@100	1800	72-D29	4-D16@80	1080
GB750-8-48	1250	20-D29	D16@150	1250	28-D29	D16@150	730	1250	20-D29	D16@150	1250	28-D29	D16@150	730
GB750-12-48	1250	28-D29	4-D16@100	1250	40-D29	4-D16@100	730	1250	20-D29	4-D16@100	1250	40-D29	4-D16@100	730
GB750-12-56	1300	36-D29	4-D16@100	1500	56-D29	4-D16@100	940	1300	32-D29	4-D16@100	1500	56-D29	4-D16@100	940
GB750-12-64	1400	44-D29	4-D16@100	1800	72-D29	4-D16@80	1080	1400	36-D29	4-D16@100	1800	72-D29	4-D16@80	1080
GB750-12-72	1500	56-D29	4-D16@100	2400	88-D29	4-D16@80	1200	1500	48-D29	4-D16@100	2400	88-D29	4-D16@80	1200
GB800-8-56	1350	28-D29	D16@100	1350	36-D29	D16@100	850	1350	24-D29	D16@100	1350	36-D29	D16@100	850
GB800-12-56	1350	36-D29	4-D16@100	1500	56-D29	4-D16@100	940	1350	32-D29	4-D16@100	1500	56-D29	4-D16@100	940
GB800-12-64	1500	44-D29	4-D16@100	1800	72-D29	4-D16@80	1080	1500	36-D29	4-D16@100	1800	72-D29	4-D16@80	1080
GB800-12-72	1600	56-D29	4-D16@100	2400	88-D29	4-D16@80	1200	1600	48-D29	4-D16@100	2400	88-D29	4-D16@80	1200

柱サイズ□850～□1000の基礎柱形の設計例は、構造計算支援ソフト【ハイベース検討システム】にて確認してください。
柱サイズ□1050～□1200の基礎柱形の設計例は、センクシアにお問い合わせください。

鉄筋はD13,D16はSD295,D19,D22,D25はSD345,D29はSD390をご採用ください。　表中に無いサイズについても対応可能です。センクシアに問い合わせ下さい。
注 1）Ⅰ、Ⅱゾーン分けについてはハイベースNEO工法設計ハンドブックの各型式の耐力線図を参照下さい。
注 2）上記表内の〈中柱用〉とは、4方向から基礎梁が取り付いた状態を示します。この条件を満たさない状態については、〈側・隅柱用〉を御採用下さい。
注 3）表中の鉄筋量は基礎立上がりのない場合（基礎梁天端と基礎柱形天端が一致する場合）の設計例です。立上がりがある場合、独立基礎の場合は、ハイベースNEO工法設計ハンドブックに従い、日本建築学会等の規準・指針に準拠した設計を行って下さい。
注 4）〈中柱用〉の鉄筋量は、基礎梁内のあばら筋を□450以下はD10@250、□500以上はD13@250として算定しています。あばら筋断面積がこれよりも小さくなる場合は〈側・隅柱用〉の鉄筋量として下さい。
注 5）部品の質量はアンカーボルト部品と形板を合わせた質量です。

センクシア株式会社　URL https://www.senqcia.co.jp/
本社 TEL 03-4214-1932　関東 TEL 027-322-9411　関西 TEL 06-6395-2133
札幌 TEL 011-708-1177　中部 TEL 052-582-3356　中四国TEL 082-240-1630
東北 TEL 022-213-5595　北陸 TEL 076-233-5260　九州 TEL 092-452-0341

横浜　連絡先削除

2020/9

ハイベースNEO工法設計施工標準（ハイベースNEO工法は、S造及びCFT造に適用）

2020/9

大臣認定　MSTL-0404,0180（Gタイプ用ベースプレート）
MBLT-0042~0046（アンカー用ボルトセット）
BCJ評定　BCJ評定-ST0058（Gタイプ）
BCJ評定-ST0059（エコタイプ）

本工法の設計・施工は、鋼構造設計規準、鉄骨工事技術指針、建築工事標準仕様書 JASS 6 鉄骨工事、建築工事標準仕様書・同解説 JASS 5 鉄筋コンクリート工事、およびハイベースNEO工法設計ハンドブックに準拠する。

設　計

1。材質

（1）ベースプレート・アンカーボルト・ナット・座金・定着板

エコタイプ（EB型式、EM型式、EH型式）

	ベースプレート		アンカーボルト※2	エコナット※2	ナット※2	座金※2	定着板
規格	JIS G3136	TMCP鋼※4	HAB（大臣認定取得材）	大臣認定取得材	JIS B1181（六角ナット）	JIS G3106	JIS G3101（一般構造用圧延鋼材）
ねじの種類	―	―	メートル並目	メートル並目	メートル並目	―	―
備考	SN490B 板厚40mm以下	SN490相当 板厚40mm超	降伏比 70%以下	-	強度区分5	SM490A	SS400

エコタイプのベースプレート上ナットはエコナットを使用する。

Gタイプ（GB型式、GM型式、GH型式）

	ベースプレート※1	アンカーボルト※2	ナット※2	座金※2	定着板
規格	HCW490b HCW490st（大臣認定取得材）	HAB（大臣認定取得材）	JIS B1181（六角ナット）	JIS G3106	JIS G3101（一般構造用圧延鋼材）
ねじの種類	―	メートル並目※3	メートル並目※3	―	―
備考	SN490B同等	降伏比 70%以下	強度区分5（二重ナット時） 強度区分8（一重ナット時）	SM490A	SS400

※1 国土交通大臣認定（MSTL-0404、0180）　※2 国土交通大臣認定（MBLT-0042~0046）
※3 M72は細目ねじ　※4 建築基準法第37条第二号に基づく国土交通大臣認定を取得した材料を使用

（2）ベースプレート下面のモルタル

後詰めモルタル	ハイベース工法無収縮モルタルNX-2000、又はクイック3およびこれと同等以上の無収縮性モルタル※　※ センクシアが供給するものに限る
中心塗部分モルタル	○無収縮モルタルパッド用又は普通モルタル（NX-2000及びクイック3は使用不可。） ○強度はこれに接するコンクリートの強度以上

追加

（3）基礎・基礎ばり

コンクリート	○日本建築学会「JASS 5 鉄筋コンクリート工事」に適合する普通コンクリート ○設計基準強度は、Fc=18~36N/mm²
鉄筋	JIS G 3112「鉄筋コンクリート用棒鋼」に定められる、熱間圧延異形棒鋼
柱形	へりあき量は、ベースプレート外形寸法の0．1倍以上確保しなければならない。

2。アンカーボルトのセット寸法

エコタイプ用アンカーボルト部品

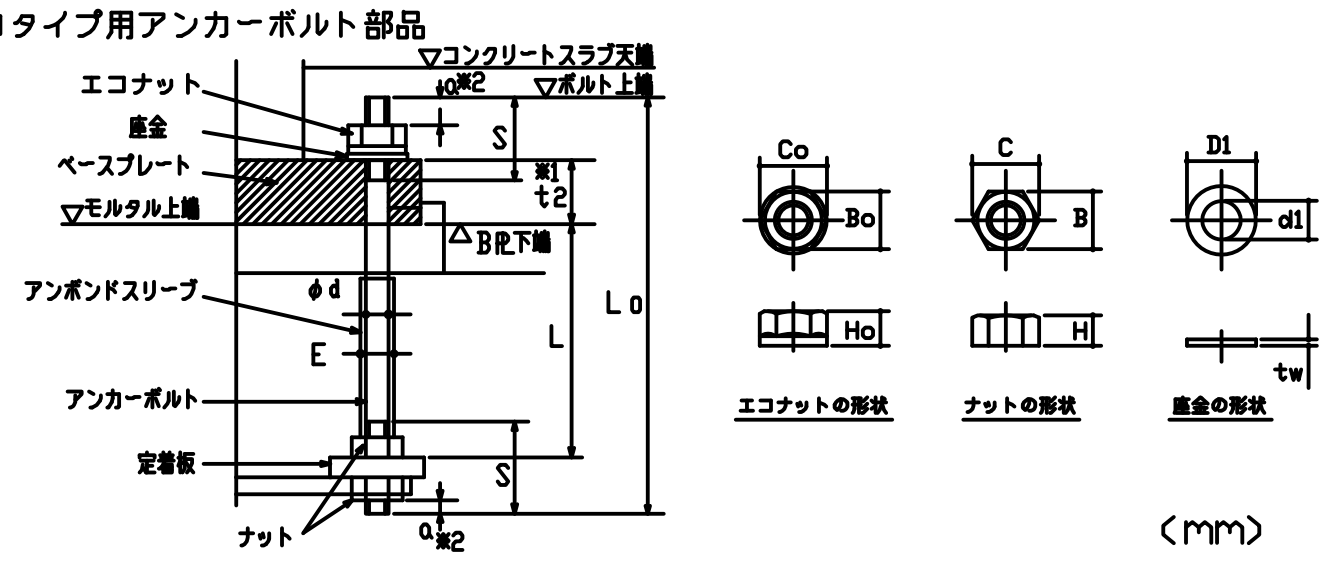

（mm）

ねじの呼び	軸径 φd	ねじ ピッチ P	ねじ 長さ S	余長※2 a	定着長さ L	全長 L0	アンボンドスリーブ 外径 E	エコナット 高さ H0	エコナット 二面幅 B0	エコナット 対角距離 C0	ナット 高さ H	ナット 二面幅 B	ナット 対角距離 C	座金 厚さ tw	座金 内径 φd1	座金 外径 φD1
M24	24	3	95/105	10	400/480	550/645	29	22	46	53	19	36	42	6	25	56
M30	30	3.5	110/130	13	400/600	580/800	35	27	50	58	24	46	53	6	31	60
M36	36	4	130	16	480/720	690/925	41	33	55	64	29	55	64	6	37	66
M42	42	4.5	155	18	840	1080	48	38	65	75	34	65	75	9	43	78

※1　t2 はベースプレート台座厚さを示し、ハイベースNEO型式によって変わります。
※2　a寸法は設置誤差を考慮した設計時の最小寸法です。施工時は、ねじ山が最低3山ナットの外に出るように余長を確保してください。
※3　上段はEB型式及びEM型式のアンカーボルト4本タイプ、下段はそれ以外のエコタイプの場合の寸法です。

⚠注意
・エコタイプのアンカーボルトはシングルナットとしておりますので、ゆるみ止め処置としてコンクリートスラブで被覆してください。
・コンクリートによる被覆を行わない場合は、二重ナット等のゆるみ止め処置が必要です。その場合、せん断耐力が変わる可能性がありますのでセンクシアにご相談ください。
・アンカーボルト上部には必ずエコナットを使用してください。通常のナットでは所定の性能が発揮できません。

Gタイプ用アンカーボルト部品

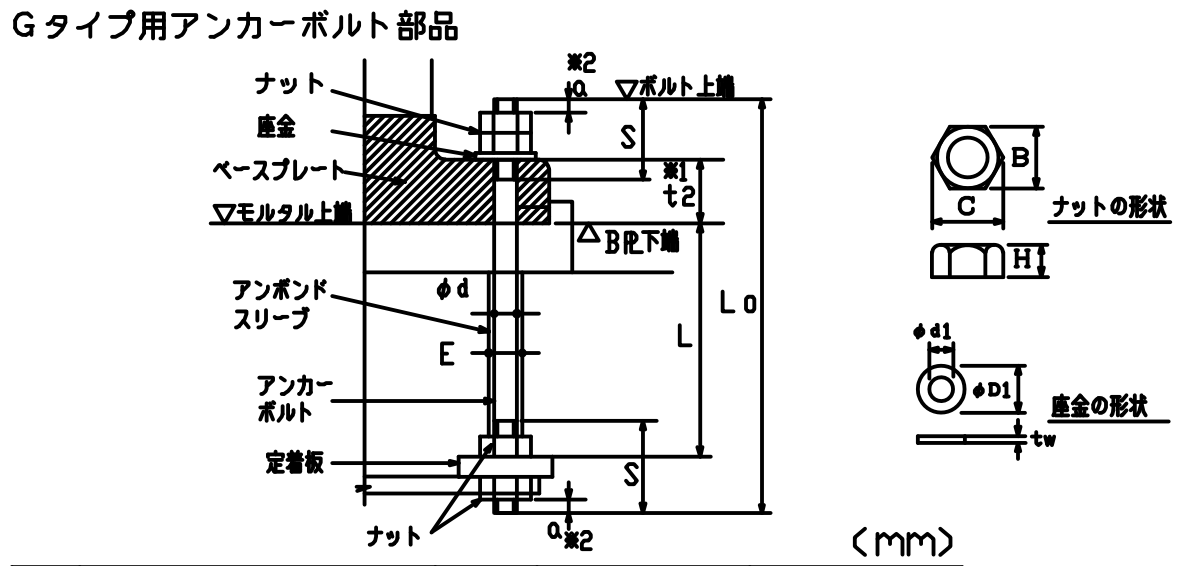

（mm）

ねじの呼び	軸径 φd	ねじ ピッチ P	ねじ 長さ S	余長※2 a	定着長さ L	全長 L0	アンボンドスリーブ 外径 E	ナット 高さ H	ナット 二面幅 B	ナット 対角距離 C	座金 厚さ tw	座金 内径 φd1	座金 外径 φD1
M24	24	3	105	10	480	645	29	19	36	42	6	25	44
M30	30	3.5	130	13	600	800	35	24	46	53	6	31	56
M36	36	4	130/150	16	720	925/955	41	29	55	64	6	37	66
M42	42	4.5	155/165	18	840	1080/1110	48	34	65	75	9	43	78
M48	48	5	175/190	22	960	1235/1270	54	38	75	87	9	50	92
M56	56	5.5	185/210	24	1120	1420/1470	62	45	85	98	9	58	105
M64	64	6	200/230	28	1280	1610/1660	70	51	95	110	12	66	115
M72	72	6	250	30	1440	1850	79	58	105	121	12	74	125

※1
t2 はベースプレート台座厚さを示し、ハイベースNEO型式によって変わります。

※2
a寸法は設置誤差を考慮した設計時の最小寸法です。施工時は、ねじ山が最低3山ナットの外に出るように余長を確保してください。

※3
上段はGB型式及びGM型式の場合、下段はGH型式の場合の寸法です。

⚠注意
・Gタイプのアンカーボルトは二重ナットを標準としていますが、一重ナットでも適用可能です。
・一重ナットとする場合は、コンクリートに埋め込む等のゆるみ止め処置が必要です。
（一重ナットとする場合は、センクシアにご相談ください。）

ベースプレートのアンカーボルト孔径（mm）

ねじの呼び	M24	M30	M36	M42	M48	M56	M64	M72
エコタイプ孔径	38	44	50	57	-	-	-	-
Gタイプ孔径	-	38	45	53	61	70	79	87

定着板（エコタイプ、Gタイプ共通）（mm）

ねじの呼び	4本タイプ用 厚さ ts	外径 Ds	内径 ds	8本タイプ用 厚さ td	長さ ad	幅 bd	内径 dd	12本タイプ用 厚さ tt	長さ at	幅 bt	内径 dt
M24	16	70	27	−	−	−	−	−	−	−	−
M30	16	90	33	9	180	65	33	−	−	−	−
M36	19	100	39	9	215	75	39	−	−	−	−
M42	22	120	45	9	240	85	45	9	225	85	45
M48	25	140	52	9	270	95	52	9	260	95	52
M56	28	160	60	9	305	110	60	9	295	110	60
M64	32	180	68	12	330	130	68	12	340	130	68
M72	−	−	−	16	380	145	76	16	375	145	76

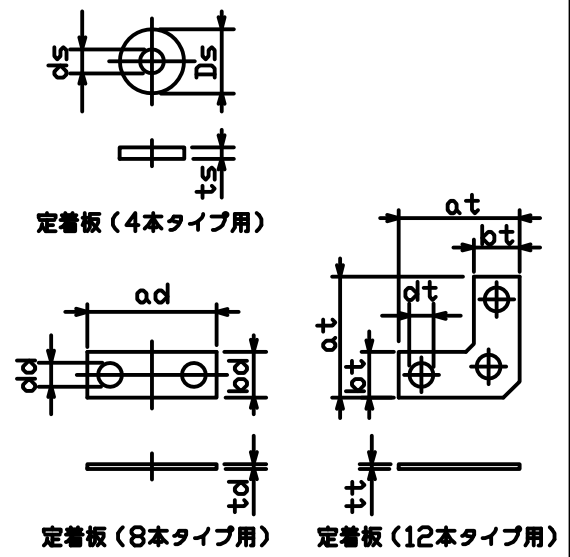

ベースプレートの形状・寸法は、ハイベースNEO工法設計ハンドブックを参照ください。

3。ベースプレート下面モルタルの標準寸法

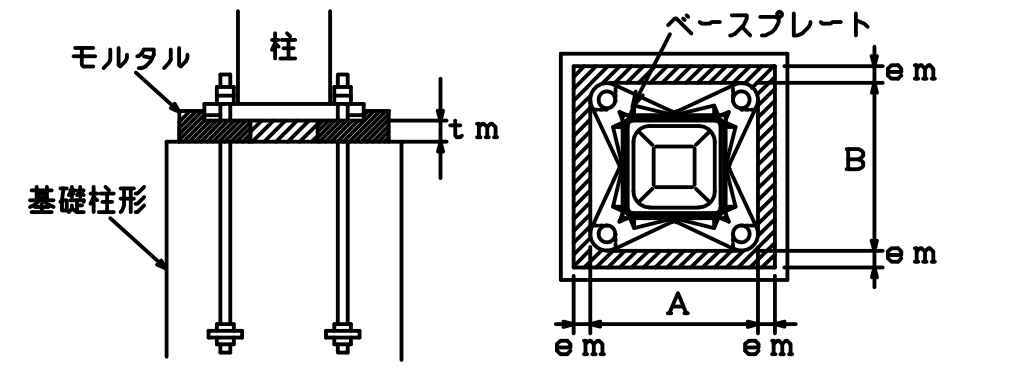

各部名称	寸法	備考
中心塗り部分モルタルの厚さ（tm）	標準寸法 tm=50mm	許容範囲 30≦tm≦70mm
ベースプレート周辺のモルタル幅（em）	em≧30mm	許容範囲 em≧25mm

4。基礎柱形主筋の定着長さ（最小値）

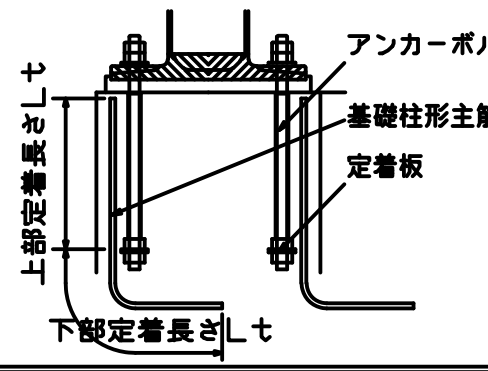

基礎柱形主筋の定着長さ（Lt）は、定着板上面を境にして上下とも確保する必要があります。

工場加工

1。溶接材料

被覆アーク溶接	低水素系490N/mm² 級高張力鋼用（JIS Z3211、旧JIS Z3212）相当以上
ガスシールドアーク溶接	軟鋼及び490N/mm² 級高張力鋼マグ溶接用ソリッドワイヤ（JIS Z3312）相当以上

※高強度柱材を用いる場合、JASS6等の指針に従い柱とハイベースの強度ランクの高い方に適した溶接材料を使用する。

2。ベースプレートの鉄骨柱への取付け（柱端部に開先を設ける）

※　柱とベースプレートの溶接は完全溶込み溶接
開先はMC-TL-1B、GC-TL-1Bによる　※開先形状は参考

エコタイプ　ベースプレート形状

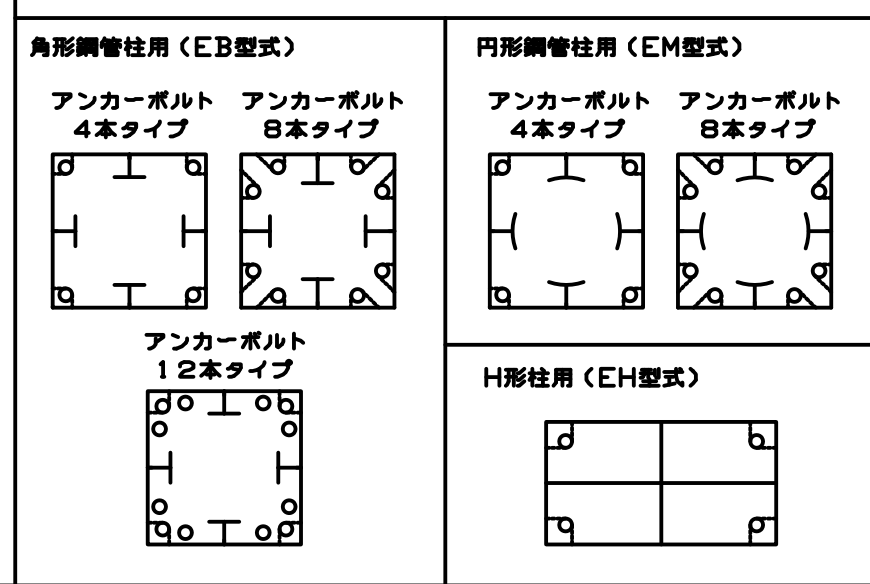

開先形状

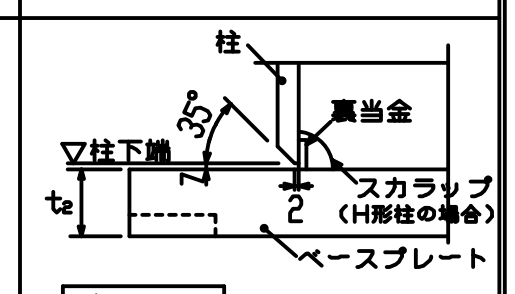

⚠注意
柱はベースプレートのフラット面に取り付けてください。
アンカーボルト孔周辺に凹加工している面はベースプレート裏面であり、無収縮モルタルと接する面となります。

Gタイプ　ベースプレート形状

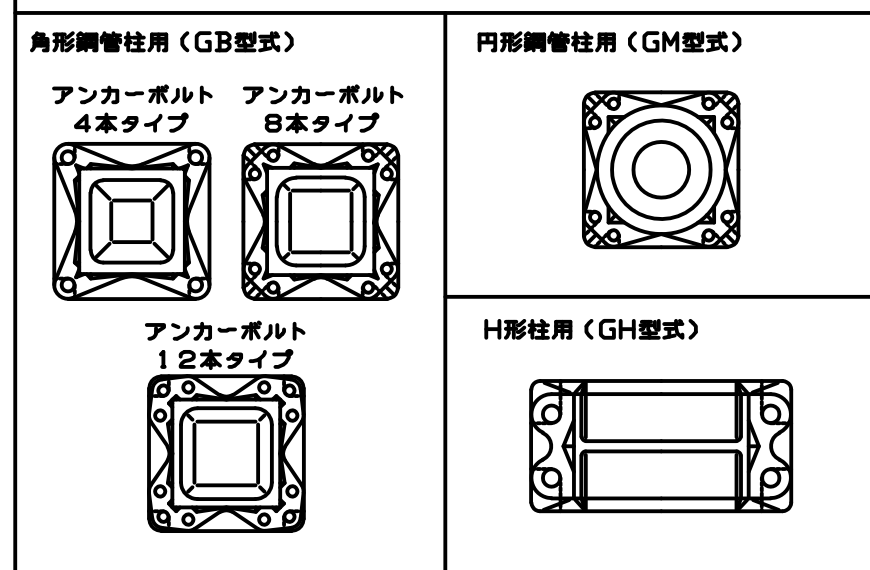

開先形状

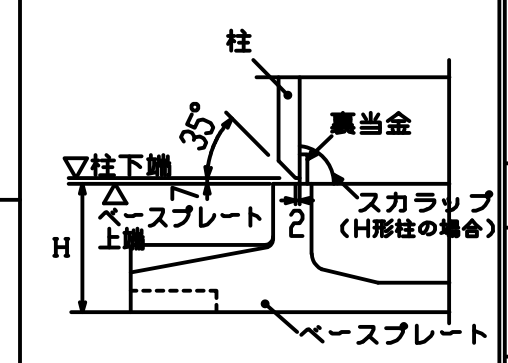

3。組立溶接

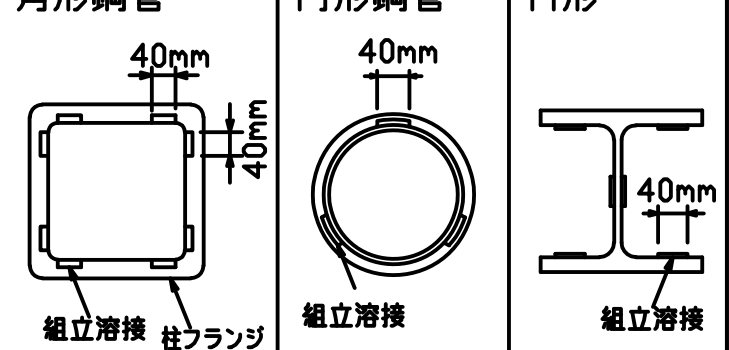

4。本溶接の手順

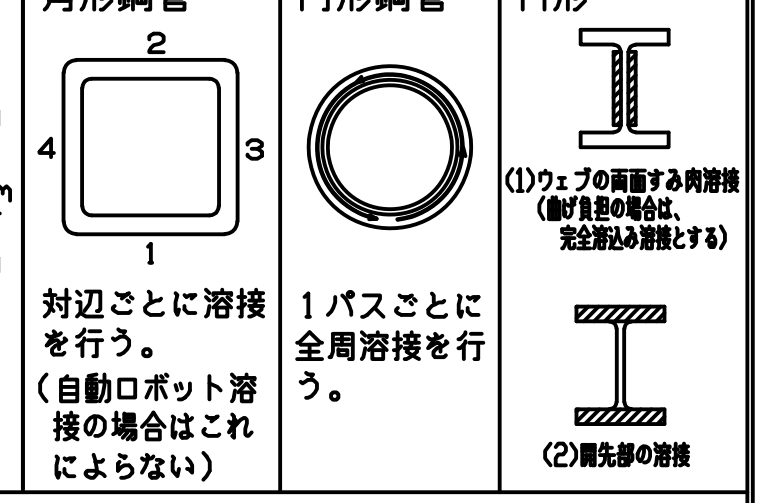

角形鋼管：対辺ごとに溶接を行う。（自動ロボット溶接の場合はこれによらない）
円形鋼管：1パスごとに全周溶接を行う。

5。溶接施工一般

予熱	鋼材の種類、板厚により必要に応じて適切な予熱を行う。
余盛	溶接余盛はベースプレート側A点から柱側B点へ向かってなめらかになるように施工する。 余盛高さは、柱接合突出部形状に対応し突き合わせ継手またはT継手余盛り高さに準拠する（Gタイプ）。
H形柱の溶接	エンドタブの取付とH形柱ウェブのすみ肉溶接

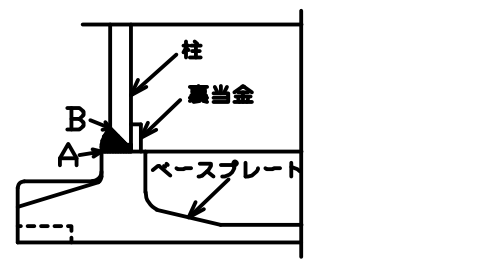

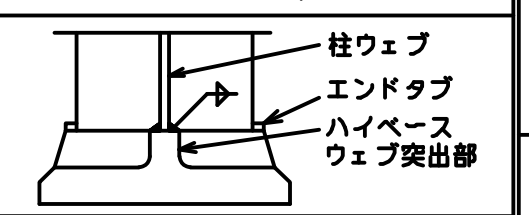

⚠注意　柱の溶接時にベースプレートとの組合せによってはベースプレートが溶接熱歪によって曲がることがあります。

6。検査

方法	溶接部の検査を行う場合は、超音波探傷検査による。探傷は柱フランジ側から行う。
不良溶接部の補正	（1）有害な欠陥のある溶接部は削除して再溶接する。 （2）溶接部に割れの入った場合には、割れの入った両端から50mm以上、はつり取り再溶接する。

現場施工

（#）：センクシアの担当範囲

1。捨てコンクリート打設
柱脚部の捨てコンクリートの厚さは90mm以上とし、表面は平滑に仕上げる。

2。墨出し

3。アンカーボルト搬入（#）

4。アンカーボルト据付（#）

アンカーボルト設置	アンカーボルトの設置は自立できる形式とし、捨てコンクリートに固定する。

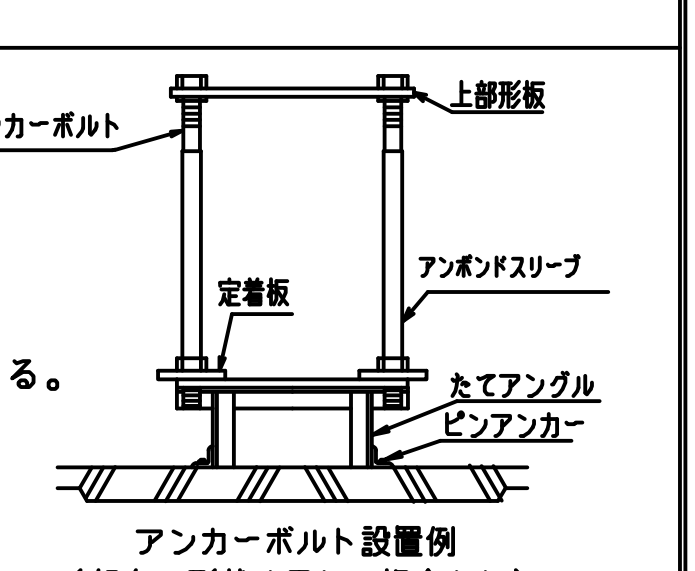

アンカーボルト設置例
（架台の形状は異なる場合あり）

	平面	レベル
アンカーボルト設置精度の目標値	e≦3mm（形板芯にて検査）	基準高さよりの誤差eh −3mm≦eh≦10mm

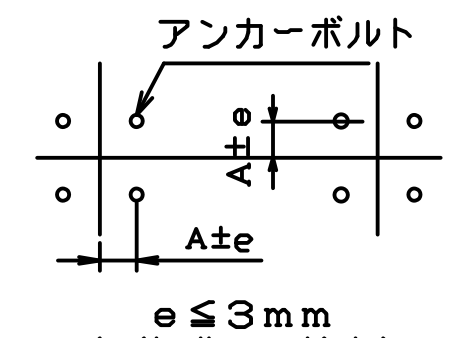

5。鉄筋配筋・型枠の立込み

6。基礎コンクリート打設
基礎柱形上面の目荒らし・水洗いを行ってください。

7。中心塗り部分モルタル施工

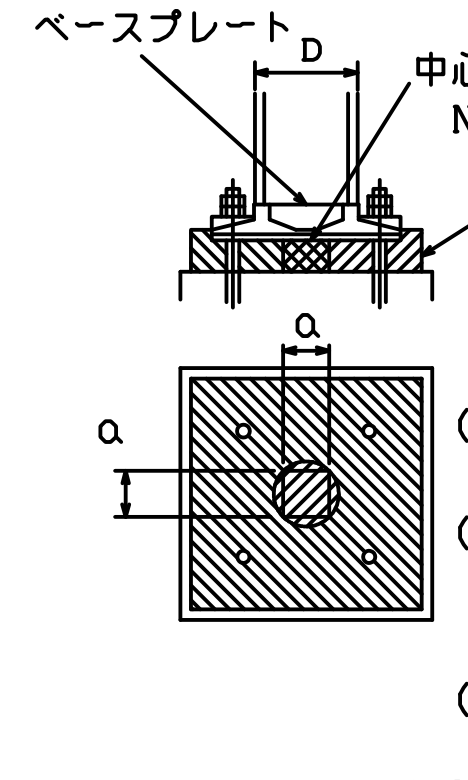

中心塗部分モルタル
NX-2000、クイック3は使用不可。
後詰めモルタル
ハイベース工法無収縮モルタルNX-2000、又はクイック3およびこれと同等以上の無収縮性モルタル※　追加
注入方法はヘッド圧工法による。
※ センクシアが供給するものに限る
（イ）□250以下、φ267．4以下、H250以下の場合
100mm≦a≦200mm　かつ柱寸法 D以下
（ロ）□300以上□700以下、φ300以上φ711．2以下、および H250以上の場合
150mm≦a≦300mm　かつ柱寸法 D以下
（ハ）□750~□1200、φ750~φ1016の場合
300mm≦a≦500mm
中心塗部分モルタル及び後詰めモルタルの養生
基礎、基礎ばりコンクリートの強度以上となるよう養生期間を確保すること。

EB,GB,EM,GM,EH型式	GH型式
8。鉄骨建方 アンカーボルト締付 アンカーボルトは隙間がないよう確実に締め付けを行う。	8。鉄骨建方 9。モルタル注入枠設置（#） 後詰めモルタル充填（#）
9~10。モルタル注入枠設置（#） 後詰めモルタル充填（#） アンカーボルト締付確認（#） ベースプレートと座金とナットが密着していることを確認。	10。アンカーボルト締付（#） 予備締め マーキング ナット回転法による本締め （30°回転、許容差：$^{+10°}_{-0}$）

11。モルタル注入枠取り外し

施工完了後、ハイベースNEO工法のチェックシートに工事記録を記載する。

センクシア株式会社　URL https://www.senqcia.co.jp/
本社 TEL 03-4214-1932　関東 TEL 027-322-9411　関西 TEL 06-6395-2133
札幌 TEL 011-708-1177　中部 TEL 052-582-3356　中四国 TEL 082-240-1630
東北 TEL 022-213-5595　北陸 TEL 076-233-5260　九州 TEL 092-452-0341

⚠注意
1．アンカーボルトの設置、無収縮モルタルの充填、これらの施工は、センクシアが定めた認定業者が行うこと。（日本建築センターの評定で義務付けられています。）
2．アンカーボルト及びナットは加熱、溶接、加工は絶対に行わないでください。
3．設置後のアンカーボルトのねじ部は打ちきずやコンクリートが付着しないようにねじ部の保護養生をしてください。
4．建て入れ直し用のワイヤをアンカーボルトにとらないでください。
5．本資料以外の施工方法で行った場合、ハイベースNEOの性能が発揮できなくなります。

横浜　連絡先削除

2020/9

スーパーハイベース工法設計施工標準

（本工法は、S造およびCFT構造に適用）

2020/9

大臣認定　MSTL-0180（ハイベース）
　　MBLT-0042~0046（アンカーボルト）
BCJ評定　BCJ評定-ST0058

本工法の設計・施工は、鋼構造設計基準、鉄骨工事技術指針、建築工事標準仕様書 JASS 6 鉄骨工事、建築工事標準仕様書・同解説 JASS 5 鉄筋コンクリート工事、およびハイベースNEO工法・スーパーハイベース工法設計ハンドブックに準拠する。

設　計

1．材質

（1）ハイベース・アンカーボルト・ナット・座金・定着板

	ハイベース	アンカーボルト	ナット	座　金	定着板
規　格	HCW490st（大臣認定取得材）※1	HAB（大臣認定取得材）※2	JIS B1181（六角ナット）※2	JIS G3106 ※2	JIS G3101（一般構造用圧延鋼材）
ねじの種類	—	メートル並目 ※3	メートル並目 ※3	—	—
備　考	SN490B同等	降伏比 70%以下	強度区分5（ボルト4t） 強度区分8（ボルト4t）	SM490A	SS400

※1 国土交通大臣認定（MSTL-0180） ※2 国土交通大臣認定（MBLT-0042~0046） ※3 M72は強度区分8のみ

（2）ハイベース下面のモルタル

後詰めモルタル	ハイベース工法無収縮モルタルNX-2000、又はクイック3 およびこれと同等以上の無収縮性モルタル※　※ センクシアが供給するものに限る　追加
中心塗部分モルタル	○無収縮モルタルパッド用又は普通モルタル （NX-2000及びクイック3は使用不可。） ○強度はこれに接するコンクリートの強度以上

（3）基礎・基礎ばり

コンクリート	○日本建築学会「JASS 5 鉄筋コンクリート工事」に適合する普通コンクリート。 ○設計基準強度は、Fc＝18~36 N/mm²以上
鉄　筋	JIS G 3112「鉄筋コンクリート用棒鋼」に定められる、熱間圧延異形棒鋼
柱　形	へりあき量は、ハイベース外形寸法の0．065倍（0．1倍）以上確保しなければならない。

2．アンカーボルトのセット寸法

注意　ボルト本数はハイベースの型式によって異なります。

型　式	C1・S1	S2・M2・L2・X2・WX2	S3・M3・L3
ボルト本数	4	8	12
形状例			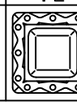

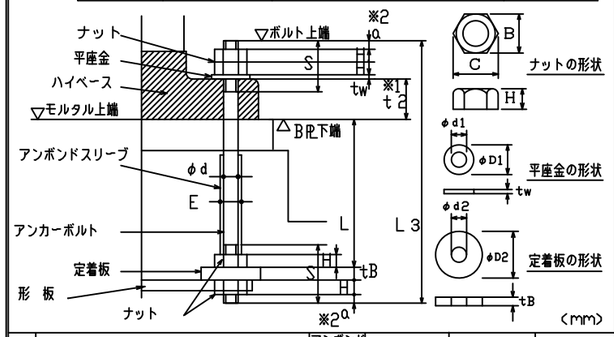

ねじの呼び	アンカーボルト 軸径 φd	ねじ ピッチ P	ねじ 長さ S1	余長 a ※2	定着長さ L	全長 L3 ※4	アンボンドスリーブ 外径 E	ナット（一種） 高さ H	二面幅 B	対角距離 C	平座金 厚さ tw	内径 φd1	外径 φD1	定着板 厚さ tB	内径 φd2	外径 φD2
M24	24	3	105	10	480	645	29	19	36	42	6	25	44	16	27	70
M30	30	3.5	130	13	600	800	35	24	46	53	6	31	56	16	33	90
M36	36	4	150(130)	16	720	955(925)	41	29	55	64	6	37	66	19	39	100
M42	42	4.5	165(155)	18	840	1110(1080)	48	34	65	75	9	43	78	22	45	120
M48	48	5	190(175)	22	960	1270(1235)	54	38	75	87	9	50	92	25	52	140
M56	56	5.5	210(185)	24	1120	1470(1420)	62	45	85	98	9	58	105	28	60	160
M64	64	6	230(200)	28	1280	1660(1610)	70	51	95	110	12	66	115	32	68	180
M72	72	6	250	30	1440	1850	79	58	105	121	12	74	125	36	76	200

※1　t2 はハイベース台座厚さを示し、ハイベース型 式によって変わります。
※2　a 寸法は、ハイベース台座の厚さによって多少変動しますが、本数値以上確保下さい。
※3　（　）内は、BC型の数値を示します。
※BC型はシングルナット仕様とする。

注意
・アンカーボルトは二重ナットを標準としていますが、一重ナットでも適用可能です。
・一重ナットとする場合は、コンクリートに埋め込む等のゆるみ止め処置をお願いします。
（一重ナットとする場合は、センクシアにご相談下さい。）

3．　基礎柱形部の標準納まり

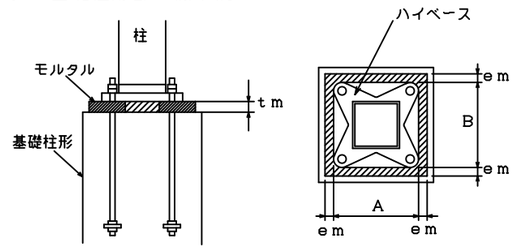

各部名称	寸法制限	備考
中心塗り部分モルタルの厚さ（tm）	標準寸法 tm=50mm	許容範囲 30≦tm≦70mm
ベースプレート周辺のモルタル幅（em）	em≧30mm	許容範囲 em≧25mm

工場加工

1．溶接材料

被覆アーク溶接	低水素系490N/mm²級高張力鋼用（JIS Z3211、旧JIS Z3212）相当以上
ガスシールドアーク溶接	軟鋼及び490N/mm²級高張力鋼マグ溶接用ソリッドワイヤ（JIS Z3312）相当以上

※高強度柱材を用いる場合、JASS6等の指針に従い柱とハイベースの強度ランクの高い方に適した溶接材料を使用する。

2．ハイベースの鉄骨柱への取付け（柱端部に開先を設ける。）

※　柱とハイベースの溶接は、完全溶込み溶接
開先はMC-TL-1B、GC-TL-1Bによる

注意 開先形状は参考

角形鋼管柱用

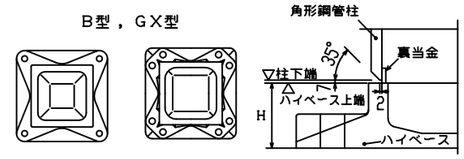

H形鋼柱用 円形鋼管柱用

3．組立溶接

角形鋼管	H形鋼	円形鋼管
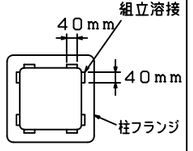	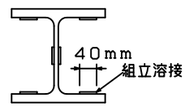	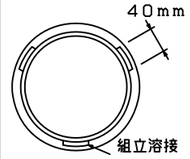

4．本溶接の手順

角形鋼管	H形鋼	円形鋼管
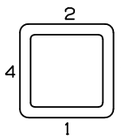		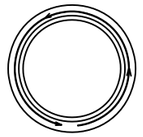
対辺ごとに溶接を行う。（自動ロボット溶接の場合はこれによらない）	（1）ウェブの両面すみ肉溶接（曲げ負担の場合は、完全溶込み溶接とする） （2）開先部の溶接	1パスごとに全周溶接を行う。

5．溶接施工一般

予　熱	鋼材の種類、板厚により必要に応じて適切な予熱を行う。
余　盛	溶接余盛はハイベース側A点から柱側B点へ向かってなめらかになるように施工する。 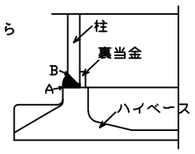
H形鋼柱の溶接	エンドタブの取付とH形鋼柱ウェブのすみ肉溶接 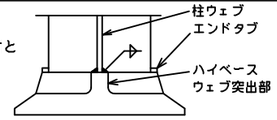

6．検　査

方　法	溶接部の検査を行う場合は、超音波探傷検査によってよい。探傷は柱フランジ側から行う。
不良溶接部の補正	（1）有害な欠陥のある溶接部は削除して再溶接する。 （2）溶接部に割れの入った場合には、割れの入った両端から50mm以上、はつり取り再溶接する。

基礎柱形の設計

1．基礎柱形主筋の定着長さ

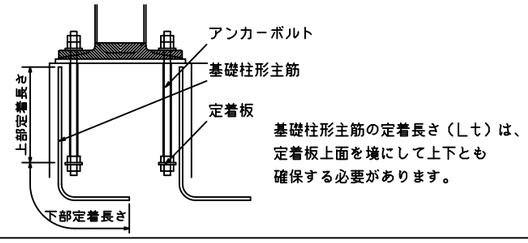

基礎柱形主筋の定着長さ（Lt）は、定着板上面を境にして上下とも確保する必要があります。

現場施工

（#）：センクシアの担当範囲

1．捨てコンクリート打設

柱脚部の捨てコンクリートの厚さは90mm以上とし、表面は平滑に仕上げる。

2．墨出し

3．アンカーボルト搬入（#）

4．アンカーボルト据付（#）

アンカーボルト設置	アンカーボルトの設置は自立できる形式とし、捨てコンクリートに固定する。 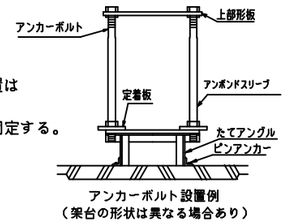 アンカーボルト設置例（架台の形状は異なる場合あり）

アンカーボルト設置精度の目標値	平面	レベル
	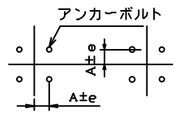 e≦3mm（形板芯にて検査）	基準高さよりの誤差eh −3mm≦eh≦10mm

5．鉄筋配筋・型枠の立込み

6．基礎コンクリート打設

基礎柱形上面の目荒らし・水洗いを行ってください。

7．中心塗り部分モルタル施工

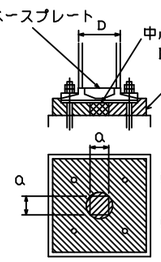

中心塗部分モルタル
NX-2000、クイック3は使用不可。
後詰めモルタル
ハイベース工法無収縮モルタルNX-2000、又はクイック3
およびこれと同等以上の無収縮性モルタル※　追加
注入方法はヘッド圧工法による。
※ センクシアが供給するものに限る

（イ）□250以下、φ267．4以下、H250以下の場合
100mm≦a≦200mm　かつ柱寸法 D以下
（ロ）□300以上□700以下、φ300以上φ711．2以下、および H250以上の場合
150mm≦a≦300mm　かつ柱寸法 D以下
（ハ）□750~□1200、φ750~φ1016の場合
300mm≦a≦500mm

中心塗部分モルタル及び後詰めモルタルの養生
基礎、基礎ばりコンクリートの強度以上となるよう養生期間を確保すること。

8．鉄骨建方

9．モルタル注入枠設置（#）　後詰めモルタル充填（#）

10．アンカーボルト締付（#）

予備締め ⟶ マーキング ⟶ ナット回転法による本締め
（30°回転、許容差：+10° −0°）

11．モルタル注入枠取り外し

施工完了後、スーパーハイベース工法のチェックシートに工事記録を記載する。

センクシア株式会社

本社　TEL　03-4214-1932
札幌　TEL　011-708-1177
東北　TEL　022-213-5595
関東　TEL　027-322-9411
中部　TEL　052-582-3356
北陸　TEL　076-233-5260
関西　TEL　06-6395-2133
中四国　TEL　082-240-1630
九州　TEL　092-452-0341

本社に変更
横浜　連絡先削除

URL
https://www.senqcia.co.jp/

⚠注意
1．アンカーボルトの設置、無収縮モルタルの充填、アンカーボルトの締付け、これらの施工は、センクシアが定めた認定業者が行うこと。（日本建築センターの評定で義務づけられています。）
2．本資料以外の施工方法で行った場合、スーパーハイベースの性能が発揮できなくなります。

ハイベースNEO工法設計施工標準 （ハイベースNEO工法は、Ｓ造及びＣＦＴ造に適用）

2019/7

大臣認定 MSTL-0404, 0180（Gタイプ用ベースプレート）
MBLT-0042～0046（アンカー用ボルトセット）

BCJ評定 BCJ評定-ST0058（Gタイプ）
BCJ評定-ST0059（エコタイプ）

本工法の設計・施工は、鋼構造設計規準、鉄骨工事技術指針、建築工事標準仕様書 ＪＡＳＳ ６ 鉄骨工事、建築工事標準仕様書
同解説 ＪＡＳＳ ５ 鉄筋コンクリート工事、およびハイベースNEO工法設計ハンドブックに準拠する。

設　　計

１．　材質

（１）　ベースプレート・アンカーボルト・ナット・座金・定着板

エコタイプ（ＥＢ型式、ＥＭ型式、ＥＨ型式）

	ベースプレート		アンカーボルト※2	エコナット※2	ナット※2	座　金※2	定着板
規　格	JIS G3136	TMCP鋼※4	HAB（大臣認定取得材）	大臣認定取得材	ＪＩＳ Ｂ１１８１（六角ナット）	ＪＩＳ Ｇ３１０６	ＪＩＳ Ｇ３１０１（一般構造用圧延鋼材）
ねじの種類	—	—	メートル並目	メートル並目	メートル並目	—	—
備　考	ＳＮ４９０Ｂ 板厚40mm以下	ＳＮ４９０相当 板厚40mm超	降伏比 ７０%以下	–	強度区分5	ＳＭ４９０Ａ	ＳＳ４００

エコタイプのベースプレート上ナットはエコナットを使用する。

Ｇタイプ（ＧＢ型式、ＧＭ型式、ＧＨ型式）

	ベースプレート※1	アンカーボルト※2	ナット※2	座　金※2	定着板
規　格	ＨＣＷ４９０ｂ ＨＣＷ４９０ｓｔ（大臣認定取得材）	ＨＡＢ（大臣認定取得材）	ＪＩＳ Ｂ１１８１（六角ナット）	ＪＩＳ Ｇ３１０６	ＪＩＳ Ｇ３１０１（一般構造用圧延鋼材）
ねじの種類	—	メートル並目※3	メートル並目※3	—	—
備　考	ＳＮ４９０Ｂ同等	降伏比 ７０%以下	強度区分5（二重ナット時） 強度区分8（一重ナット時）	ＳＭ４９０Ａ	ＳＳ４００

※１　国土交通大臣認定（ＭＳＴＬ－０４０４、０１８０）　※２　国土交通大臣認定（ＭＢＬＴ－００４２～００４６）
※３　Ｍ７２は細目ねじ　　※４　建築基準法第37条第二号に基づく国土交通大臣認定を取得した材料を使用

（２）ベースプレート下面のモルタル

後詰めモルタル	ハイベース工法無収縮モルタルＮＸ２０００、又はクイック３
中心塗部分モルタル	○無収縮モルタルパッド用又は普通モルタル（NX２０００及びクイック３は使用不可。） ○強度はこれに接するコンクリートの強度以上

（３）基礎・基礎ばり

コンクリート	○日本建築学会「ＪＡＳＳ ５ 鉄筋コンクリート工事」に適合する普通コンクリート ○設計基準強度は、Ｆｃ＝１８～３６Ｎ／ mm^2
鉄　筋	ＪＩＳ Ｇ ３１１２「鉄筋コンクリート用棒鋼」に定められる、熱間圧延異形棒鋼
柱　形	へりあき量は、ベースプレート外形寸法の０．１倍以上確保しなければならない。

２．　アンカーボルトのセット寸法

エコタイプ用アンカーボルト部品

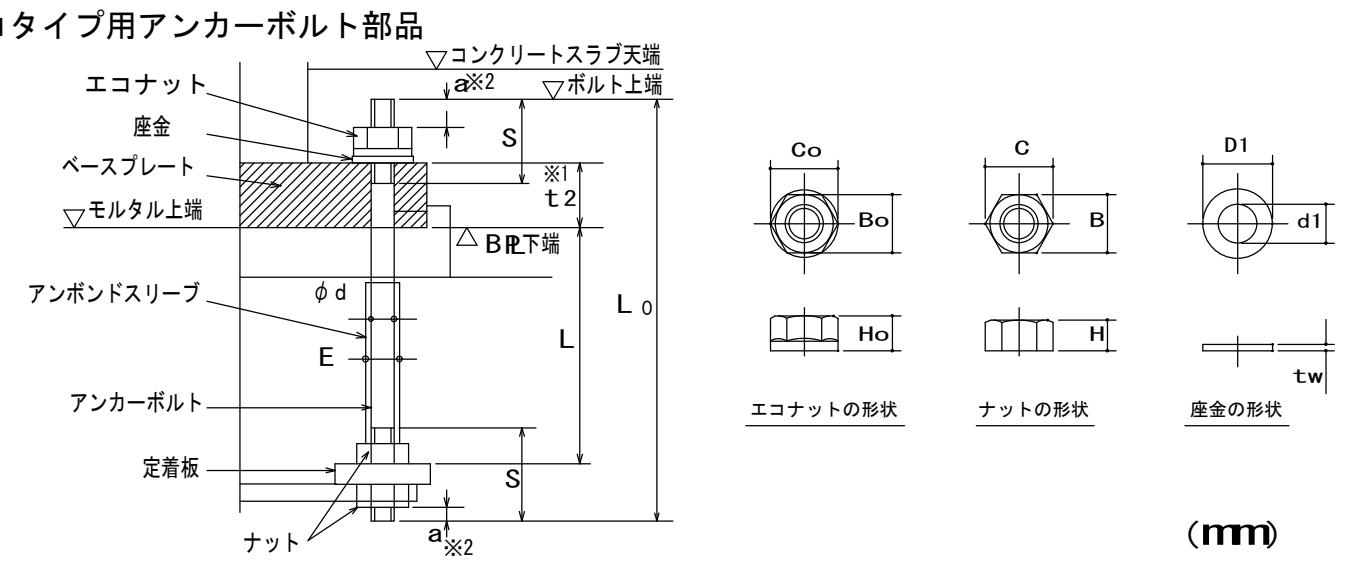

（mm）

ねじの呼び	アンカーボルト 軸径 φd	ねじ ピッチ P	ねじ 長さ S	余長※2 a	定着長さ L	全長 LO	アンボンドスリーブ 外径 E	エコナット 高さ HO	エコナット 二面幅 BO	エコナット 対角距離 CO	ナット 高さ H	ナット 二面幅 B	ナット 対角距離 C	座金 厚さ tw	座金 内径 φd1	座金 外径 φD1
M24	24	3	95/105	10	400/480	550/645	29	22	46	53	19	36	42	6	25	56
M30	30	3.5	110/130	13	400/600	580/800	35	27	50	58	24	46	53	6	31	60
M36	36	4	130	16	480/720	690/925	41	33	55	64	29	55	64	6	37	66
M42	42	4.5	155	18	840	1080	48	38	65	75	34	65	75	9	43	78

※１　t_2 はベースプレート台座厚さを示し、ハイベースＮＥＯ型式によって変わります。
※２　ａ寸法は設置誤差を考慮した設計時の最小寸法です。
施工時は、ねじ山が最低３山ナットの外に出るように余長を確保してください。
※３　上段はEB型式及びEM型式のアンカーボルト４本タイプ、下段はそれ以外のエコタイプの場合の寸法です。

⚠注意
・エコタイプのアンカーボルトはシングルナットとしておりますので、ゆるみ止め処置としてコンクリートスラブで被覆してください。
・コンクリートによる被覆を行わない場合は、二重ナット等のゆるみ止め処置が必要です。その場合、せん断耐力が変わる可能性がありますのでセンクシアにご相談ください。
・アンカーボルト上部には必ずエコナットを使用してください。通常のナットでは所定の性能が発揮できません。

Ｇタイプ用アンカーボルト部品

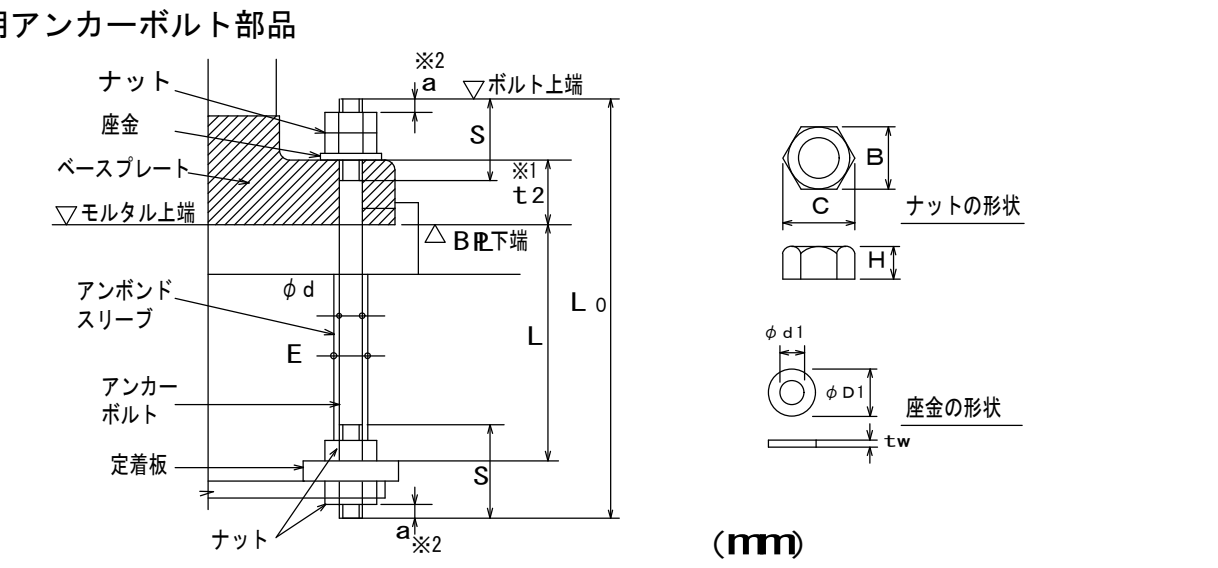

（mm）

ねじの呼び	アンカーボルト 軸径 φd	ねじ ピッチ P	ねじ 長さ S	余長※2 a	定着長さ L	全長 LO	アンボンドスリーブ 外径 E	ナット 高さ H	ナット 二面幅 B	ナット 対角距離 C	座金 厚さ tw	座金 内径 φd1	座金 外径 φD1
M24	24	3	105	10	480	645	29	19	36	42	6	25	44
M30	30	3.5	130	13	600	800	35	24	46	53	6	31	56
M36	36	4	130/150	16	720	925/955	41	29	55	64	6	37	66
M42	42	4.5	155/165	18	840	1080/1110	48	34	65	75	9	43	78
M48	48	5	175/190	22	960	1235/1270	54	38	75	87	9	50	92
M56	56	5.5	185/210	24	1120	1420/1470	62	45	85	98	9	58	105
M64	64	6	200/230	28	1280	1610/1660	70	51	95	110	12	66	115
M72	72	6	250	30	1440	1850	79	58	105	121	12	74	125

※１
t_2 はベースプレート台座厚さを示し、ハイベースＮＥＯ型式によって変わります。

※２
ａ寸法は設置誤差を考慮した設計時の最小寸法です。
施工時は、ねじ山が最低３山ナットの外に出るように余長を確保してください。

※３
上段はGB型式及びGM型式の場合、下段はGH型式の場合の寸法です。

⚠注意
・Gタイプのアンカーボルトは二重ナットを標準としていますが、一重ナットでも適用可能です。
・一重ナットとする場合は、コンクリートに埋め込む等のゆるみ止め処置が必要です。
（一重ナットとする場合は、センクシアにご相談ください。）

ベースプレートのアンカーボルト孔径（mm）

ねじの呼び	M24	M30	M36	M42	M48	M56	M64	M72
エコタイプ孔径	38	44	50	57	–	–	–	–
Ｇタイプ孔径	–	38	45	53	61	70	79	87

定着板（エコタイプ、Gタイプ共通）（mm）

ねじの呼び	4本タイプ用 厚さ ts	外径 Ds	内径 ds	8本タイプ用 厚さ td	長さ ad	幅 bd	内径 dd	12本タイプ用 厚さ tt	長さ at	幅 bt	内径 dt
M24	16	70	27	–	–	–	–	–	–	–	–
M30	16	90	33	9	180	65	33	–	–	–	–
M36	19	100	39	9	215	75	39	–	–	–	–
M42	22	120	45	9	240	85	45	9	225	85	45
M48	25	140	52	9	270	95	52	9	260	95	52
M56	28	160	60	9	305	110	60	9	295	110	60
M64	32	180	68	12	330	130	68	12	340	130	68
M72	–	–	–	16	380	145	76	16	375	145	76

ベースプレートの形状・寸法は、ハイベースＮＥＯ工法設計ハンドブックを参照ください。

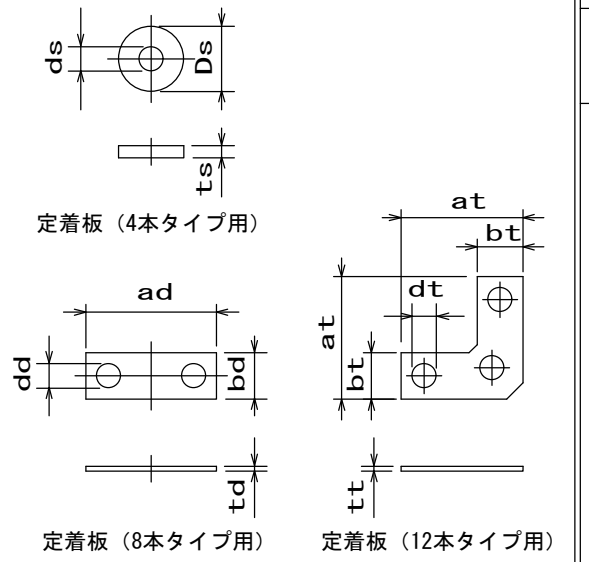

３．ベースプレート下面モルタルの標準寸法

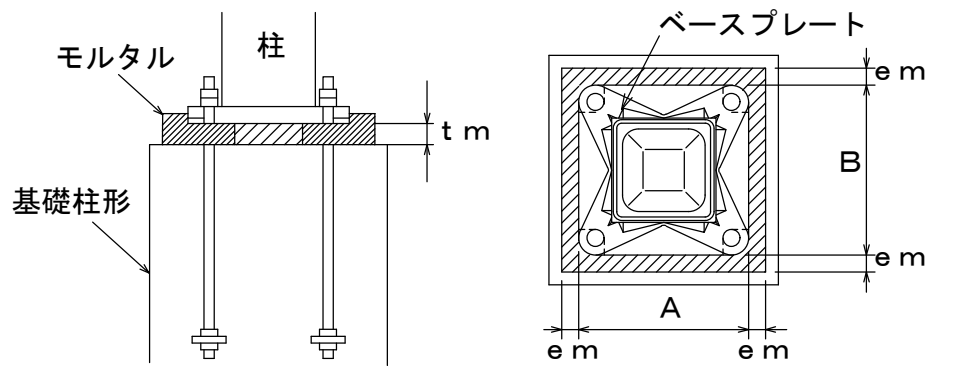

各部名称	寸　法	備　考
中心塗り部分モルタルの厚さ（ｔｍ）	標準寸法 ｔｍ=50mm	許容範囲 ３０≦ｔｍ≦７０mm
ベースプレート周辺のモルタル幅（ｅｍ）	ｅｍ≧３０mm	許容範囲 ｅｍ≧２５mm

４．基礎柱形主筋の定着長さ（最小値）

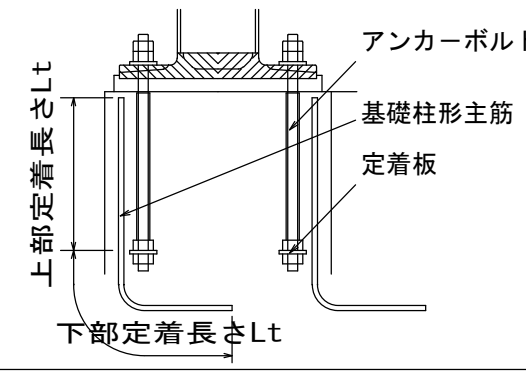

基礎柱形主筋の定着長さ（Lt）は、定着板上面を境にして上下とも確保する必要があります。

工場加工

１．溶接材料

被覆アーク溶接	低水素系４９０Ｎ/ mm^2 級高張力鋼用（JIS Z3211、旧JIS Z3212）相当以上
ガスシールドアーク溶接	軟鋼及び４９０Ｎ/ mm^2 級高張力鋼マグ溶接用ソリッドワイヤ（JIS Z3312）相当以上

※高強度柱材を用いる場合、JASS6等の指針に従い柱とハイベースの強度ランクの高い方に適した溶接材料を使用する。

２．ベースプレートの鉄骨柱への取付け（柱端部に開先を設ける）

※　柱とベースプレートの溶接は完全溶込み溶接
開先はＭＣ−ＴＬ−１Ｂ、ＧＣ−ＴＬ−１Ｂによる　　※開先形状は参考

エコタイプ　ベースプレート形状

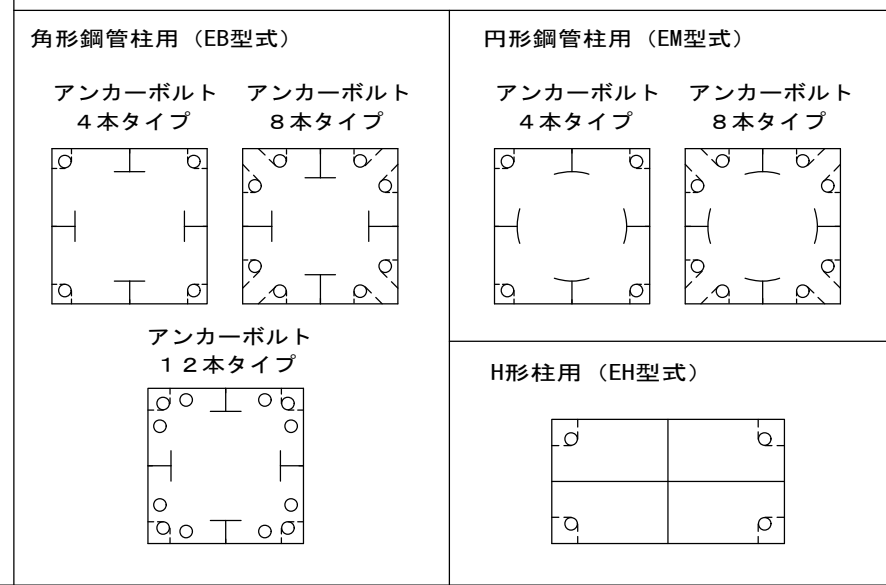

開先形状

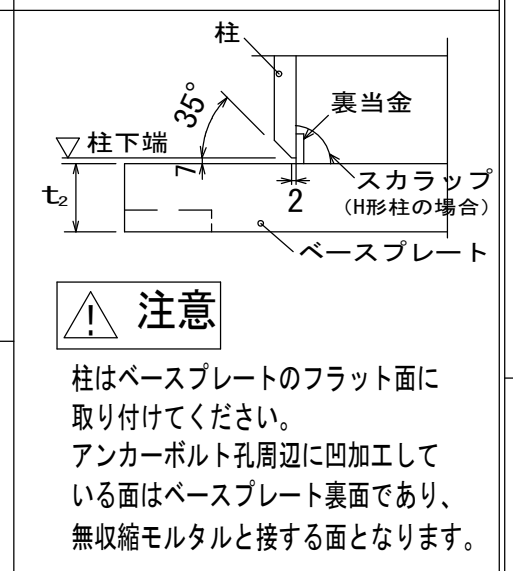

⚠注意
柱はベースプレートのフラット面に取り付けてください。
アンカーボルト孔周辺に凹加工している面はベースプレート裏面であり、無収縮モルタルと接する面となります。

Ｇタイプ　ベースプレート形状

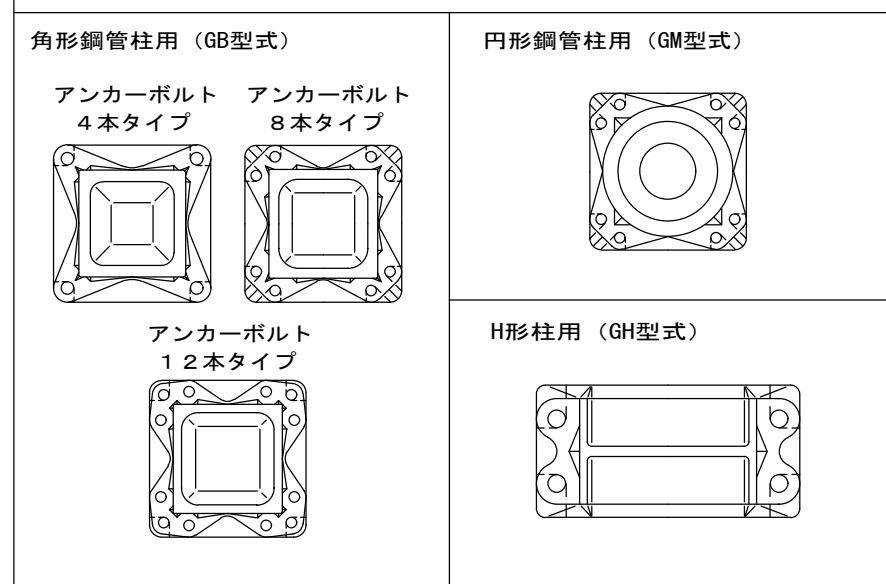

開先形状

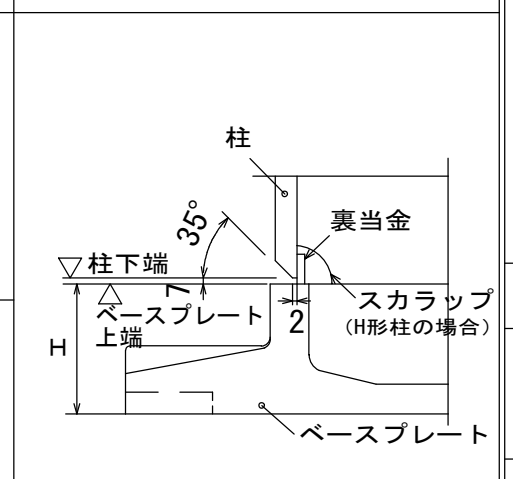

３．組立溶接

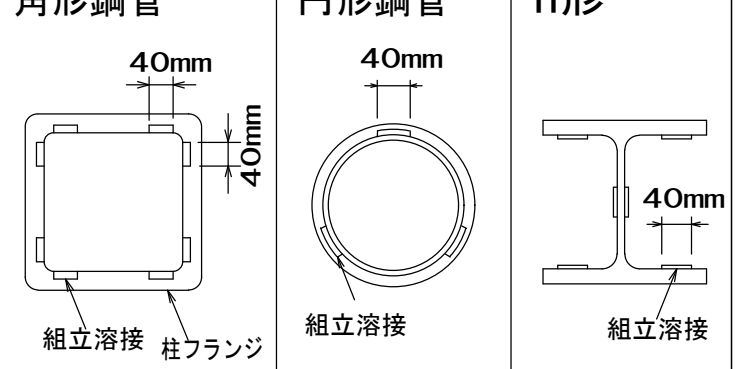

４．本溶接の手順

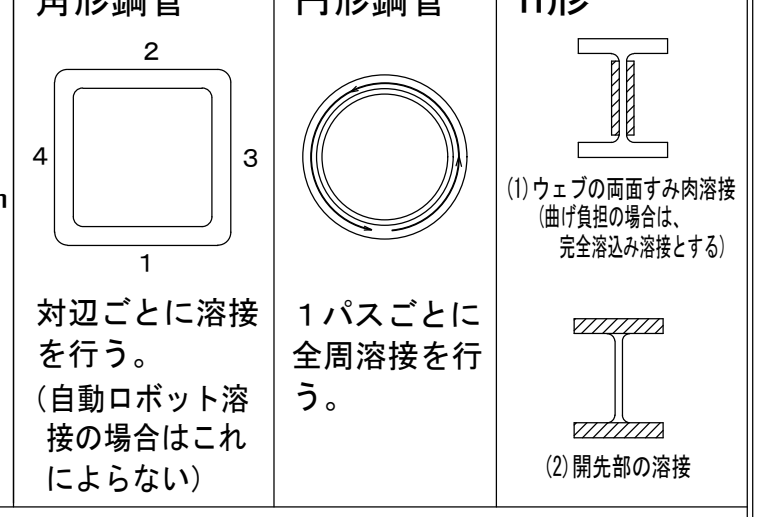

角形鋼管	円形鋼管	H形
対辺ごとに溶接を行う。（自動ロボット溶接の場合はこれによらない）	１パスごとに全周溶接を行う。	

５．溶接施工一般

予　熱	鋼材の種類、板厚により必要に応じて適切な予熱を行う。
余　盛	溶接余盛はベースプレート側A点から柱側B点へ向かってなめらかになるように施工する。 余盛高さは、柱接合突出部形状に対応し突き合わせ継手またはＴ継手余盛り高さに準拠する（Ｇタイプ）。
H形柱の溶接	エンドタブの取付とＨ形柱ウェブのすみ肉溶接

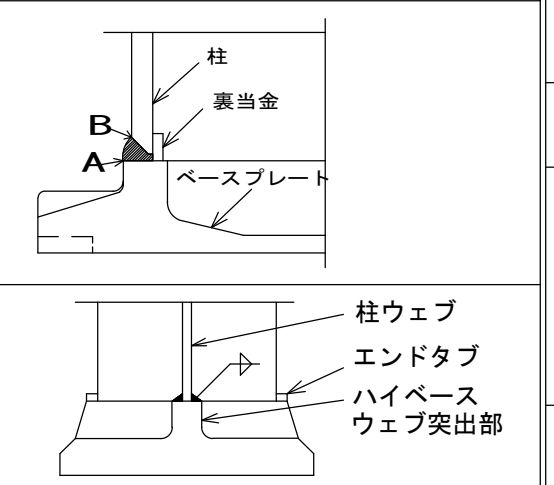

⚠注意　柱の溶接時にベースプレートとの組合せによってはベースプレートが溶接熱歪によって曲がることがあります。

６．検　　査

方　法	溶接部の検査を行う場合は、超音波探傷検査による。 探傷は柱フランジ側から行う。
不良溶接部の補正	（１）　有害な欠陥のある溶接部は削除して再溶接する。 （２）　溶接部に割れの入った場合には、割れの入った両端から５０mm以上、はつり取り再溶接する。

現場施工　（#）：センクシアの担当範囲

１．捨てコンクリート打設

柱脚部の捨てコンクリートの厚さは９０mm以上とし、表面は平滑に仕上げる。

２．墨出し

３．アンカーボルト搬入（#）

４．アンカーボルト据付（#）

アンカーボルト設置	アンカーボルトの設置は自立できる形式とし、捨てコンクリートに固定する。

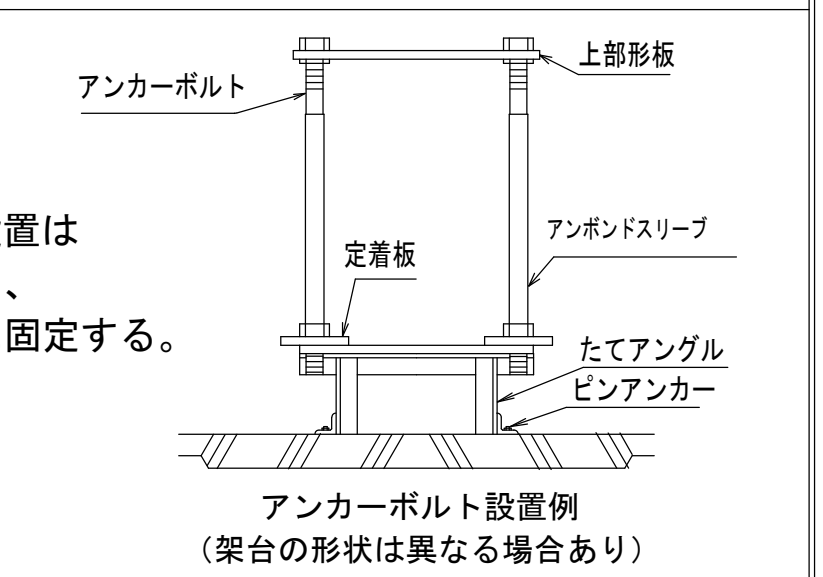

アンカーボルト設置例
（架台の形状は異なる場合あり）

	平　面	レ ベ ル
アンカーボルト設置精度の目標値	e≦３mm（形板芯にて検査）	基準高さよりの誤差eh －３mm≦eh≦10mm

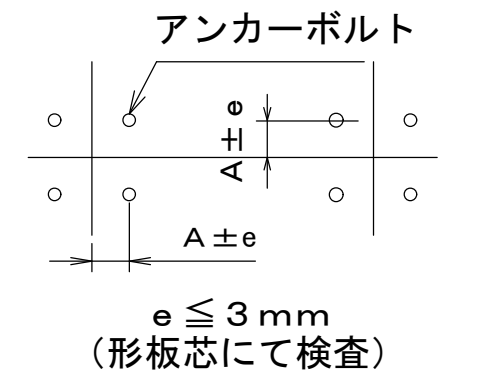

５．鉄筋配筋・型枠の立込み

６．基礎コンクリート打設

基礎柱形上面の目荒らし・水洗いを行ってください。　追加

７．中心塗り部分モルタル施工

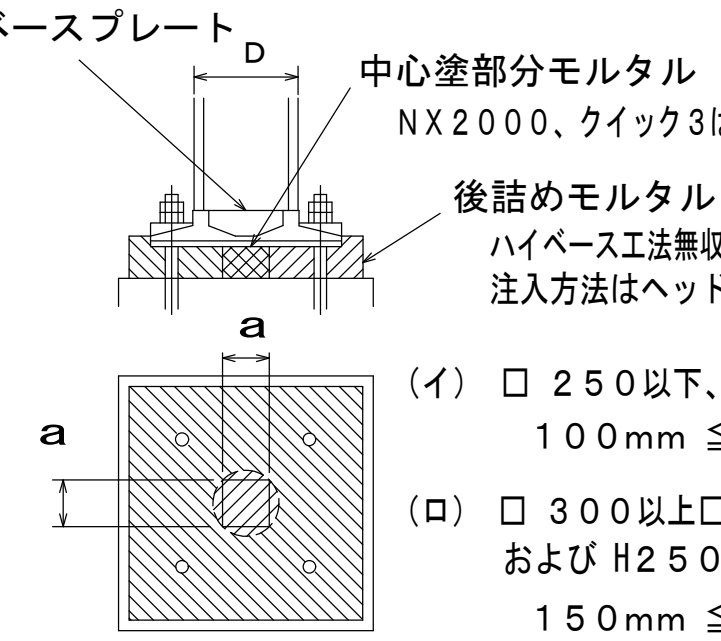

中心塗部分モルタル
ＮＸ２０００、クイック３は使用不可。

後詰めモルタル
ハイベース工法無収縮モルタルＮＸ２０００、又はクイック３
注入方法はヘッド圧工法による。

（イ）□ ２５０以下、φ２６７．４以下、H２５０以下の場合
１００mm ≦ ａ ≦２００mm かつ柱寸法 Ｄ以下

（ロ）□ ３００以上□７００以下、φ３００以上φ７１１．２以下、および H２５０以上の場合
１５０mm ≦ ａ ≦３００mm かつ柱寸法 Ｄ以下

（ハ）□ ７５０～□１２００、φ７５０～φ１０１６の場合
３００mm ≦ ａ ≦５００mm

中心塗部分モルタル及び後詰めモルタルの養生
基礎、基礎ばりコンクリートの強度以上となるよう養生期間を確保すること。

EB, GB, EM, GM, EH型式	GH型式
８．鉄骨建方 アンカーボルト締付 アンカーボルトは隙間がないよう確実に締め付けを行う。	８．鉄骨建方 ９．モルタル注入枠設置（#） 後詰めモルタル充填（#）
９～１０．モルタル注入枠設置（#） 後詰めモルタル充填（#） アンカーボルト締付確認（#） ベースプレートと座金とナットが密着していることを確認。	１０．アンカーボルト締付（#） 予備締め マーキング ナット回転法による本締め （30°回転、許容差：$^{+10°}_{-0}$）

１１．モルタル注入枠取り外し

施工完了後、ハイベースＮＥＯ工法のチェックシートに工事記録を記載する。

センクシア株式会社　　ＵＲＬ　https://www.senqcia.co.jp/

本社　ＴＥＬ　０３-４２１４-１９３２　　関東　ＴＥＬ　０２７-３２２-９４１１　　北陸　ＴＥＬ　０７６-２３３-５２６０　　九州　ＴＥＬ　０９２-４５２-０３４１
札幌　ＴＥＬ　０１１-７０８－１１７７　　横浜　ＴＥＬ　０３-４２１４-１９４５　　関西　ＴＥＬ　０６-６３９５-２１３３
東北　ＴＥＬ　０２２-２１３-５５９５　　中部　ＴＥＬ　０５２－５８２－３３５６　　中四国　ＴＥＬ　０８２-２４０-１６３０

⚠注意
1．アンカーボルトの設置、無収縮モルタルの充填、これらの施工は、センクシアが定めた認定業者が行うこと。（日本建築センターの評定で義務付けられています。）
2．アンカーボルト及びナットは加熱、溶接、加工は絶対に行わないでください。
3．設置後のアンカーボルトのねじ部は打ちきずやコンクリートが付着しないようにねじ部の保護養生をしてください。
4．建て入れ直し用のワイヤをアンカーボルトにとらないでください。
5．本資料以外の施工方法で行った場合、ハイベースNEOの性能が発揮できなくなります。

2019/7

スーパーハイベース工法設計施工標準

（本工法は、S造およびＣＦＴ構造に適用）

2019/7

大臣認定　MSTL-0180（ハイベース）
　　MBLT-0042～0046（アンカーボルト）
BCJ評定　BCJ評定-ST0058

本工法の設計・施工は、鋼構造設計規準、鉄骨工事技術指針、建築工事標準仕様書 ＪＡＳＳ ６ 鉄骨工事、建築工事標準仕様書同解説 ＪＡＳＳ ５ 鉄筋コンクリート工事、およびハイベース㎜0工法・スーパーハイベース工法設計ハンドブックに準拠する。

設　　計

１．材質

（１）ハイベース・アンカーボルト・ナット・座金・定着板

	ハイベース	アンカーボルト	ナット	座　金	定着板
規　格	HCW490st（大臣認定取得材）※1	HAB（大臣認定取得材）※2	JIS B1181（六角ナット）※2	JIS G3106 ※2	JIS G3101（一般構造用圧延鋼材）
ねじの種類	—	メートル並目 ※3	メートル並目 ※3	—	—
備　考	SN490B同等	降伏比 70%以下	強度区分5（二重ナット用） 強度区分8（一重ナット用）	SM490A	SS400

※1 国土交通大臣認定（MSTL-0180） ※2 国土交通大臣認定（MBLT-0042～0046） ※3 M72は細目ねじ

（２）ハイベース下面のモルタル

後詰めモルタル	ハイベース工法無収縮モルタルＮＸ２０００、又はクイック３
中心塗部分モルタル	○無収縮モルタルパッド用又は普通モルタル（ＮＸ２０００及びクイック３は使用不可。） ○強度はこれに接するコンクリートの強度以上

（３）基礎・基礎ばり

コンクリート	○日本建築学会「ＪＡＳＳ ５ 鉄筋コンクリート工事」に適合する普通コンクリート。 ○設計基準強度は、Ｆｃ＝１８～３６ Ｎ／ｍｍ^2 以上
鉄　筋	ＪＩＳ Ｇ ３１１２「鉄筋コンクリート用棒鋼」に定められる、熱間圧延異形棒鋼
柱　形	へりあき量は、ハイベース外形寸法の０．０６５倍（０．１倍）以上確保しなければならない。

２．アンカーボルトのセット寸法

注意　ボルト本数はハイベースの型式によって異なります。

型　式	Ｃ１・Ｓ１	Ｓ２・Ｍ２・Ｌ２・Ｘ２・ＷＸ２	Ｓ３・Ｍ３・Ｌ３
ボルト本数	4	8	１２
形状例	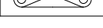	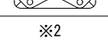	

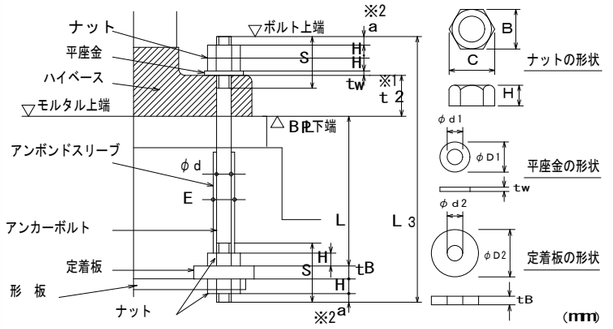

（mm）

ねじの呼び	アンカーボルト 軸径 φd	ねじ ピッチ P	ねじ 長さ S1	余長 ※2 a	定着長さ L	全長 ※4 L3	アンボンドスリーブ 外径 E	ナット(一種) 高さ H	二面幅 B	対角距離 C	平座金 厚さ tw	平座金 内径 φd1	平座金 外径 φD1	定着板 厚さ tB	定着板 内径 φd2	定着板 外径 φD2
M24	24	3	105	10	480	645	29	19	36	42	6	25	44	16	27	70
M30	30	3.5	130	13	600	800	35	24	46	53	6	31	56	16	33	90
M36	36	4	150(130)	16	720	955(925)	41	29	55	64	6	37	66	19	39	100
M42	42	4.5	165(155)	18	840	1110(1080)	48	34	65	75	9	43	78	22	45	120
M48	48	5	190(175)	22	960	1270(1235)	54	38	75	87	9	50	92	25	52	140
M56	56	5.5	210(185)	24	1120	1470(1420)	62	45	85	98	9	58	105	28	60	160
M64	64	6	230(200)	28	1280	1660(1610)	70	51	95	110	12	66	115	32	68	180
M72	72	6	250	30	1440	1850	79	58	105	121	12	74	125	36	76	200

※１　ｔ２ はハイベース台座厚さを示し、ハイベース型 式によって変わります。
※２　ａ 寸法は、ハイベース台座の厚さによって多少変動しますが、本数値以上確保下さい。
※３　（　）内は、ＢＣ型の数値を示します。

※ＢＣ型はシングルナット仕様とする。

注意
・アンカーボルトは二重ナットを標準としていますが、一重ナットでも適用可能です。
・一重ナットとする場合は、コンクリートに埋め込む等のゆるみ止め処置をお願いします。
（一重ナットとする場合は、センクシアにご相談下さい。）

３．　基礎柱形部の標準納まり

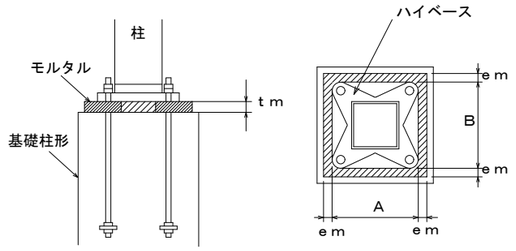

各　部　名　称	寸　法　制　限	備　考
中心塗り部分モルタルの厚さ（ｔｍ）	標準寸法　ｔｍ=50mm	許容範囲　３０≦ｔｍ≦７０mm
ベースプレート周辺のモルタル幅（ｅｍ）	ｅｍ≧３０mm	許容範囲 em≧２５mm

工場加工

１．溶　接　材　料

被覆アーク溶接	低水素系４９０N/mm^{2}級高張力鋼用（JIS Z3211、旧JIS Z3212）相当以上
ガスシールドアーク溶接	軟鋼及び４９０N/mm^{2}級高張力鋼マグ溶接用ソリッドワイヤ（JIS Z3312）相当以上

※高強度柱材を用いる場合、JASS6等の指針に従い柱とハイベースの強度ランクの高い方に適した溶接材料を使用する。

２．ハイベースの鉄骨柱への取付け（柱端部に開先を設ける．）

※　柱とハイベースの溶接は、完全溶込み溶接
　　開先はMC-ＴＬ-１Ｂ、ＧＣ-ＴＬ-１Ｂによる

注意　開先形状は参考

角形鋼管柱用

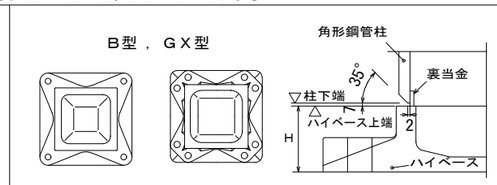

H形鋼柱用
円形鋼管柱用

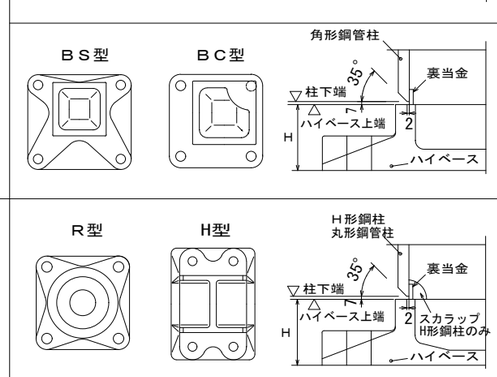

３．組立溶接

角形鋼管	Ｈ形鋼	円形鋼管
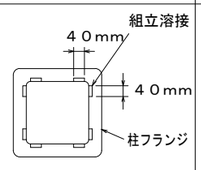	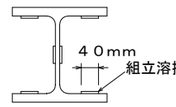	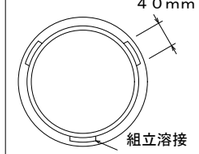

４．本溶接の手順

角形鋼管	Ｈ形鋼	円形鋼管
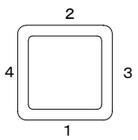	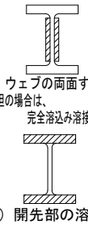	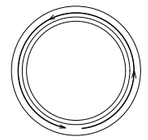
対辺ごとに溶接を行う。（自動ロボット溶接の場合はこれによらない）	（１）ウェブの両面すみ肉溶接（曲げ負担の場合は、完全溶込み溶接とする） （２）開先部の溶接	１パスごとに全周溶接を行う。

５．溶接施工一般

予　熱	鋼材の種類、板厚により必要に応じて適切な予熱を行う。
余　盛	溶接余盛はハイベース側A点から柱側B点へ向かってなめらかになるように施工する。 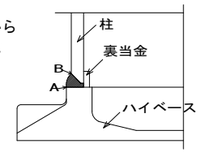
H形鋼柱の溶接	エンドタブの取付とH形鋼柱ウェブのすみ肉溶接 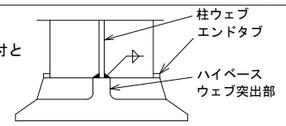

６．検　　査

方　　法	溶接部の検査を行う場合は、超音波探傷検査によってよい。探傷は柱フランジ側から行う。
不良溶接部の補正	（１）　有害な欠陥のある溶接部は削除して再溶接する。 （２）　溶接部に割れの入った場合には、割れの入った両端から５０mm以上、はつり取り再溶接する。

基礎柱形の設計

１．基礎柱形主筋の定着長さ

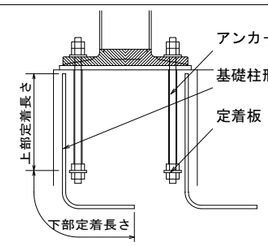

基礎柱形主筋の定着長さ（Lt）は、定着板上面を境にして上下とも確保する必要があります。

現　場　施　工

（#）：センクシアの担当範囲

１．捨てコンクリート打設

柱脚部の捨てコンクリートの厚さは９０mm以上とし、表面は平滑に仕上げる。

２．墨出し

３．アンカーボルト搬入（#）

４．アンカーボルト据付（#）

アンカーボルト設置	アンカーボルトの設置は自立できる形式とし、捨てコンクリートに固定する。 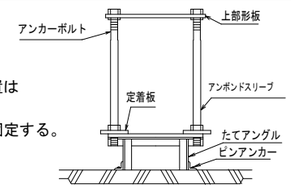

アンカーボルト設置例
（架台の形状は異なる場合あり）

アンカーボルト設置精度の目標値	平　面	レ　ベ　ル
	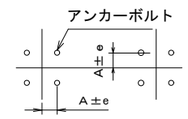 ｅ≦３mm（形板芯にて検査）	基準高さよりの誤差eh －３mm≦eh≦10mm

５．鉄筋配筋・型枠の立込み

６．基礎コンクリート打設

基礎柱形上面の目荒らし・水洗いを行ってください。　追加

７．中心塗り部分モルタル施工

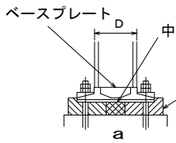

中心塗部分モルタル
ＮＸ２０００、クイック３は使用不可。

後詰めモルタル
ハイベースエ法無収縮モルタルＮＸ２０００、又はクイック３
注入方法はヘッド圧工法による。

（イ）□ ２５０以下、φ２６７．４以下、Ｈ２５０以下の場合
　　１００mm ≦ ａ ≦２００mm　かつ柱寸法 Ｄ以下

（ロ）□ ３００以上□７００以下、φ３００以上φ７１１．２以下、および Ｈ２５０以上の場合
　　１５０mm ≦ ａ ≦３００mm　かつ柱寸法 Ｄ以下

（ハ）□ ７５０～□１２００、φ７５０～φ１０１６の場合
　　３００mm ≦ ａ ≦５００mm

中心塗部分モルタル及び後詰めモルタルの養生
基礎、基礎ばりコンクリートの強度以上となるよう養生期間を確保すること。

８．鉄骨建方

９．モルタル注入枠設置（#）　後詰めモルタル充填（#）

１０．アンカーボルト締付（#）

予備締め ⟶ マーキング ⟶ ナット回転法による本締め
（30° 回転、許容差 : $^{+10°}_{-0°}$ ）

１１．モルタル注入枠取り外し

施工完了後、スーパーハイベース工法のチェックシートに工事記録を記載する。

センクシア株式会社

URL
https://www.senqcia.co.jp/

東京　ＴＥＬ　０３－４２１４－１９３２
札幌　ＴＥＬ　０１１－７０８－１１７７
東北　ＴＥＬ　０２２－２１３－５５９５
関東　ＴＥＬ　０２７－３２２－９４１１
横浜　ＴＥＬ　０３－４２１４－１９４５
中部　ＴＥＬ　０５２－５８２－３３５６
北陸　ＴＥＬ　０７６－２３３－５２６０
関西　ＴＥＬ　０６－６３９５－２１３３
中四国 ＴＥＬ　０８２－２４０－１６３０
九州　ＴＥＬ　０９２－４５２－０３４１

⚠注意
1．アンカーボルトの設置、無収縮モルタルの充填、アンカーボルトの締付け、これらの施工は、センクシアが定めた認定業者が行うこと。（日本建築センターの評定で義務づけられています。）
2．本資料以外の施工方法で行った場合、スーパーハイベースの性能が発揮できなくなります。

ハイベースNEO工法設計施工標準 （ハイベースNEO工法は、S造及びCFT造に適用）

2019/06

2019/6

BCJ評定

MSTL−0404,0180（Gタイプ用ベースプレート）
MBLT−0042〜0046（アンカー用ボルトセット）
BCJ評定−ST0058（Gタイプ）
BCJ評定−ST0059（エコタイプ）

本工法の設計・施工は、鋼構造設計規準、鉄骨工事技術指針、建築工事標準仕様書 JASS 6 鉄骨工事、建築工事標準仕様書・同解説 JASS 5 鉄筋コンクリート工事、およびハイベースNEO工法設計ハンドブックに準拠する。

設計

1。 材質

（1） ベースプレート・アンカーボルト・ナット・座金・定着板

エコタイプ（EB型式、EM型式、EH型式）

	ベースプレート		アンカーボルト※2	エコナット※2	ナット※2	座 金※2	定着板
規 格	JIS G3136	TMCP鋼※4	HAB（大臣認定取得材）	大臣認定取得材	JIS B1181（六角ナット）	JIS G3106	JIS G3101（一般構造用圧延鋼材）
ねじの種類	—	—	メートル並目	メートル並目	メートル並目	—	—
備 考	SN490B 板厚40mm以下	SN490相当 板厚40mm超	降伏比 70%以下	-	強度区分5	SM490A	SS400

エコタイプのベースプレート上ナットはエコナットを使用する。

Gタイプ（GB型式、GM型式、GH型式）

	ベースプレート※1	アンカーボルト※2	ナット※2	座 金※2	定着板
規 格	HCW490b HCW490st（大臣認定取得材）	HAB（大臣認定取得材）	JIS B1181（六角ナット）	JIS G3106	JIS G3101（一般構造用圧延鋼材）
ねじの種類	—	メートル並目※3	メートル並目※3	—	—
備 考	SN490B同等	降伏比 70%以下	強度区分5（二重ナット時） 強度区分8（一重ナット時）	SM490A	SS400

※1 国土交通大臣認定（MSTL−0404、0180） ※2 国土交通大臣認定（MBLT−0042〜0046）
※3 M72は細目ねじ ※4 建築基準法第37条第二号に基づく国土交通大臣認定を取得した材料を使用

（2）ベースプレート下面のモルタル

後詰め モルタル	ハイベース工法無収縮モルタルNX2000、又はクイック3
中心塗 部分モルタル	O無収縮モルタルパッド用又は普通モルタル （NX2000及びクイック3は使用不可。） O強度はこれに接するコンクリートの強度以上

（3）基礎・基礎ばり

コンクリート	O日本建築学会「JASS 5 鉄筋コンクリート工事」に適合する普通コンクリート O設計基準強度は、Fc＝18〜36N／mm²
鉄 筋	JIS G 3112「鉄筋コンクリート用棒鋼」に定められる、熱間圧延異形棒鋼
柱 形	へりあき量は、ベースプレート外形寸法の0。1倍以上確保しなければならない。

2。 アンカーボルトのセット寸法

エコタイプ用アンカーボルト部品

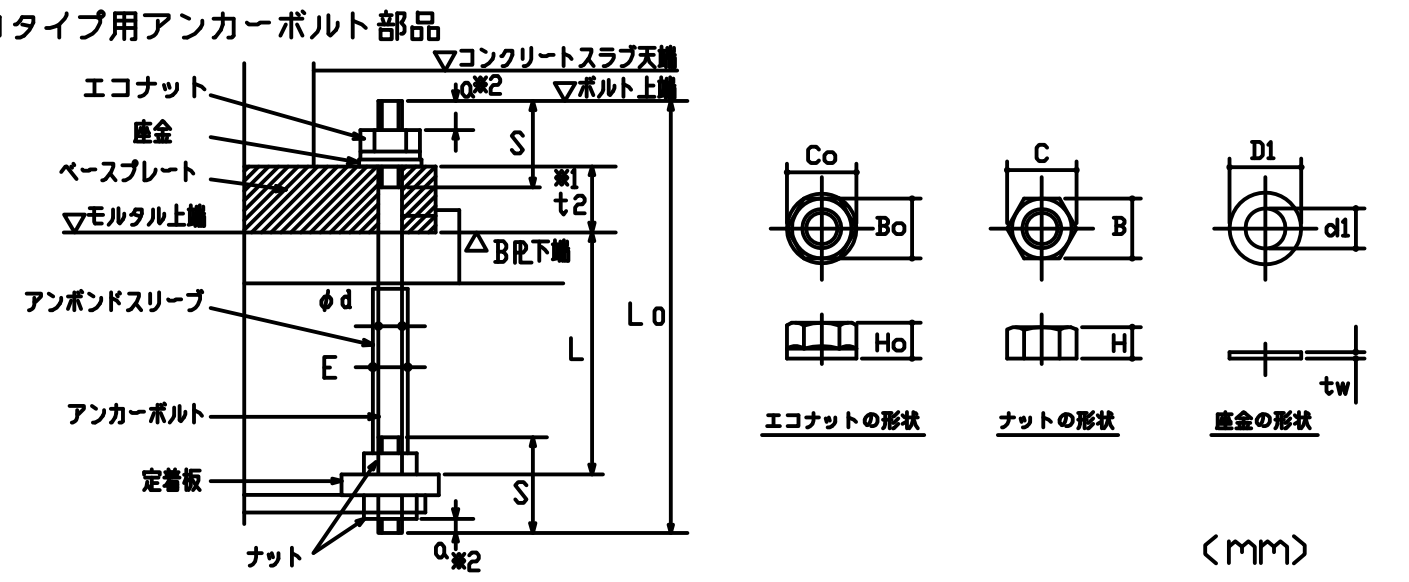

（mm）

ねじの呼び	アンカーボルト 軸径	ねじ ピッチ	ねじ 長さ	余長※2	定着長さ	全長	アンボンドスリーブ 外径	エコナット 高さ	エコナット 二面幅	エコナット 対角距離	ナット 高さ	ナット 二面幅	ナット 対角距離	座金 厚さ	座金 内径	座金 外径
	φd	P	S	a	L	L0	E	H0	B0	C0	H	B	C	tw	φd1	φD1
M24	24	3	95/105	10	400/480	550/645	29	22	46	53	19	36	42	6	25	56
M30	30	3.5	110/130	13	400/600	580/800	35	27	50	58	24	46	53	6	31	60
M36	36	4	130	16	480/720	690/925	41	33	55	64	29	55	64	6	37	66
M42	42	4.5	155	18	840	1080	48	38	65	75	34	65	75	9	43	78

※1 t2 はベースプレート台座厚さを示し、ハイベースNEO型式によって変わります。
※2 a寸法は設置誤差を考慮した設計時の最小寸法です。
施工時は、ねじ山が最低3山ナットの外に出るように余長を確保してください。
※3 上段はEB型式及びEM型式のアンカーボルト4本タイプ、下段はそれ以外のエコタイプの場合の寸法です。

⚠注意
・エコタイプのアンカーボルトはシングルナットとしておりますので、ゆるみ止め処置としてコンクリートスラブで被覆してください。
・コンクリートによる被覆を行わない場合は、二重ナット等のゆるみ止め処置が必要です。その場合、せん断耐力が変わる可能性がありますのでセンクシアにご相談ください。
・アンカーボルト上部には必ずエコナットを使用してください。通常のナットでは所定の性能が発揮できません。

Gタイプ用アンカーボルト部品

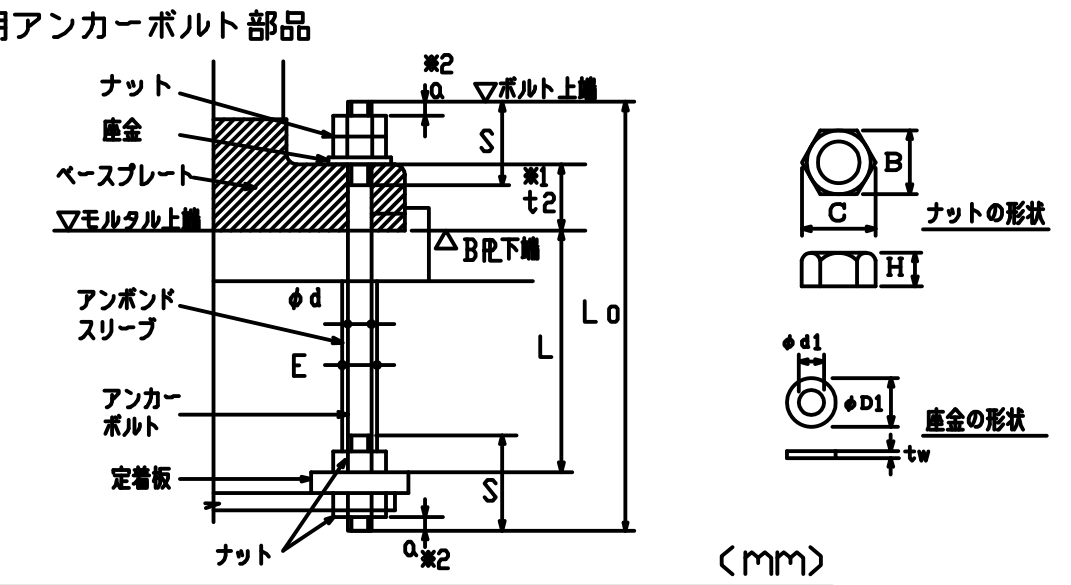

（mm）

ねじの呼び	アンカーボルト 軸径	ねじ ピッチ	ねじ 長さ	余長※2	定着長さ	全長	アンボンドスリーブ 外径	ナット 高さ	ナット 二面幅	ナット 対角距離	座金 厚さ	座金 内径	座金 外径
	φd	P	S	a	L	L0	E	H	B	C	tw	φd1	φD1
M24	24	3	105	10	480	645	29	19	36	42	6	25	44
M30	30	3.5	130	13	600	800	35	24	46	53	6	31	56
M36	36	4	130/150	16	720	925/955	41	29	55	64	6	37	66
M42	42	4.5	155/165	18	840	1080/1110	48	34	65	75	9	43	78
M48	48	5	175/190	22	960	1235/1270	54	38	75	87	9	50	92
M56	56	5.5	185/210	24	1120	1420/1470	62	45	85	98	9	58	105
M64	64	6	200/230	28	1280	1610/1660	70	51	95	110	12	66	115
M72	72	6	250	30	1440	1850	79	58	105	121	12	74	125

※1
t2 はベースプレート台座厚さを示し、ハイベースNEO型式によって変わります。

※2
a寸法は設置誤差を考慮した設計時の最小寸法です。施工時は、ねじ山が最低3山ナットの外に出るように余長を確保してください。

※3
上段はGB型式及びGM型式の場合、下段はGH型式の場合の寸法です。

⚠注意
・Gタイプのアンカーボルトは二重ナットを標準としていますが、一重ナットでも適用可能です。
・一重ナットとする場合は、コンクリートに埋め込む等のゆるみ止め処置が必要です。
（一重ナットとする場合は、センクシアにご相談ください。）

ベースプレートのアンカーボルト孔径 （mm）

ねじの呼び	M24	M30	M36	M42	M48	M56	M64	M72
エコタイプ孔径	38	44	50	57	-	-	-	-
Gタイプ孔径	-	38	45	53	61	70	79	87

定着板（エコタイプ、Gタイプ共通） （mm）

ねじの呼び	4本タイプ用 厚さ ts	外径 Ds	内径 ds	8本タイプ用 厚さ td	長さ ad	幅 bd	内径 dd	12本タイプ用 厚さ tt	長さ at	幅 bt	内径 dt
M24	16	70	27	−	−	−	−	−	−	−	−
M30	16	90	33	9	180	65	33	−	−	−	−
M36	19	100	39	9	215	75	39	−	−	−	−
M42	22	120	45	9	240	85	45	9	225	85	45
M48	25	140	52	9	270	95	52	9	260	95	52
M56	28	160	60	9	305	110	60	9	295	110	60
M64	32	180	68	12	330	130	68	12	340	130	68
M72	−	−	−	16	380	145	76	16	375	145	76

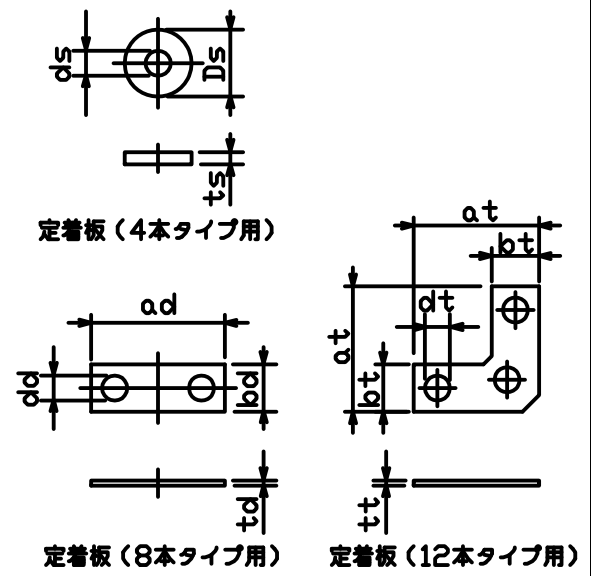

ベースプレートの形状・寸法は、ハイベースNEO工法設計ハンドブックを参照ください。

3。ベースプレート下面モルタルの標準寸法

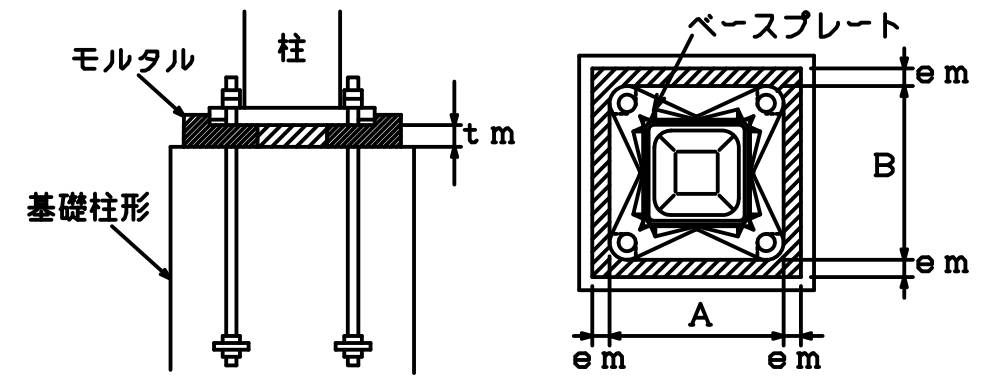

各 部 名 称	寸 法	備 考
中心塗り部分モルタルの厚さ（tm）	標準寸法 tm=50mm	許容範囲 30≦tm≦70mm
ベースプレート周辺のモルタル幅（em）	em≧30mm	許容範囲 em≧25mm

4。基礎柱形主筋の定着長さ（最小値）

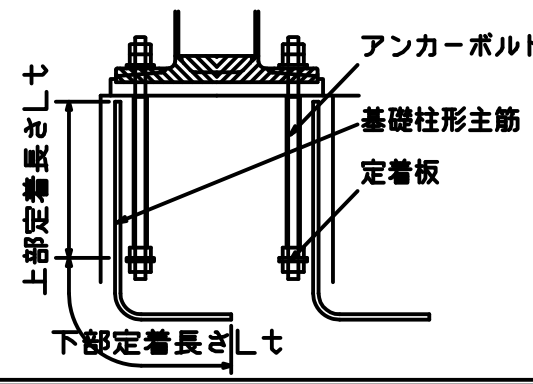

基礎柱形主筋の定着長さ（Lt）は、定着板上面を境にして上下とも確保する必要があります。

工場加工

1。 溶 接 材 料

被覆アーク溶接	低水素系490N/mm² 級高張力鋼用（JIS Z3211、旧JIS Z3212）相当以上
ガスシールドアーク溶接	軟鋼及び490N/mm² 級高張力鋼マグ溶接用ソリッドワイヤ（JIS Z3312）相当以上

※高強度柱材を用いる場合、JASS6等の指針に従い柱とハイベースの強度ランクの高い方に適した溶接材料を使用する。

2。ベースプレートの鉄骨柱への取付け（柱端部に開先を設ける）

※ 柱とベースプレートの溶接は完全溶込み溶接
開先はMC−TL−1B、GC−TL−1Bによる

※開先形状は参考

エコタイプ

ベースプレート形状

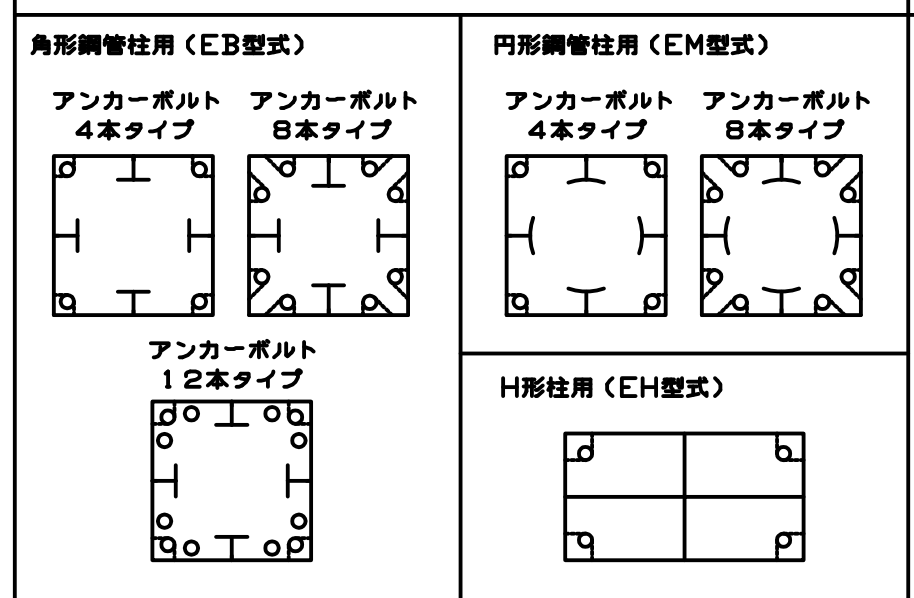

開先形状

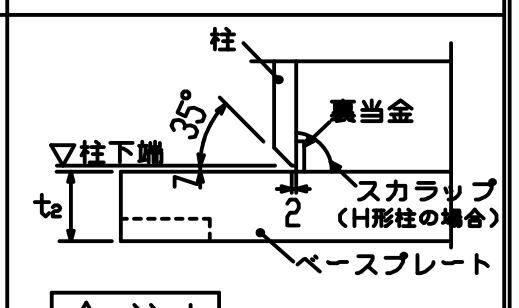

⚠注意
柱はベースプレートのフラット面に取り付けてください。
アンカーボルト孔周辺に凹加工している面はベースプレート裏面であり、無収縮モルタルと接する面となります。

Gタイプ

ベースプレート形状

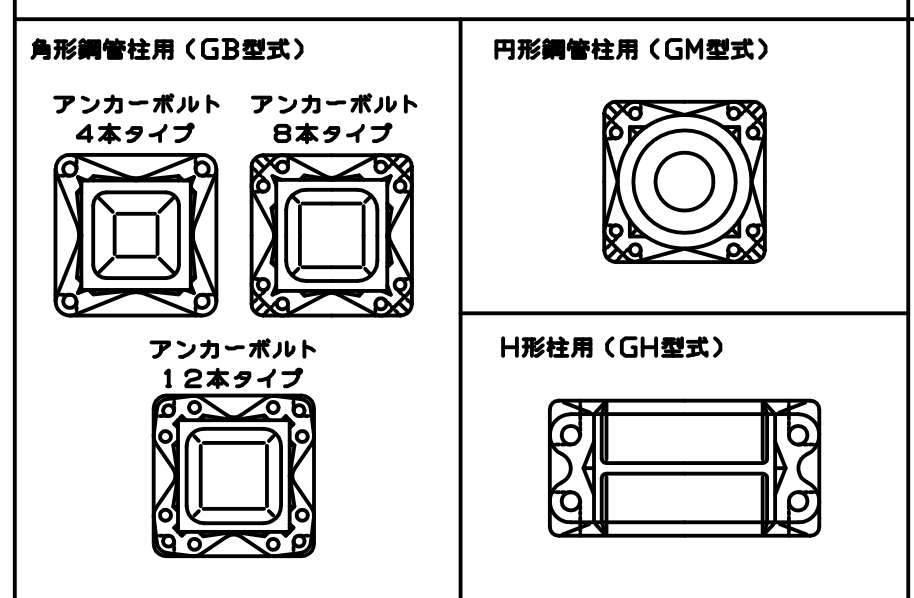

開先形状

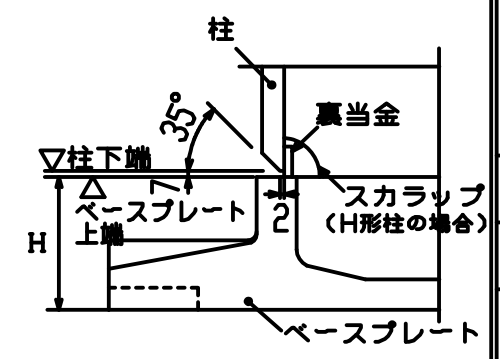

3。組 立 溶 接

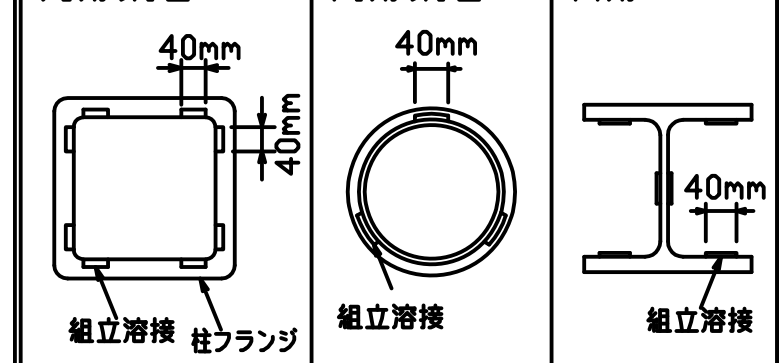

4。本 溶 接 の 手 順

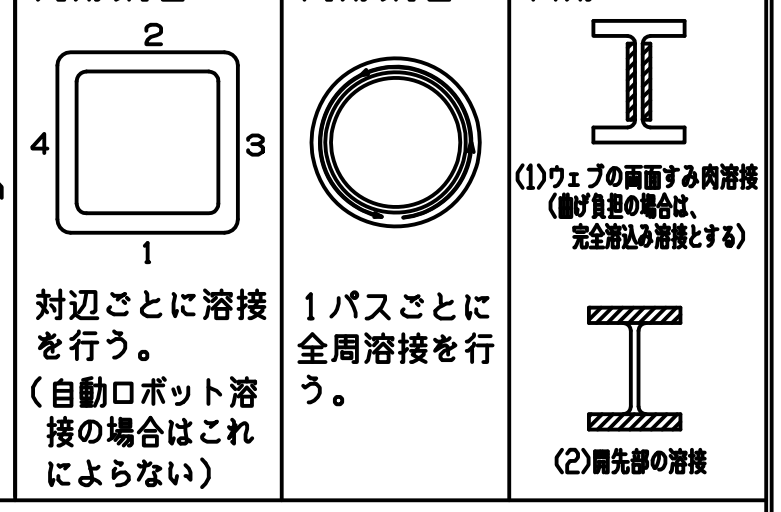

角形鋼管：対辺ごとに溶接を行う。（自動ロボット溶接の場合はこれによらない）
円形鋼管：1パスごとに全周溶接を行う。

5。溶 接 施 工 一 般

予 熱	鋼材の種類、板厚により必要に応じて適切な予熱を行う。
余 盛	溶接余盛はベースプレート側A点から柱側B点へ向かってなめらかになるように施工する。 余盛高さは、柱接合突出部形状に対応し突き合わせ継手またはT継手余盛り高さに準拠する（Gタイプ）。
H形柱の溶接	エンドタブの取付とH形柱ウェブのすみ肉溶接

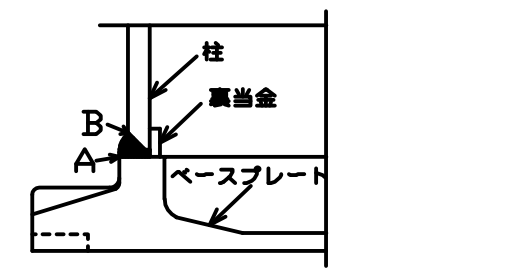

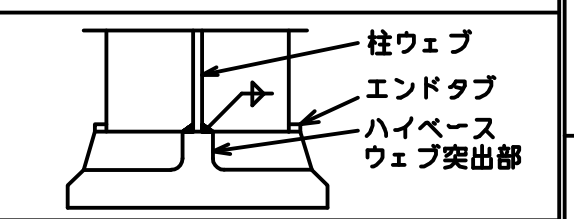

⚠注意 柱の溶接時にベースプレートとの組合せによってはベースプレートが溶接熱歪によって曲がることがあります。

6。 検 査

方 法	溶接部の検査を行う場合は、超音波探傷検査による。 探傷は柱フランジ側から行う。
不良溶接部の補正	（1） 有害な欠陥のある溶接部は削除して再溶接する。 （2） 溶接部に割れの入った場合には、割れの入った両端から50mm以上、はつり取り再溶接する。

現 場 施 工

（#）：センクシアの担当範囲

1。捨てコンクリート打設
柱脚部の捨てコンクリートの厚さは90mm以上とし、表面は平滑に仕上げる。

2。墨出し

3。アンカーボルト搬入（#）

4。アンカーボルト据付（#）

アンカーボルト設置	アンカーボルトの設置は自立できる形式とし、捨てコンクリートに固定する。

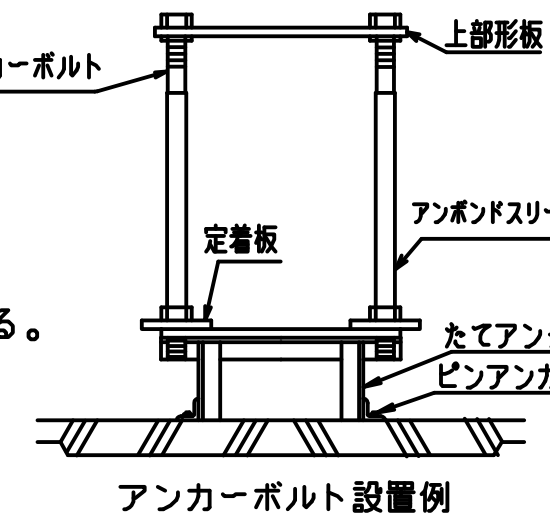

アンカーボルト設置例
（架台の形状は異なる場合あり）

	平 面	レ ベ ル
アンカーボルト設置精度の目標値	e≦3mm（形板芯にて検査）	基準高さよりの誤差eh −3mm≦eh≦10mm

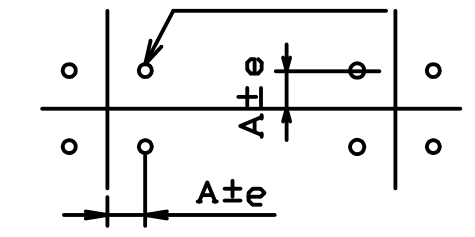

5。鉄筋配筋・型枠の立込み

6。基礎コンクリート打設

7。中心塗り部分モルタル施工

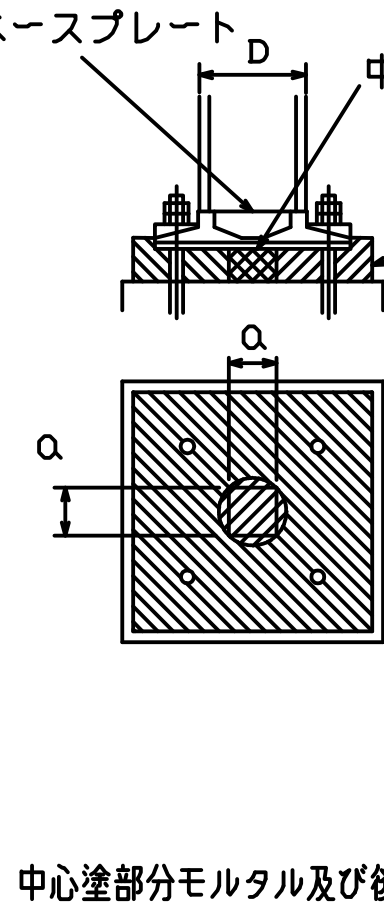

中心塗部分モルタル
NX2000、クイック3は使用不可。

後詰めモルタル
ハイベース工法無収縮モルタルNX2000、又はクイック3
注入方法はヘッド圧工法による。

（イ） □250以下、φ267。4以下、H250以下の場合
100mm ≦ a ≦200mm かつ柱寸法 D以下
（ロ） □300以上□700以下、φ300以上φ711。2以下、および H250以上の場合
150mm ≦ a ≦300mm かつ柱寸法 D以下
（ハ） □750〜□1200、φ750〜φ1016の場合
300mm ≦ a ≦500mm

中心塗部分モルタル及び後詰めモルタルの養生
基礎、基礎ばりコンクリートの強度以上となるよう養生期間を確保すること。

EB,GB,EM,GM,EH型式	GH型式
8。鉄骨建方 アンカーボルト締付 アンカーボルトは隙間がないよう確実に締め付けを行う。	8。鉄骨建方 9。モルタル注入枠設置（#） 後詰めモルタル充填（#）
9〜10。モルタル注入枠設置（#） 後詰めモルタル充填（#） アンカーボルト締付確認（#） ベースプレートと座金とナットが密着していることを確認。	10。アンカーボルト締付（#） 予備締め マーキング ナット回転法による本締め （30°回転、許容差：$^{+10°}_{-0}$）

11。モルタル注入枠取り外し

施工完了後、ハイベースNEO工法のチェックシートに工事記録を記載する。

センクシア株式会社
電話番号変更
本社 TEL 03−4214−1932
札幌 TEL 011−708−1177
東北 TEL 022−213−5595
関東 TEL 027−322−9411
横浜 TEL 03−4214−1945
中部 TEL 052−582−3356
URL https://www.senqcia.co.jp/
北陸 TEL 076−233−5260
関西 TEL 06−6395−2133
中四国 TEL 082−240−1630
九州 TEL 092−452−0341

⚠注意
1。アンカーボルトの設置、無収縮モルタルの充填、これらの施工は、センクシアが定めた認定業者が行うこと。（日本建築センターの評定で義務付けられています。）
2。アンカーボルト及びナットは加熱、溶接、加工は絶対に行わないでください。
3。設置後のアンカーボルトのねじ部は打ちきずやコンクリートが付着しないようにねじ部の保護養生をしてください。
4。建て入れ直し用のワイヤをアンカーボルトにとらないでください。
5。本資料以外の施工方法で行った場合、ハイベースNEOの性能が発揮できなくなります。

2019/06

GB650-8-72

ベースプレート詳細図

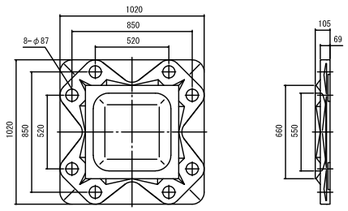

柱脚詳細例（Fc21の場合）

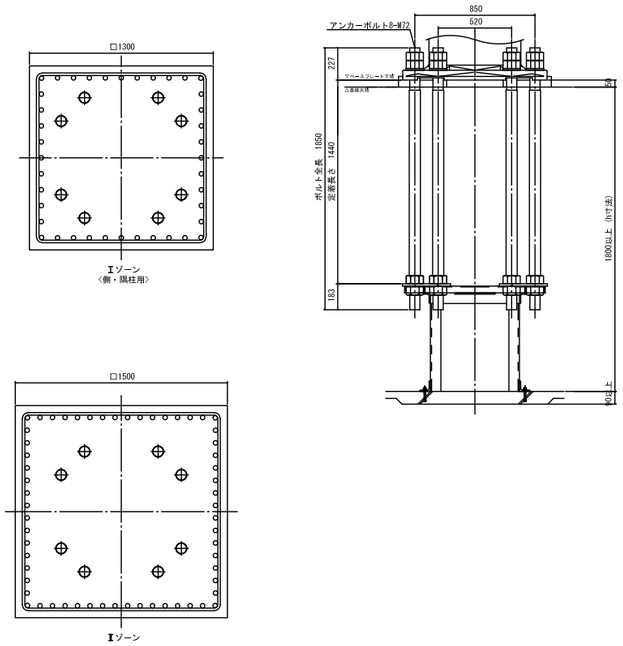

適用柱	角形鋼管柱　□650　（板厚範囲：12～40mm）						
アンカーボルト	8-M72						
	Ⅰ ゾーン			Ⅱゾーン			鉄筋の定着長さ（Lt）
	柱形	基礎柱形主筋	帯筋	柱形	基礎柱形主筋	帯筋	
〈側・隅柱用〉	1300	40-D29（SD390）	D16@100（SD295）	1500	60-D29（SD390）	D16@75（SD295）	1340
〈中柱用〉	1300	36-D29（SD390）	D16@100（SD295）	1500	60-D29（SD390）	D16@75（SD295）	1340

注1）Ⅰ、Ⅱ ゾーン分けについてはハイベースNEO設計ハンドブックの各型式の耐力線図を参照下さい。
注2）表中の鉄筋量は基礎立上りのない場合（基礎ばり天端と基礎柱形天端が一致する場合）の設計例です。立上りがある場合、独立基礎の場合は、ハイベースNEO設計ハンドブック第4章に従い、日本建築学会等の規準・指針に準拠した設計を行って下さい。
注3）＜中柱用＞の鉄筋量は、基礎梁内のあばら筋をD13@250として算定しています。あばら筋断面積がこれよりも小さくなる場合、あばら筋間隔がこれより大きくなる場合は＜側・隅柱用＞の鉄筋量として下さい。
注4）h寸法は杭がない場合です。杭がある場合は表中のh寸法＋100mm以上確保して下さい。
注5）アンカーボルト設置用架台は一例です。アンカーボルトサイズや杭の有無など諸条件により形状が異なります。
注6）鉄筋の定着長さLtは、表中の寸法以上確保して下さい。（上部下部共通）

GB650-12-56

ベースプレート詳細図

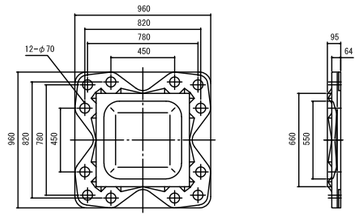

柱脚詳細例（Fc21の場合）

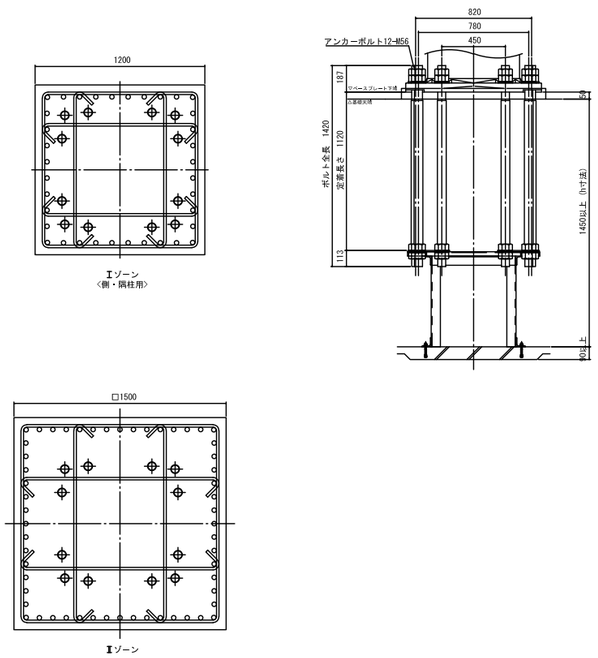

適用柱	角形鋼管柱　□650　（板厚範囲：12～40mm）						
アンカーボルト	12-M56						
	Ⅰ ゾーン			Ⅱゾーン			鉄筋の定着長さ（Lt）
	柱形	基礎柱形主筋	帯筋	柱形	基礎柱形主筋	帯筋	
〈側・隅柱用〉	1200	36-D29（SD390）	▦-D16@100（SD295）	1500	56-D29（SD390）	▦-D16@100（SD295）	1030
〈中柱用〉	1200	28-D29（SD390）	▦-D16@100（SD295）	1500	56-D29（SD390）	▦-D16@100（SD295）	1030

注1）Ⅰ、Ⅱ ゾーン分けについてはハイベースNEO設計ハンドブックの各型式の耐力線図を参照下さい。
注2）表中の鉄筋量は基礎立上りのない場合（基礎ばり天端と基礎柱形天端が一致する場合）の設計例です。立上りがある場合、独立基礎の場合は、ハイベースNEO設計ハンドブック第4章に従い、日本建築学会等の規準・指針に準拠した設計を行って下さい。
注3）＜中柱用＞の鉄筋量は、基礎梁内のあばら筋をD13@250として算定しています。あばら筋断面積がこれよりも小さくなる場合、あばら筋間隔がこれより大きくなる場合は＜側・隅柱用＞の鉄筋量として下さい。
注4）h寸法は杭がない場合です。杭がある場合は表中のh寸法＋100mm以上確保して下さい。
注5）アンカーボルト設置用架台は一例です。アンカーボルトサイズや杭の有無など諸条件により形状が異なります。
注6）鉄筋の定着長さLtは、表中の寸法以上確保して下さい。（上部下部共通）

GB650-12-64

ベースプレート詳細図

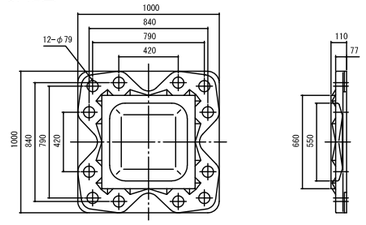

柱脚詳細例（Fc21の場合）

柱形配筋を修正

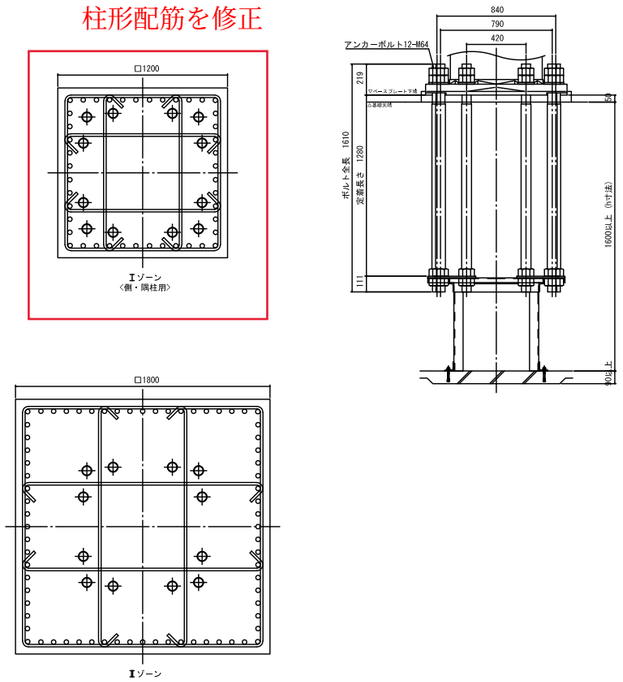

適用柱	角形鋼管柱　□650　（板厚範囲：12～40mm）						
アンカーボルト	12-M64						
	Ⅰ ゾーン			Ⅱゾーン			鉄筋の定着長さ（Lt）
	柱形	基礎柱形主筋	帯筋	柱形	基礎柱形主筋	帯筋	
〈側・隅柱用〉	1200	44-D29（SD390）	▦-D16@100（SD295）	1800	72-D29（SD390）	▦-D16@80（SD295）	1190
〈中柱用〉	1200	36-D29（SD390）	▦-D16@100（SD295）	1800	72-D29（SD390）	▦-D16@80（SD295）	1190

注1）Ⅰ、Ⅱ ゾーン分けについてはハイベースNEO設計ハンドブックの各型式の耐力線図を参照下さい。
注2）表中の鉄筋量は基礎立上りのない場合（基礎ばり天端と基礎柱形天端が一致する場合）の設計例です。立上りがある場合、独立基礎の場合は、ハイベースNEO設計ハンドブック第4章に従い、日本建築学会等の規準・指針に準拠した設計を行って下さい。
注3）＜中柱用＞の鉄筋量は、基礎梁内のあばら筋をD13@250として算定しています。あばら筋断面積がこれよりも小さくなる場合、あばら筋間隔がこれより大きくなる場合は＜側・隅柱用＞の鉄筋量として下さい。
注4）h寸法は杭がない場合です。杭がある場合は表中のh寸法＋100mm以上確保して下さい。
注5）アンカーボルト設置用架台は一例です。アンカーボルトサイズや杭の有無など諸条件により形状が異なります。
注6）鉄筋の定着長さLtは、表中の寸法以上確保して下さい。（上部下部共通）

2019/06

GB750-12-64

ベースプレート詳細図

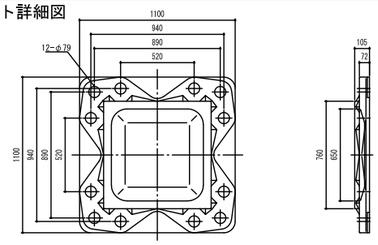

柱脚詳細例（Fc21の場合）

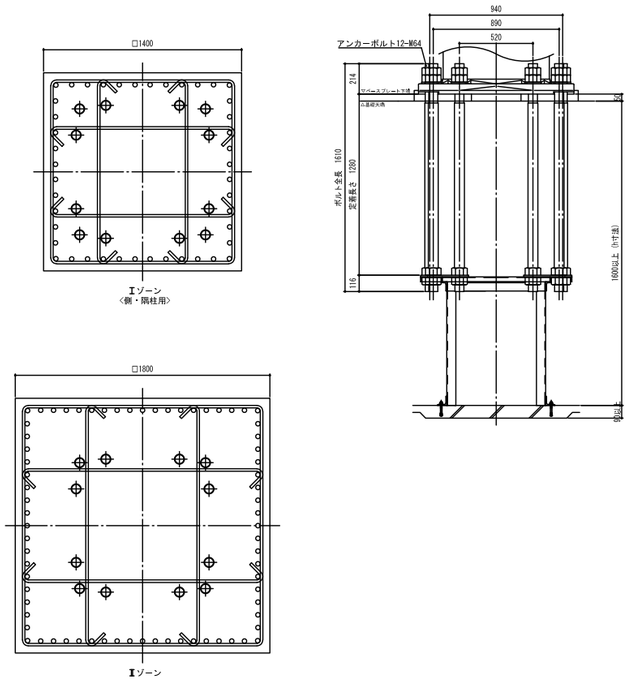

適用柱	角形鋼管柱　□750　（板厚範囲：16～40mm）						
アンカーボルト	12-M64						
	Ⅰ ゾーン			Ⅱゾーン			鉄筋の定着長さ（Lt）
	柱形	基礎柱形主筋	帯筋	柱形	基礎柱形主筋	帯筋	
〈側・隅柱用〉	1400	44-D29（SD390）	■-D16@100（SD295）	1800	72-D29（SD390）	■-D16@80（SD295）	1190
〈中柱用〉	1400	36-D29（SD390）	■-D16@100（SD295）	1800	72-D29（SD390）	■-D16@80（SD295）	1190

注1）Ⅰ,Ⅱ ゾーン分けについてはハイベースNEO設計ハンドブックの各型式の耐力線図を参照下さい。
注2）表中の鉄筋量は基礎立上りのない場合（基礎ばり天端と基礎柱形天端が一致する場合）の設計例です。立上りがある場合、
　独立基礎の場合は、ハイベースNEO設計ハンドブック第4章に従い、日本建築学会等の規準・指針に準拠した設計を行って下さい。
注3）＜中柱用＞の鉄筋量は、基礎梁内のあばら筋をD13@250として算定しています。あばら筋断面積がこれよりも小さくなる場合、
　あばら筋間隔がこれより大きくなる場合は＜側・隅柱用＞の鉄筋量として下さい。
注4）h寸法は杭がない場合です。杭がある場合は表中のh寸法＋100mm以上確保して下さい。
注5）アンカーボルト設置用架台は一例です。アンカーボルトサイズや杭の有無など諸条件により形状が異なります。
注6）鉄筋の定着長さLtは、表中の寸法以上確保して下さい。（上部下部共通）

GB750-12-72

ベースプレート詳細図

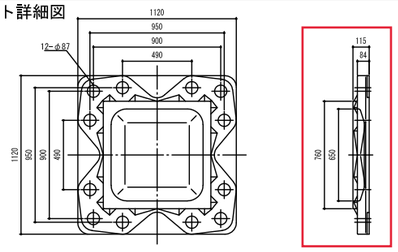

ズレを修正

柱脚詳細例（Fc21の場合）

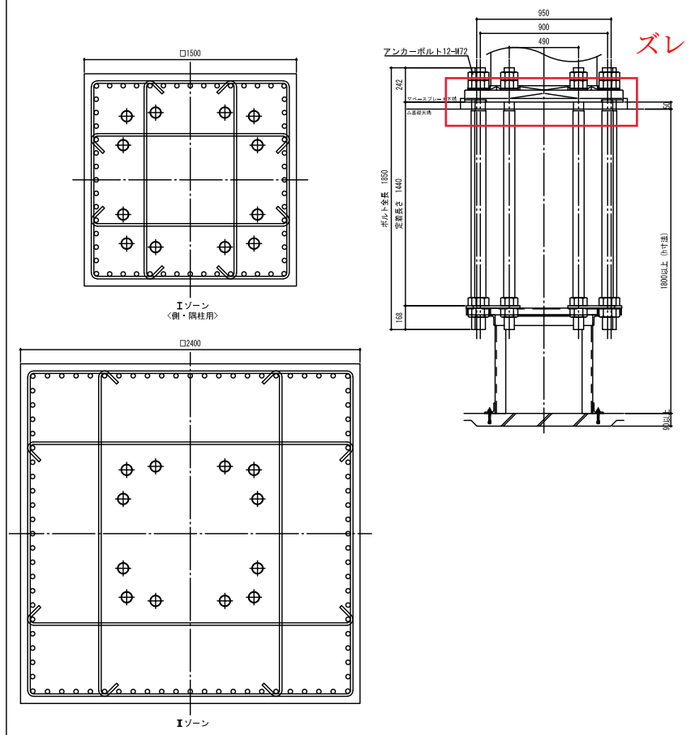

ズレを修正

適用柱	角形鋼管柱　□750　（板厚範囲：16～40mm）						
アンカーボルト	12-M72						
	Ⅰ ゾーン			Ⅱゾーン			鉄筋の定着長さ（Lt）
	柱形	基礎柱形主筋	帯筋	柱形	基礎柱形主筋	帯筋	
〈側・隅柱用〉	1500	56-D29（SD390）	■-D16@100（SD295）	2400	88-D29（SD390）	■-D16@80（SD295）	1340
〈中柱用〉	1500	48-D29（SD390）	■-D16@100（SD295）	2400	88-D29（SD390）	■-D16@80（SD295）	1340

注1）Ⅰ,Ⅱ ゾーン分けについてはハイベースNEO設計ハンドブックの各型式の耐力線図を参照下さい。
注2）表中の鉄筋量は基礎立上りのない場合（基礎ばり天端と基礎柱形天端が一致する場合）の設計例です。立上りがある場合、
　独立基礎の場合は、ハイベースNEO設計ハンドブック第4章に従い、日本建築学会等の規準・指針に準拠した設計を行って下さい。
注3）＜中柱用＞の鉄筋量は、基礎梁内のあばら筋をD13@250として算定しています。あばら筋断面積がこれよりも小さくなる場合、
　あばら筋間隔がこれより大きくなる場合は＜側・隅柱用＞の鉄筋量として下さい。
注4）h寸法は杭がない場合です。杭がある場合は表中のh寸法＋100mm以上確保して下さい。
注5）アンカーボルト設置用架台は一例です。アンカーボルトサイズや杭の有無など諸条件により形状が異なります。
注6）鉄筋の定着長さLtは、表中の寸法以上確保して下さい。（上部下部共通）

2019/06

ハイベースNEO工法　各種寸法及び基礎柱形設計例（Fc21の場合）
〈角形鋼管柱用 □150～□550〉

（ハイベースNEO工法Gタイプは、S造及びCFT造に適用）大臣認定 MSTL-0404,0180（Gタイプ用ベースプレート） MBLT-0042～0046（アンカーボルト）

（ハイベースNEO工法エコタイプは、S造に適用）BCJ評定 BCJ評定-ST0058（Gタイプ） BCJ評定-ST0059（エコタイプ）

2019/6

本工法の設計・施工は、鋼構造設計規準、鉄骨工事技術指針、建築工事標準仕様書ＪＡＳＳ６鉄骨工事、建築工事標準仕様書・同解説ＪＡＳＳ５鉄筋コンクリート工事、およびハイベースNEO工法設計ハンドブックに準拠する。

型式表示例

エコタイプ：EB350-8-36
Gタイプ　：GB500-8-42

- GB：角形鋼管柱用
- 500：柱外形寸法
- 8：アンカーボルト本数
- 42：アンカーボルト径

・ハイベースNEO工法
（角形鋼管柱用□150～□550）

ベースプレート形状

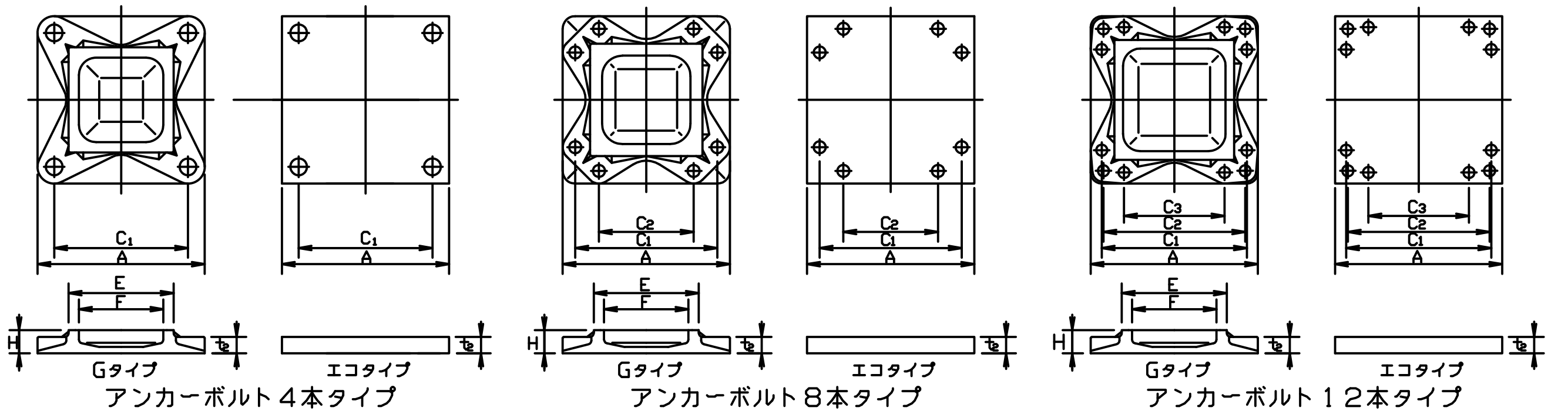

L,L1,h,hc,b寸法、柱形主筋の定着長さ（Lt）

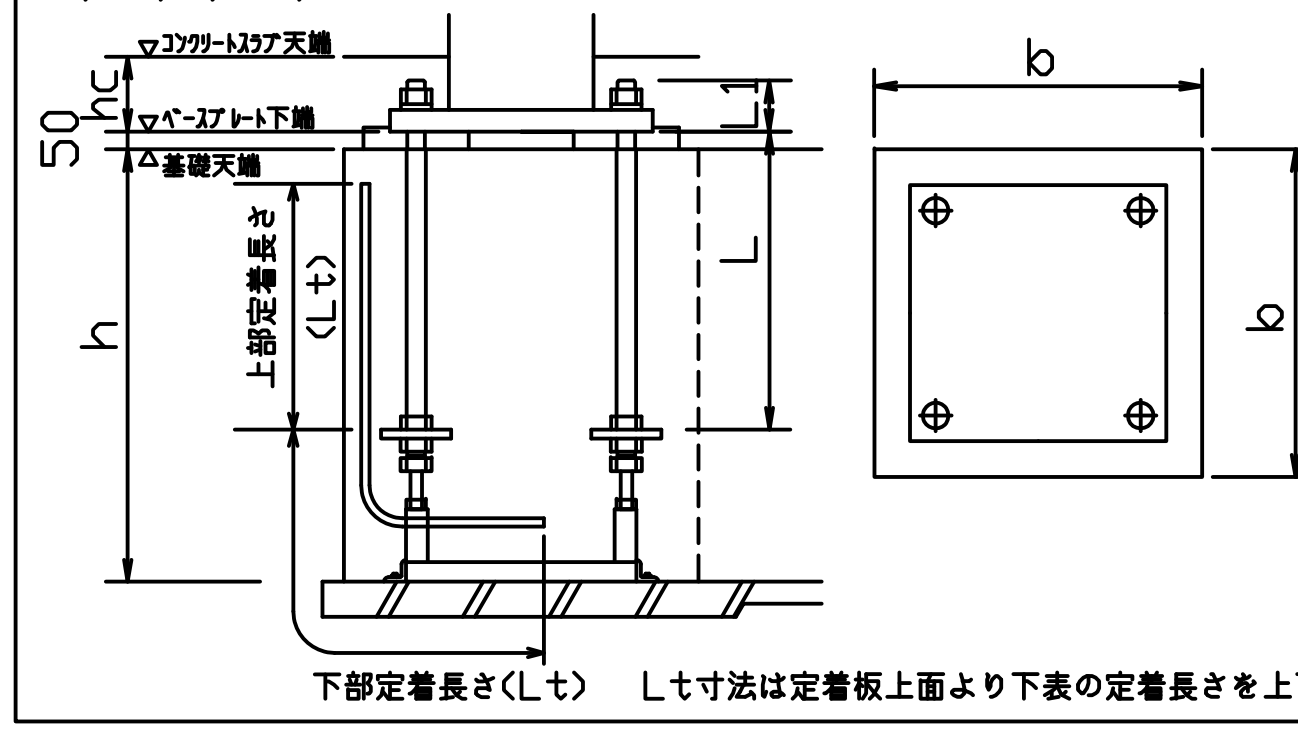

エコタイプはシングルナット仕様（コンクリートスラブに埋込）
Gタイプはダブルナット仕様（露出が標準）
注）表中のh寸法は杭がない場合です。
杭がある場合は表中のh寸法に+100mm以上確保して下さい。
Gタイプでコンクリートスラブに埋め込む場合、スラブ厚（hc寸法）は"L1寸法+最低40mm以上のかぶり"となる寸法を確保してください。

下部定着長さ（Lt）　Lt寸法は定着板上面より下表の定着長さを上下とも確保してください。

採用 柱符号	採用 数量	適用柱 柱サイズ	適用柱 板厚範囲	ハイベースNEO型式 エコタイプ	ハイベースNEO型式 Gタイプ	アンカーボルト	回転バネ定数 X10³kN・m/rad	寸法(mm) A	C1	C2	C3	E	F	H	t2	質量(kg) ベースプレート	部品	セット質量	L (mm)	L1 (mm)	基礎天端～捨てコン天端 h(mm)	ベースプレート下端～コンクリートスラブ天端 hc(mm)	基礎柱形の設計例(Fc21)〈側・隅柱用〉Iゾーン 柱形 b (mm)	主筋量	帯筋	IIゾーン 柱形 b (mm)	主筋量	帯筋	鉄筋の定着長さ Lt(mm)	基礎柱形の設計例(Fc21)〈中柱用（4方向から基礎梁が取り付く場合のみを示す。）〉Iゾーン 柱形 b (mm)	主筋量	帯筋	IIゾーン 柱形 b (mm)	主筋量	帯筋	鉄筋の定着長さ Lt(mm)
		□150	4.5~12	EB150-4-24		4-M24	14.0	290	210	–	–	–	–	–	25	17	14	31	400	80	550以上	120	500	8-D16	D13@150	500	16-D16	D13@150	210	500	8-D16	D13@150	500	16-D16	D13@150	210
		□175	4.5~12	EB175-4-24		4-M24	17.9	310	230	–	–	–	–	–	25	19	14	33	400	80	600以上	120	520	8-D16	D13@150	520	16-D16	D13@150	210	520	8-D16	D13@150	520	16-D16	D13@150	210
		□200	6~12	EB200-4 -24		4-M24	21.9	340	260	–	–	–	–	–	25	23	14	37	400	80	600以上	120	550	8-D16	D13@150	550	16-D16	D13@150	200	550	8-D16	D13@150	550	16-D16	D13@150	200
				-30		4-M30	35.4	360	270						32	33	23	56	400	102	600以上	150	570	8-D19	D13@150	570	16-D19	D13@150	300	570	8-D19	D13@150	570	16-D19	D13@150	300
				-36		4-M36	41.4	360	270						40	41	36	77	480	117	700以上	160	580	12-D19	D13@150	580	20-D19	D13@100	350	580	12-D19	D13@150	580	20-D19	D13@100	350
		□250	6~16	EB250-4 -24		4-M24	32.2	390	310	–	–	–	–	–	25	30	15	45	400	80	600以上	120	600	8-D19	D13@150	600	12-D19	D13@150	200	600	8-D19	D13@150	600	12-D19	D13@150	200
				-30		4-M30	51.3	410	320						32	43	23	66	400	102	600以上	150	610	8-D19	D13@150	610	16-D19	D13@150	300	610	8-D19	D13@150	610	16-D19	D13@150	300
				-36		4-M36	59.7	410	320						40	53	36	89	480	117	700以上	160	610	12-D19	D13@150	610	20-D19	D13@100	350	610	12-D19	D13@150	610	20-D19	D13@100	350
				EB250-8-30		8-M30	51.1	450	360	190					40	64	51	115	600	110	800以上	150	640	12-D22	D13@150	640	20-D22	D13@100	470	640	12-D22	D13@150	640	20-D22	D13@100	470
		□300	6~19	EB300-4 -30		4-M30	70.1	460	370	–	–	–	–	–	32	54	24	78	400	102	600以上	150	660	8-D19	D13@150	660	16-D19	D13@150	280	660	8-D19	D13@150	660	16-D19	D13@150	280
				-36		4-M36	82.9	460	370						40	67	37	104	480	117	700以上	160	660	12-D19	D13@100	660	20-D19	D13@100	350	660	12-D19	D13@100	660	20-D19	D13@100	350
				EB300-8 -30		8-M30	69.4	500	410	240					36	71	51	122	600	106	800以上	150	700	16-D22	D13@150	700	20-D22	D13@100	440	700	16-D22	D13@150	700	20-D22	D13@100	440
				-36		8-M36	84.0	510	420	220					44	90	82	172	720	121	900以上	170	720	16-D25	D13@150	720	24-D25	D13@100	610	720	16-D25	D13@150	720	24-D25	D13@100	610
		□350	9~22	EB350-4-30		4-M30	93.1	510	420	–	–	–	–	–	32	66	24	90	400	102	600以上	150	710	8-D19	D13@100	710	16-D19	D13@100	250	710	8-D19	D13@100	710	16-D19	D13@100	250
				EB350-8 -30		8-M30	89.5	550	460	290					36	86	52	138	600	106	800以上	150	750	16-D22	D13@150	750	20-D22	D13@150	490	750	16-D22	D13@150	750	20-D22	D13@150	490
				-36		8-M36	105	560	470	270					40	99	83	182	720	117	900以上	160	770	16-D25	D13@150	770	24-D25	D13@100	590	770	16-D25	D13@150	770	24-D25	D13@100	590
				-42		8-M42	133	590	480	260					48	132	131	263	840	138	1100以上	180	790	20-D25	D13@150	790	32-D25	D13@100	730	790	20-D25	D13@150	790	32-D25	D13@100	730
			9~25		GB350-4 -42	4-M42	128	550	440	–	–	356	280	75	50	107	72	179	840	145	1100以上	–	750	12-D25	D13@150	750	16-D25	D13@150	510	750	12-D25	D13@150	750	16-D25	D13@150	510
					-48	4-M48	156	590	460					90	61	142	113	255	960	168	1200以上	–	790	12-D25	D13@150	790	20-D25	D13@150	610	790	12-D25	D13@150	790	20-D25	D13@150	610
					GB350-8 -30	8-M30	150	540	450	280				55	28	77	52	129	600	95	800以上	–	740	16-D22	D13@150	740	20-D22	D13@150	490	740	16-D22	D13@150	740	20-D22	D13@150	490
					-36	8-M36	188	560	470	270				65	36	95	83	178	720	116	900以上	–	770	16-D25	D13@150	770	24-D25	D13@100	590	770	16-D25	D13@150	770	24-D25	D13@100	590
					-42	8-M42	216	590	480	260				70	45	118	131	249	840	140	1100以上	–	790	20-D25	D13@100	800	32-D25	D16@100	630	790	20-D25	D13@100	800	32-D25	D16@100	630
		□400	9~25	EB400-8 -30		8-M30	111	600	510	340	–	–	–	–	36	102	52	154	600	106	800以上	150	800	16-D22	D13@150	800	20-D22	D13@150	470	800	12-D22	D13@150	800	20-D22	D13@150	470
				-36		8-M36	127	610	520	320					40	117	83	200	720	117	900以上	160	820	16-D25	D13@100	820	24-D25	D13@100	570	820	12-D25	D13@100	820	24-D25	D13@100	570
				-42		8-M42	175	640	530	310					48	155	131	286	840	138	1100以上	180	840	20-D25	D13@100	840	32-D25	D13@100	730	840	20-D25	D13@100	840	32-D25	D13@100	730
			9~32		GB400-4 -42	4-M42	163	600	490	–	–	408	320	75	49	129	73	202	840	144	1100以上	–	810	12-D25	D13@100	810	16-D25	D13@100	420	810	12-D25	D13@100	810	16-D25	D13@100	420
					-48	4-M48	194	640	510					85	59	165	114	279	960	166	1200以上	–	840	12-D25	D13@100	840	20-D25	D13@100	520	840	12-D25	D13@100	840	20-D25	D13@100	520
					GB400-8 -36	8-M36	234	610	520	320				60	34	110	83	193	720	114	900以上	–	820	16-D25	D13@100	820	24-D25	D13@100	570	820	16-D25	D13@100	820	24-D25	D13@100	570
					-42	8-M42	282	640	530	310				70	42	136	131	267	840	137	1100以上	–	840	20-D25	D13@100	850	32-D25	D16@100	640	840	20-D25	D13@100	850	32-D25	D16@100	640
					-48	8-M48	321	680	550	300				80	52	176	211	387	960	159	1300以上	–	880	20-D29	D13@100	890	28-D29	D16@100	810	880	20-D29	D13@100	890	28-D29	D16@100	810
		□450	9~25	EB450-8 -36		8-M36	169	660	570	370	–	–	–	–	44	150	84	234	720	121	900以上	170	870	16-D25	D13@100	870	24-D25	D13@100	550	870	16-D25	D13@100	870	24-D25	D13@100	550
				-42		8-M42	199	690	580	360					48	180	132	312	840	138	1100以上	180	890	24-D25	D13@100	890	32-D25	D13@100	710	890	20-D25	D13@100	890	32-D25	D13@100	710
			9~36		GB450-4 -42	4-M42	199	650	540	–	–	458	360	75	48	153	73	226	840	143	1100以上	–	860	12-D25	D13@100	860	16-D25	D13@100	420	860	12-D25	D13@100	860	16-D25	D13@100	420
					-48	4-M48	236	690	560					85	58	192	116	308	960	165	1200以上	–	890	12-D25	D13@100	890	20-D25	D13@100	510	890	12-D25	D13@100	890	20-D25	D13@100	510
					GB450-8 -36	8-M36	296	660	570	370				60	32	130	84	214	720	112	900以上	–	870	16-D25	D13@100	870	24-D25	D13@100	550	870	16-D25	D13@100	870	24-D25	D13@100	550
					-42	8-M42	348	690	580	360				65	40	158	132	290	840	135	1100以上	–	890	24-D25	D13@100	890	32-D25	D13@100	710	890	20-D25	D13@100	890	32-D25	D13@100	710
					-48	8-M48	413	730	600	350				75	49	196	213	409	960	156	1300以上	–	930	20-D29	D13@100	940	28-D29	D16@100	810	930	20-D29	D13@100	940	28-D29	D16@100	810
		□500	9~28	EB500-8 -36		8-M36	210	710	620	420	–	–	–	–	44	173	89	262	720	121	900以上	170	950	16-D25	D13@100	950	24-D25	D13@100	540	950	12-D25	D13@100	950	24-D25	D13@100	540
				-42		8-M42	238	740	630	410					48	207	133	340	840	138	1100以上	180	950	24-D25	D13@100	950	32-D25	D13@100	700	950	20-D25	D13@100	950	32-D25	D13@100	700
				EB500-12-42		12-M42	396	740	630	600	350				60	258	197	455	840	150	1100以上	190	950	28-D25	4-D16@100	1050	44-D25	4-D16@100	630	950	20-D25	4-D16@100	1050	44-D25	4-D16@100	630
			9~40		GB500-4 -42	4-M42	244	700	590	–	–	508	400	80	47	183	74	257	840	142	1100以上	–	910	12-D25	D13@100	910	16-D25	D13@100	410	910	12-D25	D13@100	910	16-D25	D13@100	410
					-48	4-M48	290	740	610					90	57	226	127	353	960	164	1200以上	–	950	12-D25	D13@100	950	20-D25	D13@100	500	950	12-D25	D13@100	950	20-D25	D13@100	500
					GB500-8 -36	8-M36	354	710	620	420				65	30	154	89	243	720	110	900以上	–	950	16-D25	D13@100	950	24-D25	D13@100	540	950	16-D25	D13@100	950	24-D25	D13@100	540
					-42	8-M42	421	740	630	410				70	37	181	133	314	840	132	1100以上	–	950	20-D25	D13@100	950	32-D25	D13@100	700	950	20-D25	D13@100	950	32-D25	D13@100	700
					-48	8-M48	489	780	650	400				80	46	225	215	440	960	153	1300以上	–	1000	20-D29	D13@100	1000	28-D29	D16@100	780	1000	20-D29	D13@100	1000	28-D29	D16@100	780
					-64	8-M64	659	850	690	390				105	68	346	464	810	1280	210	1600以上	–	1100	32-D29	D16@100	1150	48-D29	D16@75	1150	1100	28-D29	D16@100	1150	48-D29	D16@75	1150
					GB500-12 -48	12-M48	695	780	650	610	320			90	57	265	304	569	960	164	1300以上	–	1000	24-D29	4-D16@100	1100	40-D29	4-D16@100	790	1000	16-D29	4-D16@100	1100	40-D29	4-D16@100	790
					-56	12-M56	771	810	670	630	300			105	72	342	455	797	1120	195	1450以上	–	1050	32-D29	4-D16@100	1500	56-D29	4-D16@100	1030	1050	24-D29	4-D16@100	1500	56-D29	4-D16@100	1030
		□550	9~28	EB550-8-42		8-M42	317	800	690	470	–	–	–	–	48	242	133	375	840	138	1100以上	180	1000	24-D25	D13@100	1000	32-D25	D13@100	680	1000	20-D25	D13@100	1000	32-D25	D13@100	680
				EB550-12-42		12-M42	475	790	680	650	400				60	294	198	492	840	150	1100以上	190	1000	28-D25	4-D16@100	1050	44-D25	4-D16@100	630	1000	20-D25	4-D16@100	1050	44-D25	4-D16@100	630
			9~40		GB550-4 -48	4-M48	339	790	660	–	–	558	450	90	56	257	129	386	960	163	1200以上	–	1000	12-D25	D16@150	1000	20-D25	D16@150	490	1000	12-D25	D16@150	1000	20-D25	D16@150	490
					-56	4-M56	408	820	680					100	69	308	187	495	1120	192	1350以上	–	1050	16-D25	D16@150	1050	28-D25	D16@150	610	1050	16-D25	D16@150	1050	28-D25	D16@150	610
					GB550-8 -36	8-M36	419	760	670	470				65	29	180	90	270	720	109	900以上	–	1000	16-D25	D13@100	1000	24-D25	D13@100	530	1000	16-D25	D13@100	1000	24-D25	D13@100	530
					-42	8-M42	498	790	680	460				70	36	207	133	340	840	131	1100以上	–	1000	24-D25	D13@100	1000	32-D25	D13@100	680	1000	20-D25	D13@100	1000	32-D25	D13@100	680
					-48	8-M48	580	830	700	450				75	45	250	217	467	960	152	1300以上	–	1050	20-D29	D16@150	1050	28-D29	D16@150	870	1050	20-D29	D16@150	1050	28-D29	D16@150	870
					-64	8-M64	806	900	740	440				95	65	367	467	834	1280	207	1600以上	–	1150	32-D29	D16@100	1150	48-D29	D16@75	1150	1150	28-D29	D16@100	1150	48-D29	D16@75	1150
					GB550-12 -48	12-M48	817	830	700	660	370			85	55	288	306	594	960	162	1300以上	–	1050	24-D29	4-D16@100	1100	40-D29	4-D16@100	790	1050	20-D29	4-D16@100	1100	40-D29	4-D16@100	790
					-56	12-M56	923	860	720	680	350			100	69	366	458	824	1120	192	1450以上	–	1100	32-D29	4-D16@100	1500	56-D29	4-D16@100	1030	1100	24-D29	4-D16@100	1500	56-D29	4-D16@100	1030

鉄筋はD13,D16はSD295,D19,D22,D25はSD345,D29はSD390をご採用ください。　表中に無いサイズについても対応可能です。センクシアに問い合わせ下さい。

注 1）Ⅰ、Ⅱゾーン分けについてはハイベースNEO工法設計ハンドブックの各型式の耐力線図を参照下さい。
注 2）上記表内の〈中柱用〉とは、4方向から基礎梁が取り付いた状態を示します。この条件を満たさない状態については、〈側・隅柱用〉を御採用下さい。
注 3）表中の鉄筋量は基礎立上がりのない場合（基礎梁天端と基礎柱形天端が一致する場合）の設計例です。立上がりがある場合、独立基礎の場合は、ハイベースNEO工法設計ハンドブックに従い、日本建築学会等の規準・指針に準拠した設計を行って下さい。
注 4）〈中柱用〉の鉄筋量は、基礎梁内のあばら筋を□450以下はD10@250、□500以上はD13@250として算定しています。あばら筋断面積がこれよりも小さくなる場合は〈側・隅柱用〉の鉄筋量として下さい。
注 5）部品の質量はアンカーボルト部品と形板を合わせた質量です。

センクシア株式会社　電話番号変更

URL　https://www.senqcia.co.jp/

本社　TEL　03-4214-1932
関東　TEL　027-322-9411
北陸　TEL　076-233-5260
九州　TEL　092-452-0341
札幌　TEL　011-708-1177
横浜　TEL　03-4214-1945
関西　TEL　06-6395-2133
東北　TEL　022-213-5595
中部　TEL　052-582-3356
中四国TEL　082-240-1630

2019/06

ハイベースNEO工法　各種寸法及び基礎柱形設計例（Fc21の場合）
〈角形鋼管柱用 □600～□1200〉

（ハイベースNEO工法Gタイプは、S造及びCFT造に適用）大臣認定 MSTL-0404,0180(Gタイプ用ベースプレート) MBLT-0042～0046(アンカーボルト)

BCJ評定 BCJ評定-ST0058（Gタイプ）

2019/6

本工法の設計・施工は、鋼構造設計規準、鉄骨工事技術指針、建築工事標準仕様書ＪＡＳＳ６鉄骨工事、建築工事標準仕様書・同解説ＪＡＳＳ５鉄筋コンクリート工事、およびハイベースNEO工法設計ハンドブックに準拠する。

型式表示例

Gタイプ　：GB600-8-42
- GB：角形鋼管柱用
- 600：柱外形寸法
- 8：アンカーボルト本数
- 42：アンカーボルト径

ベースプレート形状

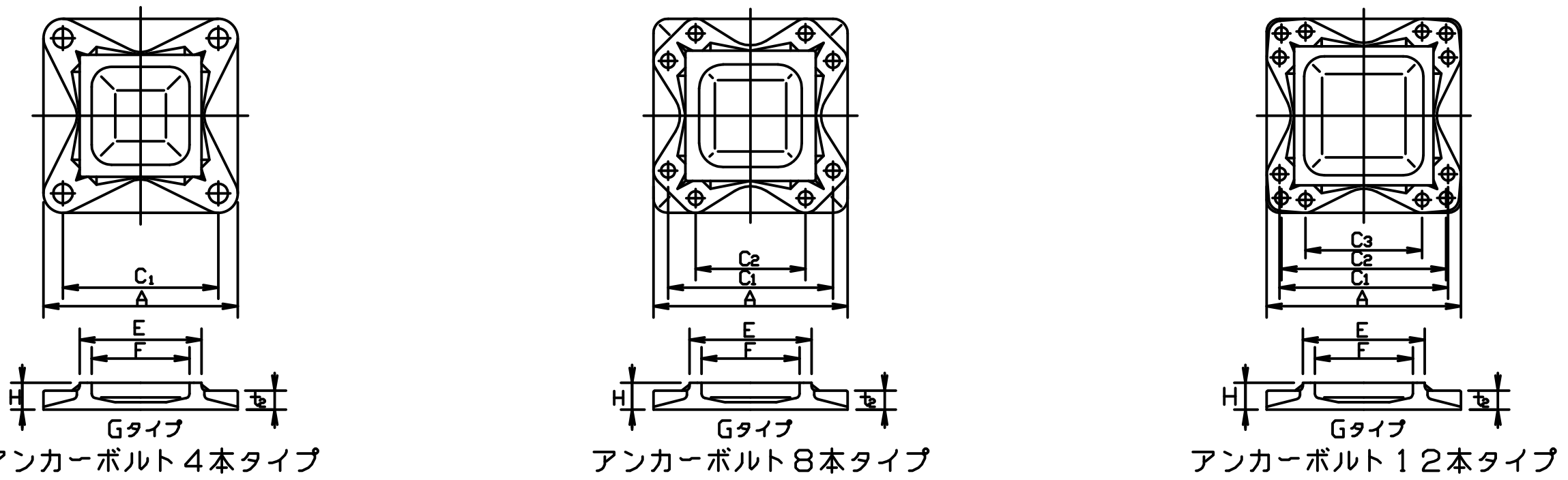

L,L1,h,hc,b寸法、柱形主筋の定着長さ(Lt)

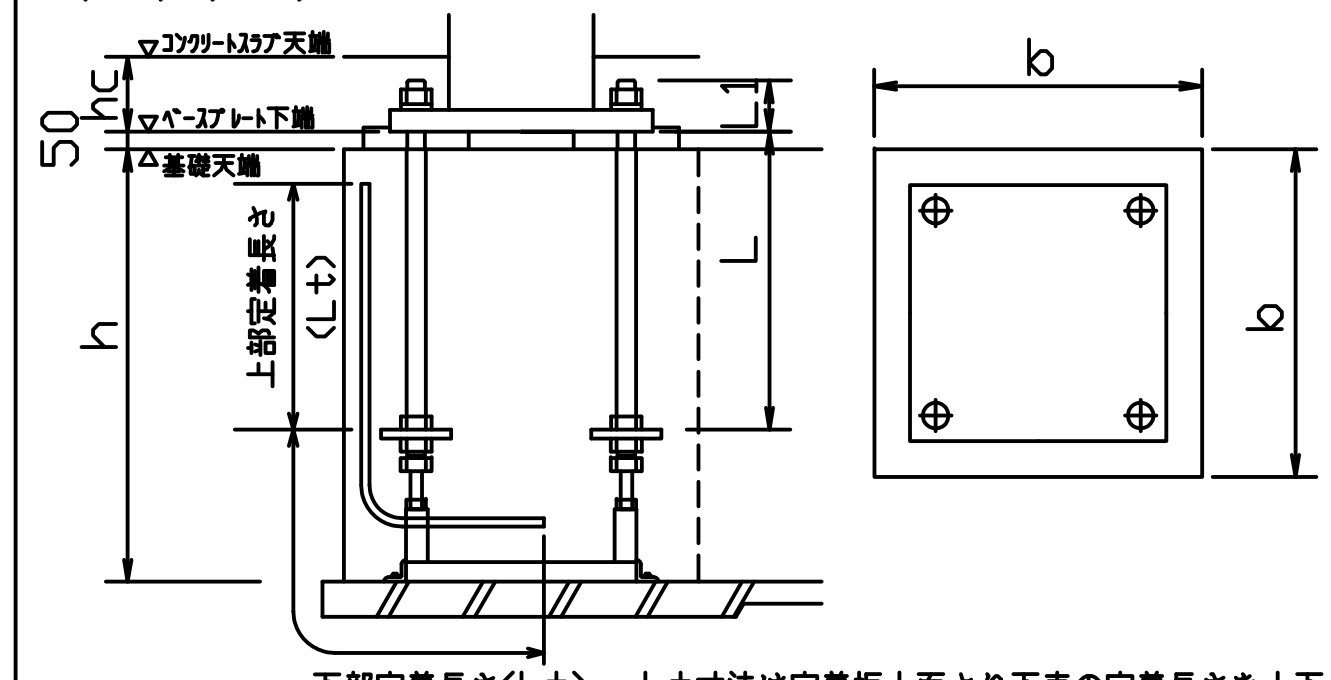

エコタイプはシングルナット仕様（コンクリートスラブに埋込）
Gタイプはダブルナット仕様(露出が標準)
注)表中のh寸法は杭がない場合です。
杭がある場合は表中のh寸法に+100mm以上確保して下さい。
Gタイプでコンクリートスラブに埋め込む場合、スラブ厚(hc寸法)は"L1寸法+最低40mm以上のかぶり"となる寸法を確保してください。

Lt寸法は定着板上面より下表の定着長さを上下とも確保してください。

・ハイベースNEO工法
（角形鋼管柱用□600～□1200）

採用 柱符号	採用 数量	適用柱 柱サイズ	適用柱 板厚範囲	エコタイプ	Gタイプ	アンカーボルト	回転バネ定数 X10³kN・m/rad	A	C1	C2	C3	E	F	H	t2	質量(kg) ベースプレート	質量(kg) 部品	質量(kg) セット質量	L (mm)	L1 (mm)	基礎天端～捨てコン天端 h(mm)	ベースプレート下端～コンクリートスラブ天端 hc(mm)
		□600	9～40		GB600-8-42	8-M42	598	840	730	510	−	610	500	70	35	238	134	372	840	130	1100以上	−
					GB600-8-48	8-M48	682	880	750	500	−			75	43	284	219	503	960	150	1300以上	−
					GB600-8-64	8-M64	987	960	800	500	−			95	64	417	470	887	1280	206	1600以上	−
					GB600-12-48	12-M48	953	880	750	710	420			85	52	318	309	627	960	159	1300以上	−
					GB600-12-56	12-M56	1140	910	770	730	400			100	66	408	460	868	1120	189	1450以上	−
					GB600-12-64	12-M64	1240	950	790	740	370			110	80	499	667	1166	1280	222	1600以上	−
		□650	12～40		GB650-8-42	8-M42	680	890	780	560	−	660	550	75	34	277	139	416	840	129	1100以上	−
					GB650-8-48	8-M48	782	930	800	550	−			75	42	316	221	537	960	149	1300以上	−
					GB650-8-56	8-M56	939	960	820	540	−			85	51	370	328	698	1120	174	1450以上	−
					GB650-8-64	8-M64	1080	990	830	530	−			95	58	428	472	900	1280	200	1600以上	−
					GB650-8-72	8-M72	1220	1020	850	520	−			105	69	498	698	1196	1440	227	1800以上	−
					GB650-12-56	12-M56	1320	960	820	780	450			95	64	439	463	902	1120	187	1450以上	−
					GB650-12-64	12-M64	1460	1000	840	790	420			110	77	536	670	1206	1280	219	1600以上	−
		□700	12～40		GB700-8-42	8-M42	782	940	830	610	−	710	600	70	32	316	139	455	840	127	1100以上	−
					GB700-8-48	8-M48	899	980	850	600	−			75	41	363	223	586	960	148	1300以上	−
					GB700-8-56	8-M56	1070	1010	870	590	−			80	50	414	330	744	1120	173	1450以上	−
					GB700-8-64	8-M64	1280	1050	890	590	−			95	58	489	475	964	1280	200	1600以上	−
					GB700-8-72	8-M72	1430	1070	900	570	−			105	67	552	703	1255	1440	225	1800以上	−
					GB700-12-56	12-M56	1490	1010	870	830	500			95	62	482	465	947	1120	185	1450以上	−
					GB700-12-64	12-M64	1710	1050	890	840	470			105	74	572	673	1245	1280	216	1600以上	−
		□750	16～40		GB750-8-48	8-M48	1010	1030	900	650	−	760	650	85	39	415	225	640	960	146	1300以上	−
					GB750-12-48	12-M48	1460	1030	900	860	570			85	47	437	316	753	960	154	1300以上	−
					GB750-12-56	12-M56	1700	1060	920	880	550			90	60	510	468	978	1120	183	1450以上	−
					GB750-12-64	12-M64	1980	1100	940	890	520			105	72	620	676	1296	1280	214	1600以上	−
					GB750-12-72	12-M72	2110	1120	950	900	490			115	84	713	982	1695	1440	242	1800以上	−
		□800	16～40		GB800-8-56	8-M56	1380	1110	970	690	−	810	700	90	47	522	335	857	1120	170	1450以上	−
					GB800-12-56	12-M56	1930	1110	970	930	600			90	58	556	471	1027	1120	181	1450以上	−
					GB800-12-64	12-M64	2210	1150	990	940	570			100	70	662	679	1341	1280	212	1600以上	−
					GB800-12-72	12-M72	2410	1170	1000	950	540			115	81	761	987	1748	1440	239	1800以上	−
		□850	16～40		GB850-12-56	12-M56	2160	1160	1020	980	650	860	750	100	56	646	473	1119	1120	179	1450以上	−
					GB850-12-64	12-M64	2480	1200	1040	990	620			100	68	739	682	1421	1280	210	1600以上	−
					GB850-12-72	12-M72	2740	1220	1050	1000	590			110	79	833	992	1825	1440	237	1800以上	−
		□900	16～40		GB900-12-56	12-M56	2430	1210	1070	1030	700	910	800	105	55	719	476	1195	1120	178	1450以上	−
					GB900-12-64	12-M64	2770	1250	1090	1040	670			105	66	810	685	1495	1280	208	1600以上	−
					GB900-12-72	12-M72	3100	1270	1100	1050	640			110	77	898	996	1894	1440	235	1800以上	−
		□950	16～40		GB950-12-56	12-M56	2700	1260	1120	1080	750	960	850	110	54	796	479	1275	1120	177	1450以上	−
					GB950-12-64	12-M64	3000	1300	1140	1090	720			110	61	870	688	1558	1280	203	1600以上	−
					GB950-12-72	12-M72	3430	1320	1150	1100	690			110	75	967	1001	1968	1440	233	1800以上	−
		□1000	16～40		GB1000-12-56	12-M56	3020	1310	1170	1130	800	1010	900	115	52	888	481	1369	1120	175	1450以上	−
					GB1000-12-64	12-M64	3390	1340	1180	1130	760			110	59	943	691	1634	1280	201	1600以上	−
					GB1000-12-72	12-M72	3770	1340	1180	1130	720			115	66	985	1006	1991	1440	224	1800以上	−
		□1050	16～40		GB1050-12-64	12-M64	3730	1400	1240	1190	820	1060	950	120	62	1083	694	1777	1280	204	1600以上	−
					GB1050-12-72	12-M72	4120	1420	1250	1200	790			120	71	1158	1011	2169	1440	229	1800以上	−
		□1100	16～40		GB1100-12-64	12-M64	4110	1450	1290	1240	870	1110	1000	125	60	1184	697	1881	1280	202	1600以上	−
					GB1100-12-72	12-M72	4550	1470	1300	1250	840			125	70	1266	1016	2282	1440	228	1800以上	−
		□1150	16～40		GB1150-12-64	12-M64	4490	1500	1340	1290	920	1160	1050	130	59	1300	700	2000	1280	201	1600以上	−
					GB1150-12-72	12-M72	5000	1520	1350	1300	890			130	68	1378	1020	2398	1440	226	1800以上	−
		□1200	16～40		GB1200-12-64	12-M64	4910	1550	1390	1340	970	1210	1100	135	58	1437	703	2140	1280	200	1600以上	−
					GB1200-12-72	12-M72	5480	1570	1400	1350	940			135	67	1518	1025	2543	1440	225	1800以上	−

基礎柱形の設計例(Fc21)　〈側・隅柱用〉／〈中柱用（4方向から基礎梁が取り付く場合のみを示す。)〉

Gタイプ	側・隅柱用 Ⅰゾーン 柱形b(mm)	側・隅柱用 Ⅰゾーン 主筋量	側・隅柱用 Ⅰゾーン 帯筋	側・隅柱用 Ⅱゾーン 柱形b(mm)	側・隅柱用 Ⅱゾーン 主筋量	側・隅柱用 Ⅱゾーン 帯筋	鉄筋の定着長さ Lt(mm)	中柱用 Ⅰゾーン 柱形b(mm)	中柱用 Ⅰゾーン 主筋量	中柱用 Ⅰゾーン 帯筋	中柱用 Ⅱゾーン 柱形b(mm)	中柱用 Ⅱゾーン 主筋量	中柱用 Ⅱゾーン 帯筋	鉄筋の定着長さ Lt(mm)
GB600-8-42	1050	24-D25	D13@100	1050	32-D25	D13@100	670	1050	20-D25	D13@100	1050	32-D25	D13@100	670
GB600-8-48	1100	20-D29	D16@150	1100	28-D29	D16@150	860	1100	20-D29	D16@150	1100	28-D29	D16@150	860
GB600-8-64	1200	32-D29	D16@100	1200	48-D29	D16@75	1140	1200	28-D29	D16@100	1200	48-D29	D16@75	1140
GB600-12-48	1100	24-D29	4-D16@100	1100	40-D29	4-D16@100	790	1100	20-D29	4-D16@100	1100	40-D29	4-D16@100	790
GB600-12-56	1150	32-D29	4-D16@100	1500	56-D29	4-D16@100	1030	1150	28-D29	4-D16@100	1500	56-D29	4-D16@100	1030
GB600-12-64	1150	44-D29	4-D16@100	1800	72-D29	4-D16@80	1190	1150	32-D29	4-D16@100	1800	72-D29	4-D16@80	1190
GB650-8-42	1100	24-D25	D13@100	1100	32-D25	D13@100	660	1100	20-D25	D13@100	1100	32-D25	D13@100	660
GB650-8-48	1150	20-D29	D16@150	1150	28-D29	D16@150	840	1150	20-D29	D16@150	1150	28-D29	D16@150	840
GB650-8-56	1200	28-D29	D13@100	1200	36-D29	D16@100	990	1200	24-D29	D13@100	1200	36-D29	D16@100	990
GB650-8-64	1200	32-D29	D16@100	1200	48-D29	D16@75	1140	1200	28-D29	D16@100	1200	48-D29	D16@75	1140
GB650-8-72	1300	40-D29	D16@100	1500	60-D29	D16@75	1340	1300	36-D29	D16@100	1500	60-D29	D16@75	1340
GB650-12-56	1200	36-D29	4-D16@100	1500	56-D29	4-D16@100	1030	1200	28-D29	4-D16@100	1500	56-D29	4-D16@100	1030
GB650-12-64	1200	44-D29	4-D16@100	1800	72-D29	4-D16@80	1190	1200	36-D29	4-D16@100	1800	72-D29	4-D16@80	1190
GB700-8-42	1150	24-D25	D13@100	1150	32-D25	D13@100	640	1150	20-D25	D13@100	1150	32-D25	D13@100	640
GB700-8-48	1200	20-D29	D13@100	1200	28-D29	D13@100	830	1200	20-D29	D13@100	1200	28-D29	D13@100	830
GB700-8-56	1250	28-D29	D16@150	1250	36-D29	D16@100	980	1250	24-D29	D16@150	1250	36-D29	D16@100	980
GB700-8-64	1300	32-D29	D16@100	1300	48-D29	D16@75	1120	1300	32-D29	D16@100	1300	48-D29	D16@75	1120
GB700-8-72	1350	40-D29	D16@100	1500	60-D29	D16@75	1340	1350	36-D29	D16@100	1500	60-D29	D16@75	1340
GB700-12-56	1250	36-D29	4-D16@100	1500	56-D29	4-D16@100	1030	1250	28-D29	4-D16@100	1500	56-D29	4-D16@100	1030
GB700-12-64	1300	44-D29	4-D16@100	1800	72-D29	4-D16@80	1190	1300	36-D29	4-D16@100	1800	72-D29	4-D16@80	1190
GB750-8-48	1250	20-D29	D16@150	1250	28-D29	D16@150	810	1250	20-D29	D16@150	1250	28-D29	D16@150	810
GB750-12-48	1250	28-D29	4-D16@100	1250	40-D29	4-D16@100	800	1250	20-D29	4-D16@100	1250	40-D29	4-D16@100	800
GB750-12-56	1300	36-D29	4-D16@100	1500	56-D29	4-D16@100	1030	1300	32-D29	4-D16@100	1500	56-D29	4-D16@100	1030
GB750-12-64	1400	44-D29	4-D16@100	1800	72-D29	4-D16@80	1190	1400	36-D29	4-D16@100	1800	72-D29	4-D16@80	1190
GB750-12-72	1500	56-D29	4-D16@100	2400	88-D29	4-D16@80	1340	1500	48-D29	4-D16@100	2400	88-D29	4-D16@80	1340
GB800-8-56	1350	28-D29	D16@100	1350	36-D29	D16@100	950	1350	24-D29	D16@100	1350	36-D29	D16@100	950
GB800-12-56	1350	36-D29	4-D16@100	1500	56-D29	4-D16@100	1030	1350	32-D29	4-D16@100	1500	56-D29	4-D16@100	1030
GB800-12-64	1500	44-D29	4-D16@100	1800	72-D29	4-D16@80	1190	1500	36-D29	4-D16@100	1800	72-D29	4-D16@80	1190
GB800-12-72	1600	56-D29	4-D16@100	2400	88-D29	4-D16@80	1340	1600	48-D29	4-D16@100	2400	88-D29	4-D16@80	1340

柱サイズ□850～□1000の基礎柱形の設計例は、構造計算支援ソフト【ハイベース検討システム】にて確認してください。

柱サイズ□1050～□1200の基礎柱形の設計例は、センクシアにお問い合わせください。

鉄筋はD13,D16はSD295,D19,D22,D25はSD345,D29はSD390をご採用ください。　表中に無いサイズについても対応可能です。センクシアに問い合わせ下さい。
注 1）Ⅰ、Ⅱゾーン分けについてはハイベースNEO工法設計ハンドブックの各型式の耐力線図を参照下さい。
注 2)上記表内の〈中柱用〉とは、4方向から基礎梁が取り付いた状態を示します。この条件を満たさない状態については、〈側・隅柱用〉を御採用下さい。
注 3)表中の鉄筋量は基礎立上がりのない場合（基礎梁天端と基礎柱形天端が一致する場合）の設計例です。立上がりがある場合、独立基礎の場合は、ハイベースNEO工法設計ハンドブックに従い、日本建築学会等の規準・指針に準拠した設計を行って下さい。
注 4)〈中柱用〉の鉄筋量は、基礎梁内のあばら筋を□450以下はD10@250、□500以上はD13@250として算定しています。あばら筋断面積がこれよりも小さくなる場合は〈側・隅柱用〉の鉄筋量として下さい。
注 5)部品の質量はアンカーボルト部品と形板を合わせた質量です。

センクシア株式会社　電話番号変更

URL https://www.senqcia.co.jp/

本社 TEL 03-4214-1932　関東 TEL 027-322-9411　北陸 TEL 076-233-5260　九州 TEL 092-452-0341
札幌 TEL 011-708-1177　横浜 TEL 03-4214-1945　関西 TEL 06-6395-2133
東北 TEL 022-213-5595　中部 TEL 052-582-3356　中四国TEL 082-240-1630

2019/06

ハイベースNEO工法　各種寸法及び基礎柱形設計例（Fc24の場合）

〈角形鋼管柱用 □150~□550〉

（ハイベースNEO工法Gタイプは、S造及びCFT造に適用）大臣認定 MSTL-0404,0180(Gタイプ用ベースプレート) MBLT-0042~0046(アンカーボルト)

（ハイベースNEO工法エコタイプは、S造に適用）BCJ評定 BCJ評定-ST0058（Gタイプ） BCJ評定-ST0059（エコタイプ）

2019/6

本工法の設計・施工は、鋼構造設計規準、鉄骨工事技術指針、建築工事標準仕様書JASS6鉄骨工事、建築工事標準仕様書・同解説JASS5鉄筋コンクリート工事、およびハイベースNEO工法設計ハンドブックに準拠する。

型式表示例

エコタイプ：EB350-8-36

Gタイプ　：GB500-8-42

- アンカーボルト径
- アンカーボルト本数
- 柱外形寸法
- 角形鋼管柱用

・ハイベースNEO工法

（角形鋼管柱用□150~□550）

ベースプレート形状

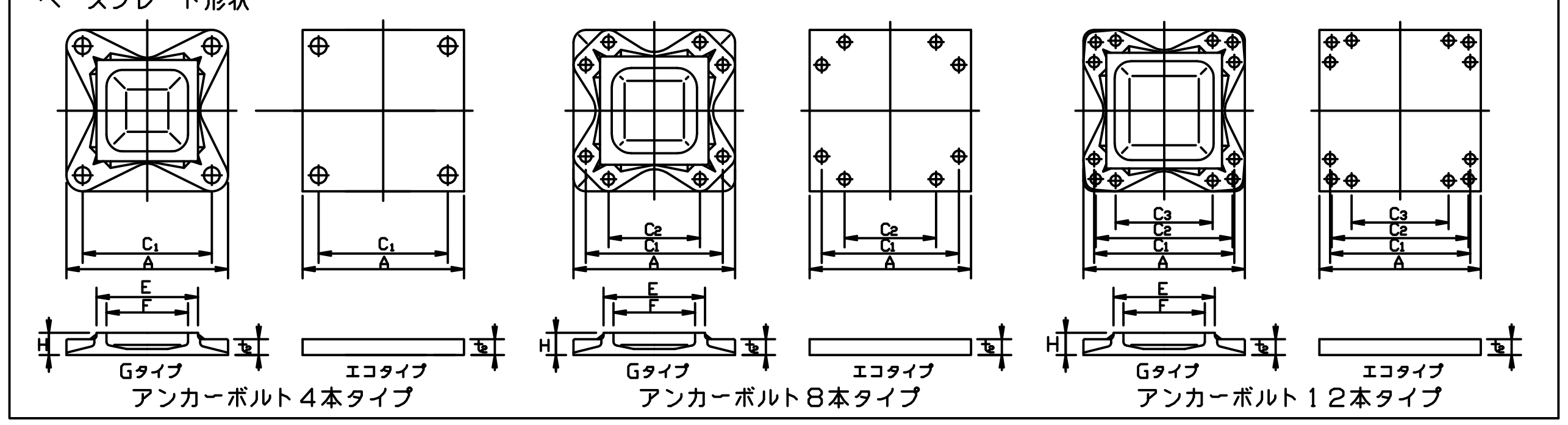

L,L1,h,hc,b寸法、柱形主筋の定着長さ(Lt)

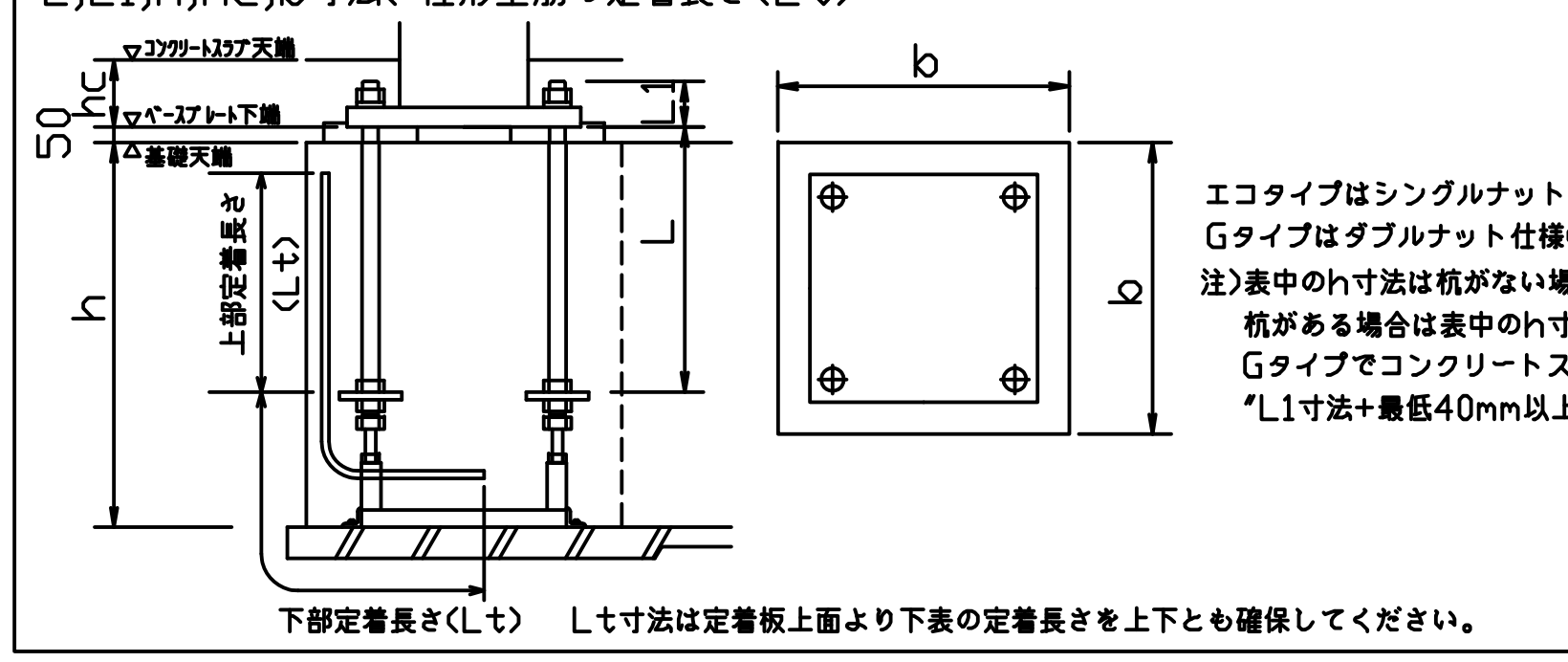

エコタイプはシングルナット仕様（コンクリートスラブに埋込）

Gタイプはダブルナット仕様(露出が標準)

注)表中のh寸法は杭がない場合です。

杭がある場合は表中のh寸法に+100mm以上確保して下さい。

Gタイプでコンクリートスラブに埋め込む場合、スラブ厚(hc寸法)は"L1寸法+最低40mm以上のかぶり"となる寸法を確保してください。

下部定着長さ(Lt)　Lt寸法は定着板上面より下表の定着長さを上下とも確保してください。

採用 柱符号	採用 数量	適用柱 柱サイズ	適用柱 板厚範囲	ハイベースNEO型式 エコタイプ	ハイベースNEO型式 Gタイプ	アンカーボルト	回転バネ定数 X10³kN·m/rad	寸法(mm) A	C1	C2	C3	E	F	H	t2	質量(kg) ベースプレート	部品	セット質量	L (mm)	L1 (mm)	基礎天端~捨てコン天端 h(mm)	ベースプレート下端~コンクリートスラブ天端 hc(mm)
		□150	4.5~12	EB150-4-24		4-M24	14.0	290	210	–	–	–	–	–	25	17	14	31	400	80	550以上	120
		□175	4.5~12	EB175-4-24		4-M24	17.9	310	230	–	–	–	–	–	25	19	14	33	400	80	600以上	120
		□200	6~12	EB200-4 -24		4-M24	21.9	340	260	–	–	–	–	–	25	23	14	37	400	80	600以上	120
				-30		4-M30	35.4	360	270						32	33	23	56	400	102	600以上	150
				-36		4-M36	41.4	360	270						40	41	36	77	480	117	700以上	160
		□250	6~16	EB250-4 -24		4-M24	32.2	390	310	–	–	–	–	–	25	30	15	45	400	80	600以上	120
				-30		4-M30	51.3	410	320						32	43	23	66	400	102	600以上	150
				-36		4-M36	59.7	410	320						40	53	36	89	480	117	700以上	160
				EB250-8-30		8-M30	51.1	450	360	190					40	64	51	115	600	110	800以上	150
		□300	6~19	EB300-4 -30		4-M30	70.1	460	370	–	–	–	–	–	32	54	24	78	400	102	600以上	150
				-36		4-M36	82.9	460	370						40	67	37	104	480	117	700以上	160
				EB300-8 -30		8-M30	69.4	500	410	240					36	71	51	122	600	106	800以上	150
				-36		8-M36	84.0	510	420	220					44	90	82	172	720	121	900以上	170
		□350	9~22	EB350-4-30		4-M30	93.1	510	420	–	–	–	–	–	32	66	24	90	400	102	600以上	150
				EB350-8 -30		8-M30	89.5	550	460	290					36	86	52	138	600	106	800以上	150
				-36		8-M36	105	560	470	270					40	99	83	182	720	117	900以上	160
				-42		8-M42	133	590	480	260					48	132	131	263	840	138	1100以上	180
			9~25		GB350-4 -42	4-M42	128	550	440	–	–	356	280	75	50	107	72	179	840	145	1100以上	–
					-48	4-M48	156	590	460					90	61	142	113	255	960	168	1200以上	–
					GB350-8 -30	8-M30	150	540	450	280				55	28	77	52	129	600	95	800以上	–
					-36	8-M36	188	560	470	270				65	36	95	83	178	720	116	900以上	–
					-42	8-M42	216	590	480	260				70	45	118	131	249	840	140	1100以上	–
		□400	9~25	EB400-8 -30		8-M30	111	600	510	340	–	–	–	–	36	102	52	154	600	106	800以上	150
				-36		8-M36	127	610	520	320					40	117	83	200	720	117	900以上	160
				-42		8-M42	175	640	530	310					48	155	131	286	840	138	1100以上	180
			9~32		GB400-4 -42	4-M42	163	600	490	–	–	408	320	75	49	129	73	202	840	144	1100以上	–
					-48	4-M48	194	640	510					85	59	165	114	279	960	166	1200以上	–
					GB400-8 -36	8-M36	234	610	520	320				60	34	110	83	193	720	114	900以上	–
					-42	8-M42	282	640	530	310				70	42	136	131	267	840	137	1100以上	–
					-48	8-M48	321	680	550	300				80	52	176	211	387	960	159	1300以上	–
		□450	9~25	EB450-8 -36		8-M36	169	660	570	370	–	–	–	–	44	150	84	234	720	121	900以上	170
				-42		8-M42	199	690	580	360					48	180	132	312	840	138	1100以上	180
			9~36		GB450-4 -42	4-M42	199	650	540	–	–	458	360	75	48	153	73	226	840	143	1100以上	–
					-48	4-M48	236	690	560					85	58	192	116	308	960	165	1200以上	–
					GB450-8 -36	8-M36	296	660	570	370				60	32	130	84	214	720	112	900以上	–
					-42	8-M42	348	690	580	360				65	40	158	132	290	840	135	1100以上	–
					-48	8-M48	413	730	600	350				75	49	196	213	409	960	156	1300以上	–
		□500	9~28	EB500-8 -36		8-M36	210	710	620	420	–	–	–	–	44	173	89	262	720	121	900以上	170
				-42		8-M42	238	740	630	410					48	207	133	340	840	138	1100以上	180
				EB500-12-42		12-M42	396	740	630	600	350				60	258	197	455	840	150	1100以上	190
			9~40		GB500-4 -42	4-M42	244	700	590	–	–	508	400	80	47	183	74	257	840	142	1100以上	–
					-48	4-M48	290	740	610					90	57	226	127	353	960	164	1200以上	–
					GB500-8 -36	8-M36	354	710	620	420				65	30	154	89	243	720	110	900以上	–
					-42	8-M42	421	740	630	410				70	37	181	133	314	840	132	1100以上	–
					-48	8-M48	489	780	650	400				80	46	225	215	440	960	153	1300以上	–
					-64	8-M64	659	850	690	390				105	68	346	464	810	1280	210	1600以上	–
					GB500-12 -48	12-M48	695	780	650	610	320			90	57	265	304	569	960	164	1300以上	–
					-56	12-M56	771	810	670	630	300			105	72	342	455	797	1120	195	1450以上	–
		□550	9~28	EB550-8-42		8-M42	317	800	690	470	–	–	–	–	48	242	133	375	840	138	1100以上	180
				EB550-12-42		12-M42	475	790	680	650	400				60	294	198	492	840	150	1100以上	190
			9~40		GB550-4 -48	4-M48	339	790	660	–	–	558	450	90	56	257	129	386	960	163	1200以上	–
					-56	4-M56	408	820	680					100	69	308	187	495	1120	192	1350以上	–
					GB550-8 -36	8-M36	419	760	670	470				65	29	180	90	270	720	109	900以上	–
					-42	8-M42	498	790	680	460				70	36	207	133	340	840	131	1100以上	–
					-48	8-M48	580	830	700	450				75	45	250	217	467	960	152	1300以上	–
					-64	8-M64	806	900	740	440				95	65	367	467	834	1280	207	1600以上	–
					GB550-12 -48	12-M48	817	830	700	660	370			85	55	288	306	594	960	162	1300以上	–
					-56	12-M56	923	860	720	680	350			100	69	366	458	824	1120	192	1450以上	–

基礎柱形の設計例(Fc24)〈側・隅柱用〉／基礎柱形の設計例(Fc24)〈中柱用（4方向から基礎梁が取り付く場合のみを示す。）〉

型式	側・隅柱用 Ⅰゾーン 柱形b(mm)	主筋量	帯筋	Ⅱゾーン 柱形b(mm)	主筋量	帯筋	鉄筋の定着長さ Lt(mm)	中柱用 Ⅰゾーン 柱形b(mm)	主筋量	帯筋	Ⅱゾーン 柱形b(mm)	主筋量	帯筋	鉄筋の定着長さ Lt(mm)
EB150-4-24	500	8-D16	D13@150	500	16-D16	D13@150	210	500	8-D16	D13@150	500	16-D16	D13@150	210
EB175-4-24	520	8-D16	D13@150	520	16-D16	D13@150	200	520	8-D16	D13@150	520	16-D16	D13@150	200
EB200-4-24	550	8-D16	D13@150	550	16-D16	D13@150	190	550	8-D16	D13@150	550	16-D16	D13@150	190
EB200-4-30	570	8-D19	D13@150	570	16-D19	D13@150	300	570	8-D19	D13@150	570	16-D19	D13@150	300
EB200-4-36	580	12-D19	D13@150	580	20-D19	D13@100	340	580	12-D19	D13@150	580	20-D19	D13@100	340
EB250-4-24	600	8-D19	D13@150	600	12-D19	D13@150	190	600	8-D19	D13@150	600	12-D19	D13@150	190
EB250-4-30	610	8-D19	D13@150	610	16-D19	D13@150	280	610	8-D19	D13@150	610	16-D19	D13@150	280
EB250-4-36	610	12-D19	D13@150	610	20-D19	D13@100	330	610	12-D19	D13@150	610	20-D19	D13@100	330
EB250-8-30	640	12-D22	D13@150	640	20-D22	D13@100	450	640	12-D22	D13@150	640	20-D22	D13@100	450
EB300-4-30	660	8-D19	D13@150	660	16-D19	D13@150	270	660	8-D19	D13@150	660	16-D19	D13@150	270
EB300-4-36	660	12-D19	D13@100	660	20-D19	D13@100	330	660	12-D19	D13@100	660	20-D19	D13@100	330
EB300-8-30	700	16-D22	D13@150	700	20-D22	D13@100	430	700	16-D22	D13@150	700	20-D22	D13@100	430
EB300-8-36	720	16-D25	D13@150	720	24-D25	D13@100	590	720	16-D25	D13@150	720	24-D25	D13@100	590
EB350-4-30	710	8-D19	D13@100	710	16-D19	D13@100	240	710	8-D19	D13@100	710	16-D19	D13@100	240
EB350-8-30	750	16-D22	D13@150	750	20-D22	D13@150	470	750	16-D22	D13@150	750	20-D22	D13@150	470
EB350-8-36	770	16-D25	D13@150	770	24-D25	D13@100	560	770	16-D25	D13@150	770	24-D25	D13@100	560
EB350-8-42	790	20-D25	D13@150	790	32-D25	D13@100	700	790	20-D25	D13@150	790	32-D25	D13@100	700
GB350-4-42	750	12-D25	D13@150	750	16-D25	D13@150	480	750	12-D25	D13@150	750	16-D25	D13@150	480
GB350-4-48	790	12-D25	D13@150	790	20-D25	D13@150	580	790	12-D25	D13@150	790	20-D25	D13@150	580
GB350-8-30	740	16-D22	D13@150	740	20-D22	D13@150	470	740	16-D22	D13@150	740	20-D22	D13@150	470
GB350-8-36	770	16-D25	D13@150	770	24-D25	D13@100	560	770	16-D25	D13@150	770	24-D25	D13@100	560
GB350-8-42	790	20-D25	D13@100	800	32-D25	D16@100	610	790	20-D25	D13@100	800	32-D25	D16@100	610
EB400-8-30	800	16-D22	D13@150	800	20-D22	D13@150	450	800	12-D22	D13@150	800	20-D22	D13@150	450
EB400-8-36	820	16-D25	D13@100	820	24-D25	D13@100	540	820	12-D25	D13@100	820	24-D25	D13@100	540
EB400-8-42	840	20-D25	D13@100	840	32-D25	D13@100	700	840	20-D25	D13@100	840	32-D25	D13@100	700
GB400-4-42	810	12-D25	D13@100	810	16-D25	D13@100	400	810	12-D25	D13@100	810	16-D25	D13@100	400
GB400-4-48	840	12-D25	D13@100	840	20-D25	D13@100	500	840	12-D25	D13@100	840	20-D25	D13@100	500
GB400-8-36	820	16-D25	D13@100	820	24-D25	D13@100	540	820	16-D25	D13@100	820	24-D25	D13@100	540
GB400-8-42	840	20-D25	D13@100	850	32-D25	D16@100	600	840	20-D25	D13@100	850	32-D25	D16@100	600
GB400-8-48	880	20-D29	D13@100	890	28-D29	D16@100	790	880	20-D29	D13@100	890	28-D29	D16@100	790
EB450-8-36	870	16-D25	D13@100	870	24-D25	D13@100	520	870	16-D25	D13@100	870	24-D25	D13@100	520
EB450-8-42	890	24-D25	D13@100	890	32-D25	D13@100	680	890	20-D25	D13@100	890	32-D25	D13@100	680
GB450-4-42	860	12-D25	D13@100	860	16-D25	D13@100	390	860	12-D25	D13@100	860	16-D25	D13@100	390
GB450-4-48	890	12-D25	D13@100	890	20-D25	D13@100	480	890	12-D25	D13@100	890	20-D25	D13@100	480
GB450-8-36	870	16-D25	D13@100	870	24-D25	D13@100	520	870	16-D25	D13@100	870	24-D25	D13@100	520
GB450-8-42	890	24-D25	D13@100	890	32-D25	D13@100	680	890	20-D25	D13@100	890	32-D25	D13@100	680
GB450-8-48	930	20-D29	D13@100	940	28-D29	D16@100	770	930	20-D29	D13@100	940	28-D29	D16@100	770
EB500-8-36	950	16-D25	D13@100	950	24-D25	D13@100	510	950	12-D25	D13@100	950	24-D25	D13@100	510
EB500-8-42	950	24-D25	D13@100	950	32-D25	D13@100	660	950	20-D25	D13@100	950	32-D25	D13@100	660
EB500-12-42	950	28-D25	4-D16@100	1050	44-D25	4-D16@100	600	950	20-D25	4-D16@100	1050	44-D25	4-D16@100	600
GB500-4-42	910	12-D25	D13@100	910	16-D25	D13@100	390	910	12-D25	D13@100	910	16-D25	D13@100	390
GB500-4-48	950	12-D25	D13@100	950	20-D25	D13@100	470	950	12-D25	D13@100	950	20-D25	D13@100	470
GB500-8-36	950	16-D25	D13@100	950	24-D25	D13@100	510	950	16-D25	D13@100	950	24-D25	D13@100	510
GB500-8-42	950	20-D25	D13@100	950	32-D25	D13@100	660	950	20-D25	D13@100	950	32-D25	D13@100	660
GB500-8-48	1000	20-D29	D13@100	1000	28-D29	D16@100	740	1000	20-D29	D13@100	1000	28-D29	D16@100	740
GB500-8-64	1100	32-D29	D16@100	1150	48-D29	D16@75	1100	1100	28-D29	D16@100	1150	48-D29	D16@75	1100
GB500-12-48	1000	24-D29	4-D16@100	1100	40-D29	4-D16@100	760	1000	16-D29	4-D16@100	1100	40-D29	4-D16@100	760
GB500-12-56	1050	32-D29	4-D16@100	1500	56-D29	4-D16@100	980	1050	24-D29	4-D16@100	1500	56-D29	4-D16@100	980
EB550-8-42	1000	24-D25	D13@100	1000	32-D25	D13@100	650	1000	20-D25	D13@100	1000	32-D25	D13@100	650
EB550-12-42	1000	28-D25	4-D16@100	1050	44-D25	4-D16@100	600	1000	20-D25	4-D16@100	1050	44-D25	4-D16@100	600
GB550-4-48	1000	12-D25	D16@150	1000	20-D25	D16@150	460	1000	12-D25	D16@150	1000	20-D25	D16@150	460
GB550-4-56	1050	16-D25	D16@150	1050	28-D25	D16@150	580	1050	16-D25	D16@150	1050	28-D25	D16@150	580
GB550-8-36	1000	16-D25	D13@100	1000	24-D25	D13@100	500	1000	16-D25	D13@100	1000	24-D25	D13@100	500
GB550-8-42	1000	24-D25	D13@100	1000	32-D25	D13@100	650	1000	20-D25	D13@100	1000	32-D25	D13@100	650
GB550-8-48	1050	20-D29	D16@150	1050	28-D29	D16@150	820	1050	20-D29	D16@150	1050	28-D29	D16@150	820
GB550-8-64	1150	32-D29	D16@100	1150	48-D29	D16@75	1100	1150	28-D29	D16@100	1150	48-D29	D16@75	1100
GB550-12-48	1050	24-D29	4-D16@100	1100	40-D29	4-D16@100	760	1050	20-D29	4-D16@100	1100	40-D29	4-D16@100	760
GB550-12-56	1100	32-D29	4-D16@100	1500	56-D29	4-D16@100	980	1100	24-D29	4-D16@100	1500	56-D29	4-D16@100	980

鉄筋はD13,D16はSD295,D19,D22,D25はSD345,D29はSD390をご採用ください。　表中に無いサイズについても対応可能です。センクシアに問い合わせ下さい。

注 1）Ⅰ、Ⅱゾーン分けについてはハイベースNEO工法設計ハンドブックの各型式の耐力線図を参照下さい。

注 2)上記表内の〈中柱用〉とは、4方向から基礎梁が取り付いた状態を示します。この条件を満たさない状態については、〈側・隅柱用〉を御採用下さい。

注 3)表中の鉄筋量は基礎立上がりのない場合（基礎梁天端と基礎柱形天端が一致する場合）の設計例です。立上がりがある場合、独立基礎の場合は、ハイベースNEO工法設計ハンドブックに従い、日本建築学会等の規準・指針に準拠した設計を行って下さい。

注 4)〈中柱用〉の鉄筋量は、基礎梁内のあばら筋を□450以下はD10@250、□500以上はD13@250として算定しています。あばら筋断面積がこれよりも小さくなる場合は〈側・隅柱用〉の鉄筋量として下さい。

注 5)部品の質量はアンカーボルト部品と形板を合わせた質量です。

センクシア株式会社　電話番号変更

URL　https://www.senqcia.co.jp/

本社　TEL　03-4214-1932
関東　TEL　027-322-9411
北陸　TEL　076-233-5260
九州　TEL　092-452-0341
札幌　TEL　011-708-1177
横浜　TEL　03-4214-1945
関西　TEL　06-6395-2133
東北　TEL　022-213-5595
中部　TEL　052-582-3356
中四国TEL　082-240-1630

ハイベースNEO工法　各種寸法及び基礎柱形設計例〈Fc24の場合〉〈角形鋼管柱用 □600～□1200〉

（ハイベースNEO工法Gタイプは、S造及びCFT造に適用）大臣認定 MSTL-0404,0180(Gタイプ用ベースプレート) MBLT-0042～0046(アンカーボルト)

BCJ評定 BCJ評定-ST0058（Gタイプ）

2019/6

本工法の設計・施工は、鋼構造設計規準、鉄骨工事技術指針、建築工事標準仕様書ＪＡＳＳ６鉄骨工事、建築工事標準仕様書・同解説ＪＡＳＳ５鉄筋コンクリート工事、およびハイベースNEO工法設計ハンドブックに準拠する。

型式表示例

Gタイプ　：GB600-8-42

- GB：角形鋼管柱用
- 600：柱外形寸法
- 8：アンカーボルト本数
- 42：アンカーボルト径

・ハイベースNEO工法
（角形鋼管柱用□600～□1200）

ベースプレート形状

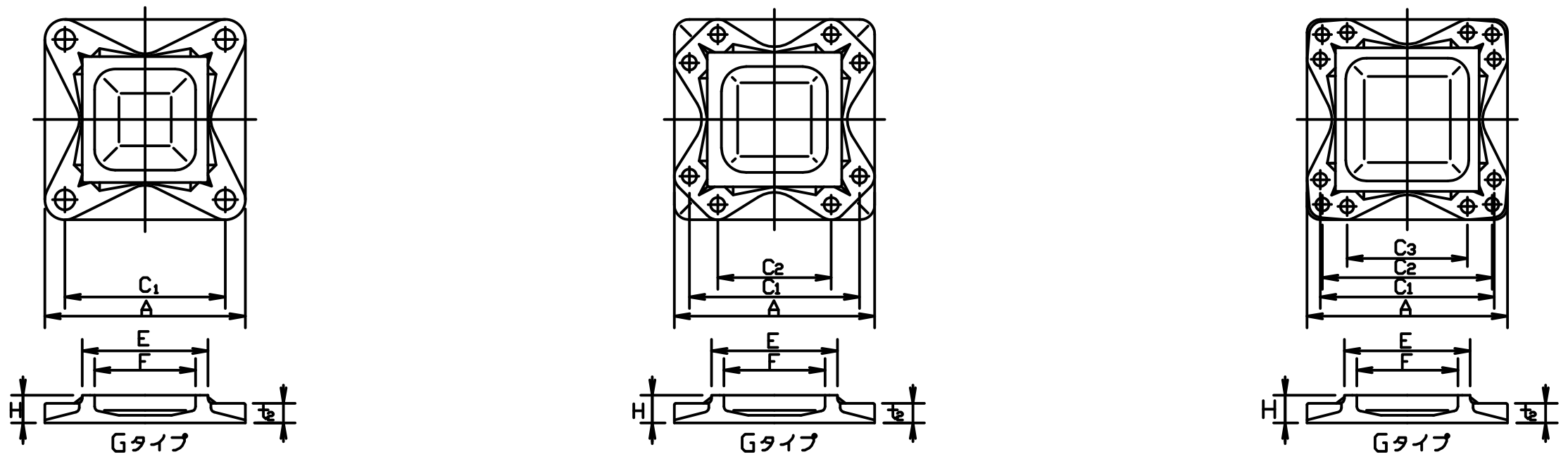

L,L1,h,hc,b寸法、柱形主筋の定着長さ(Lt)

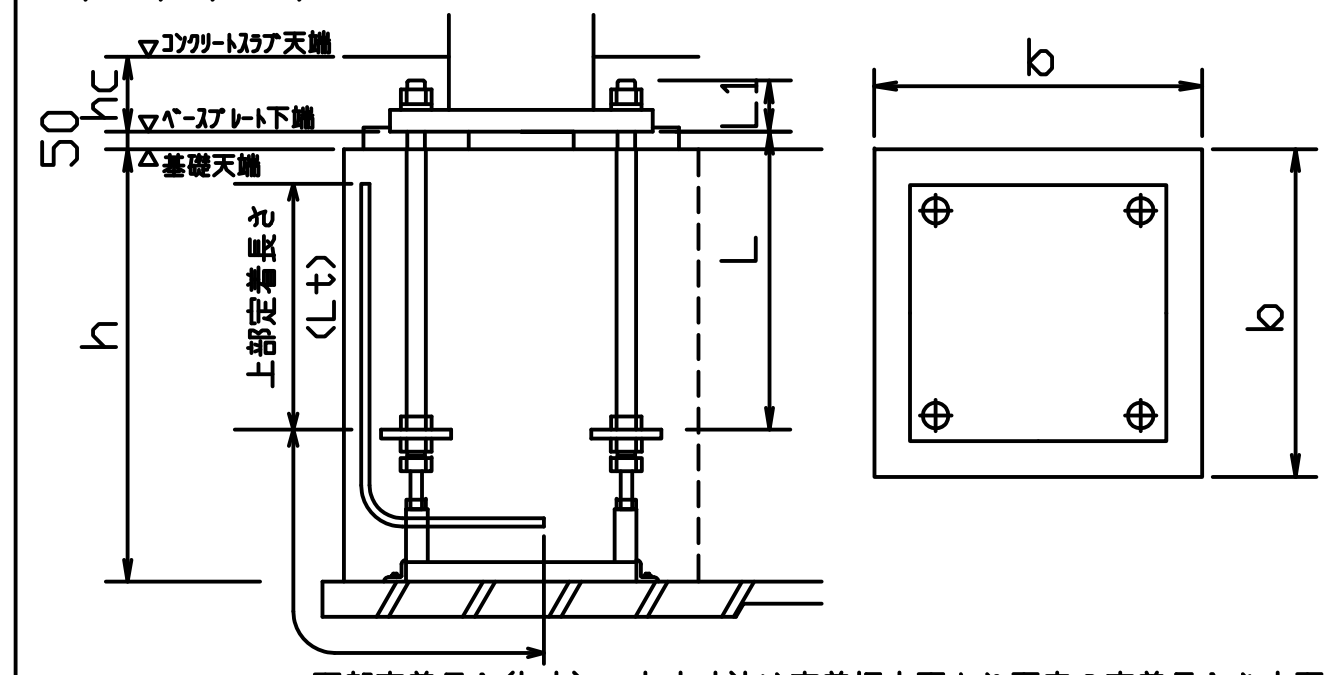

Lt寸法は定着板上面より下表の定着長さを上下とも確保してください。

エコタイプはシングルナット仕様（コンクリートスラブに埋込）
Gタイプはダブルナット仕様(露出が標準)
注)表中のh寸法は杭がない場合です。
杭がある場合は表中のh寸法に+100mm以上確保して下さい。
Gタイプでコンクリートスラブに埋め込む場合、スラブ厚(hc寸法)は"L1寸法+最低40mm以上のかぶり"となる寸法を確保してください。

採用 柱符号	採用 数量	適用柱 柱サイズ	適用柱 板厚範囲	ハイベースNEO型式 エコタイプ	ハイベースNEO型式 Gタイプ		アンカーボルト	回転バネ定数 X10³kN・m/rad	寸法(mm) A	C1	C2	C3	E	F	H	t2	質量(kg) ベースプレート	部品	セット質量	L (mm)	L1 (mm)	基礎天端～捨てコン天端 h(mm)	ベースプレート下端～コンクリートスラブ天端 hc(mm)
		□600	9～40		GB600-8	-42	8-M42	598	840	730	510	－	610	500	70	35	238	134	372	840	130	1100以上	－
						-48	8-M48	682	880	750	500				75	43	284	219	503	960	150	1300以上	－
						-64	8-M64	987	960	800	500				95	64	417	470	887	1280	206	1600以上	－
					GB600-12	-48	12-M48	953	880	750	710	420			85	52	318	309	627	960	159	1300以上	－
						-56	12-M56	1140	910	770	730	400			100	66	408	460	868	1120	189	1450以上	－
						-64	12-M64	1240	950	790	740	370			110	80	499	667	1166	1280	222	1600以上	－
		□650	12～40		GB650-8	-42	8-M42	680	890	780	560	－	660	550	75	34	277	139	416	840	129	1100以上	－
						-48	8-M48	782	930	800	550				75	42	316	221	537	960	149	1300以上	－
						-56	8-M56	939	960	820	540				85	51	370	328	698	1120	174	1450以上	－
						-64	8-M64	1080	990	830	530				95	58	428	472	900	1280	200	1600以上	－
						-72	8-M72	1220	1020	850	520				105	69	498	698	1196	1440	227	1800以上	－
					GB650-12	-56	12-M56	1320	960	820	780	450			95	64	439	463	902	1120	187	1450以上	－
						-64	12-M64	1460	1000	840	790	420			110	77	536	670	1206	1280	219	1600以上	－
		□700	12～40		GB700-8	-42	8-M42	782	940	830	610	－	710	600	70	32	316	139	455	840	127	1100以上	－
						-48	8-M48	899	980	850	600				75	41	363	223	586	960	148	1300以上	－
						-56	8-M56	1070	1010	870	590				80	50	414	330	744	1120	173	1450以上	－
						-64	8-M64	1280	1050	890	590				95	58	489	475	964	1280	200	1600以上	－
						-72	8-M72	1430	1070	900	570				105	67	552	703	1255	1440	225	1800以上	－
					GB700-12	-56	12-M56	1490	1010	870	830	500			95	62	482	465	947	1120	185	1450以上	－
						-64	12-M64	1710	1050	890	840	470			105	74	572	673	1245	1280	216	1600以上	－
		□750	16～40		GB750-8-48		8-M48	1010	1030	900	650	－	760	650	85	39	415	225	640	960	146	1300以上	－
					GB750-12	-48	12-M48	1460	1030	900	860	570			85	47	437	316	753	960	154	1300以上	－
						-56	12-M56	1700	1060	920	880	550			90	60	510	468	978	1120	183	1450以上	－
						-64	12-M64	1980	1100	940	890	520			105	72	620	676	1296	1280	214	1600以上	－
						-72	12-M72	2110	1120	950	900	490			115	84	713	982	1695	1440	242	1800以上	－
		□800	16～40		GB800-8-56		8-M56	1380	1110	970	690	－	810	700	90	47	522	335	857	1120	170	1450以上	－
					GB800-12	-56	12-M56	1930	1110	970	930	600			90	58	556	471	1027	1120	181	1450以上	－
						-64	12-M64	2210	1150	990	940	570			100	70	662	679	1341	1280	212	1600以上	－
						-72	12-M72	2410	1170	1000	950	540			115	81	761	987	1748	1440	239	1800以上	－
		□850	16～40		GB850-12	-56	12-M56	2160	1160	1020	980	650	860	750	100	56	646	473	1119	1120	179	1450以上	－
						-64	12-M64	2480	1200	1040	990	620			100	68	739	682	1421	1280	210	1600以上	－
						-72	12-M72	2740	1220	1050	1000	590			110	79	833	992	1825	1440	237	1800以上	－
		□900	16～40		GB900-12	-56	12-M56	2430	1210	1070	1030	700	910	800	105	55	719	476	1195	1120	178	1450以上	－
						-64	12-M64	2770	1250	1090	1040	670			105	66	810	685	1495	1280	208	1600以上	－
						-72	12-M72	3100	1270	1100	1050	640			110	77	898	996	1894	1440	235	1800以上	－
		□950	16～40		GB950-12	-56	12-M56	2700	1260	1120	1080	750	960	850	110	54	796	479	1275	1120	177	1450以上	－
						-64	12-M64	3000	1300	1140	1090	720			110	61	870	688	1558	1280	203	1600以上	－
						-72	12-M72	3430	1320	1150	1100	690			110	75	967	1001	1968	1440	233	1800以上	－
		□1000	16～40		GB1000-12	-56	12-M56	3020	1310	1170	1130	800	1010	900	115	52	888	481	1369	1120	175	1450以上	－
						-64	12-M64	3390	1340	1180	1130	760			110	59	943	691	1634	1280	201	1600以上	－
						-72	12-M72	3770	1340	1180	1130	720			115	66	985	1006	1991	1440	224	1800以上	－
		□1050	16～40		GB1050-12	-64	12-M64	3730	1400	1240	1190	820	1060	950	120	62	1083	694	1777	1280	204	1600以上	－
						-72	12-M72	4120	1420	1250	1200	790			120	71	1158	1011	2169	1440	229	1800以上	－
		□1100	16～40		GB1100-12	-64	12-M64	4110	1450	1290	1240	870	1110	1000	125	60	1184	697	1881	1280	202	1600以上	－
						-72	12-M72	4550	1470	1300	1250	840			125	70	1266	1016	2282	1440	228	1800以上	－
		□1150	16～40		GB1150-12	-64	12-M64	4490	1500	1340	1290	920	1160	1050	130	59	1300	700	2000	1280	201	1600以上	－
						-72	12-M72	5000	1520	1350	1300	890			130	68	1378	1020	2398	1440	226	1800以上	－
		□1200	16～40		GB1200-12	-64	12-M64	4910	1550	1390	1340	970	1210	1100	135	58	1437	703	2140	1280	200	1600以上	－
						-72	12-M72	5480	1570	1400	1350	940			135	67	1518	1025	2543	1440	225	1800以上	－

基礎柱形の設計例(Fc24)〈側・隅柱用〉／基礎柱形の設計例(Fc24)〈中柱用（4方向から基礎梁が取り付く場合のみを示す。）〉

Gタイプ		側・隅柱用 Iゾーン 柱形b(mm)	主筋量	帯筋	IIゾーン 柱形b(mm)	主筋量	帯筋	鉄筋の定着長さ Lt(mm)	中柱用 Iゾーン 柱形b(mm)	主筋量	帯筋	IIゾーン 柱形b(mm)	主筋量	帯筋	鉄筋の定着長さ Lt(mm)
GB600-8	-42	1050	24-D25	D13@100	1050	32-D25	D13@100	630	1050	20-D25	D13@100	1050	32-D25	D13@100	630
	-48	1100	20-D29	D16@150	1100	28-D29	D16@150	810	1100	20-D29	D16@150	1100	28-D29	D16@150	810
	-64	1200	32-D29	D16@100	1200	48-D29	D16@75	1090	1200	28-D29	D16@100	1200	48-D29	D16@75	1090
GB600-12	-48	1100	24-D29	4-D16@100	1100	40-D29	4-D16@100	760	1100	20-D29	4-D16@100	1100	40-D29	4-D16@100	760
	-56	1150	32-D29	4-D16@100	1500	56-D29	4-D16@100	980	1150	28-D29	4-D16@100	1500	56-D29	4-D16@100	980
	-64	1150	44-D29	4-D16@100	1800	72-D29	4-D16@80	1130	1150	32-D29	4-D16@100	1800	72-D29	4-D16@80	1130
GB650-8	-42	1100	24-D25	D13@100	1100	32-D25	D13@100	620	1100	20-D25	D13@100	1100	32-D25	D13@100	620
	-48	1150	20-D29	D16@150	1150	28-D29	D16@150	790	1150	20-D29	D16@150	1150	28-D29	D16@150	790
	-56	1200	28-D29	D13@100	1200	36-D29	D16@100	940	1200	24-D29	D13@100	1200	36-D29	D16@100	940
	-64	1200	32-D29	D16@100	1200	48-D29	D16@75	1090	1200	28-D29	D16@100	1200	48-D29	D16@75	1090
	-72	1300	40-D29	D16@100	1500	60-D29	D16@75	1270	1300	36-D29	D16@100	1500	60-D29	D16@75	1270
GB650-12	-56	1200	36-D29	4-D16@100	1500	56-D29	4-D16@100	980	1200	28-D29	4-D16@100	1500	56-D29	4-D16@100	980
	-64	1200	44-D29	4-D16@100	1800	72-D29	4-D16@80	1130	1200	36-D29	4-D16@100	1800	72-D29	4-D16@80	1130
GB700-8	-42	1150	24-D25	D13@100	1150	32-D25	D13@100	610	1150	20-D25	D13@100	1150	32-D25	D13@100	610
	-48	1200	20-D29	D13@100	1200	28-D29	D13@100	780	1200	20-D29	D13@100	1200	28-D29	D13@100	780
	-56	1250	28-D29	D16@150	1250	36-D29	D16@100	920	1250	24-D29	D16@150	1250	36-D29	D16@100	920
	-64	1300	32-D29	D16@100	1300	48-D29	D16@75	1070	1300	32-D29	D16@100	1300	48-D29	D16@75	1070
	-72	1350	40-D29	D16@100	1500	60-D29	D16@75	1270	1350	36-D29	D16@100	1500	60-D29	D16@75	1270
GB700-12	-56	1250	36-D29	4-D16@100	1500	56-D29	4-D16@100	980	1250	28-D29	4-D16@100	1500	56-D29	4-D16@100	980
	-64	1300	44-D29	4-D16@100	1800	72-D29	4-D16@80	1130	1300	36-D29	4-D16@100	1800	72-D29	4-D16@80	1130
GB750-8-48		1250	20-D29	D16@150	1250	28-D29	D16@150	760	1250	20-D29	D16@150	1250	28-D29	D16@150	760
GB750-12	-48	1250	28-D29	4-D16@100	1250	40-D29	4-D16@100	760	1250	20-D29	4-D16@100	1250	40-D29	4-D16@100	760
	-56	1300	36-D29	4-D16@100	1500	56-D29	4-D16@100	980	1300	32-D29	4-D16@100	1500	56-D29	4-D16@100	980
	-64	1400	44-D29	4-D16@100	1800	72-D29	4-D16@80	1130	1400	36-D29	4-D16@100	1800	72-D29	4-D16@80	1130
	-72	1500	56-D29	4-D16@100	2400	88-D29	4-D16@80	1260	1500	48-D29	4-D16@100	2400	88-D29	4-D16@80	1260
GB800-8-56		1350	28-D29	D16@100	1350	36-D29	D16@100	900	1350	24-D29	D16@100	1350	36-D29	D16@100	900
GB800-12	-56	1350	36-D29	4-D16@100	1500	56-D29	4-D16@100	980	1350	32-D29	4-D16@100	1500	56-D29	4-D16@100	980
	-64	1500	44-D29	4-D16@100	1800	72-D29	4-D16@80	1130	1500	36-D29	4-D16@100	1800	72-D29	4-D16@80	1130
	-72	1600	56-D29	4-D16@100	2400	88-D29	4-D16@80	1260	1600	48-D29	4-D16@100	2400	88-D29	4-D16@80	1260

柱サイズ□850～□1000の基礎柱形の設計例は、構造計算支援ソフト【ハイベース検討システム】にて確認してください。

柱サイズ□1050～□1200の基礎柱形の設計例は、センクシアにお問い合わせください。

鉄筋はD13,D16はSD295,D19,D22,D25はSD345,D29はSD390をご採用ください。　表中に無いサイズについても対応可能です。センクシアに問い合わせ下さい。

注 1）Ⅰ、Ⅱゾーン分けについてはハイベースNEO工法設計ハンドブックの各型式の耐力線図を参照下さい。
注 2）上記表内の〈中柱用〉とは、4方向から基礎梁が取り付いた状態を示します。この条件を満たさない状態については、〈側・隅柱用〉を御採用下さい。
注 3）表中の鉄筋量は基礎立上がりのない場合（基礎梁天端と基礎柱形天端が一致する場合）の設計例です。立上がりがある場合、独立基礎の場合は、ハイベースNEO工法設計ハンドブックに従い、日本建築学会等の規準・指針に準拠した設計を行って下さい。
注 4）〈中柱用〉の鉄筋量は、基礎梁内のあばら筋を□450以下はD10@250、□500以上はD13@250として算定しています。あばら筋断面積がこれよりも小さくなる場合は〈側・隅柱用〉の鉄筋量として下さい。
注 5）部品の質量はアンカーボルト部品と形板を合わせた質量です。

センクシア株式会社　電話番号変更
URL https://www.senqcia.co.jp/
本社 TEL 03-4214-1932　関東 TEL 027-322-9411　北陸 TEL 076-233-5260　九州 TEL 092-452-0341
札幌 TEL 011-708-1177　横浜 TEL 03-4214-1945　関西 TEL 06-6395-2133
東北 TEL 022-213-5595　中部 TEL 052-582-3356　中四国TEL 082-240-1630

2019/06

ハイベースNEO工法　各種寸法及び基礎柱形設計例（Fc27の場合）
〈角形鋼管柱用 □150～□550〉

（ハイベースNEO工法Gタイプは、S造及びCFT造に適用）大臣認定 MSTL-0404,0180(Gタイプ用ベースプレート) MBLT-0042～0046(アンカーボルト)

（ハイベースNEO工法エコタイプは、S造に適用）BCJ評定 BCJ評定-ST0058（Gタイプ） BCJ評定-ST0059（エコタイプ）

2019/6

本工法の設計・施工は、鋼構造設計規準、鉄骨工事技術指針、建築工事標準仕様書ＪＡＳＳ６鉄骨工事、建築工事標準仕様書・同解説ＪＡＳＳ５鉄筋コンクリート工事、およびハイベースNEO工法設計ハンドブックに準拠する。

型式表示例

エコタイプ：EB350-8-36

Gタイプ　：GB500-8-42

- GB：角形鋼管柱用
- 500：柱外形寸法
- 8：アンカーボルト本数
- 42：アンカーボルト径

・ハイベースNEO工法

（角形鋼管柱用□150～□550）

ベースプレート形状

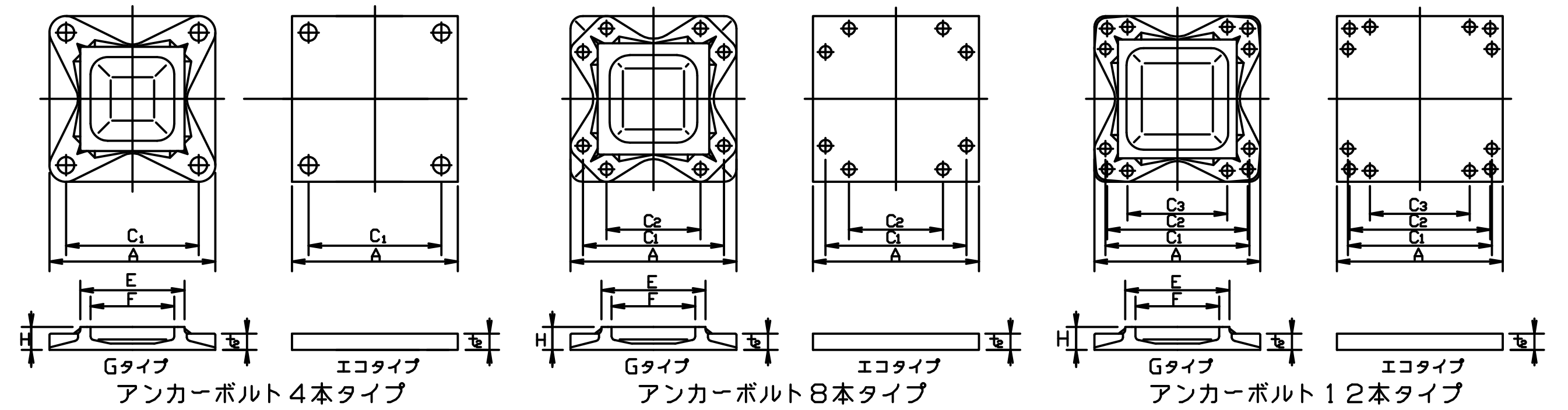

L,L1,h,hc,b寸法、柱形主筋の定着長さ(Lt)

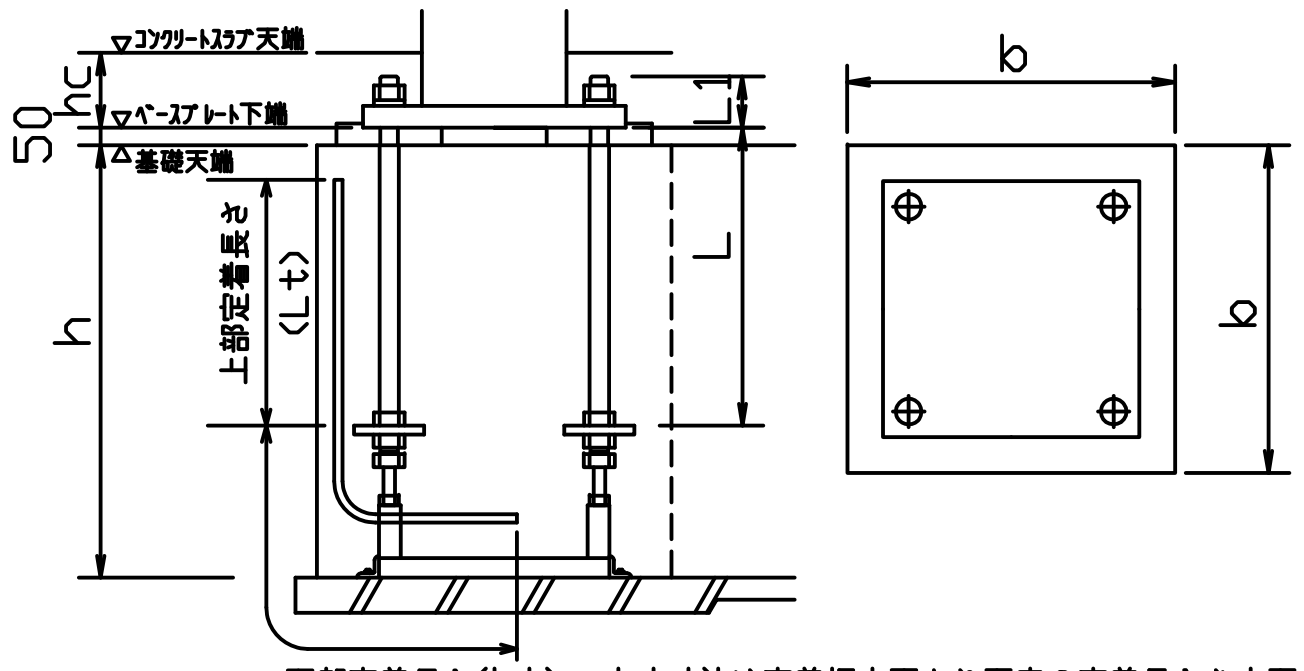

エコタイプはシングルナット仕様（コンクリートスラブに埋込）

Gタイプはダブルナット仕様(露出が標準)

注)表中のh寸法は杭がない場合です。

杭がある場合は表中のh寸法に+100mm以上確保して下さい。

Gタイプでコンクリートスラブに埋め込む場合、スラブ厚(hc寸法)は"L1寸法+最低40mm以上のかぶり"となる寸法を確保してください。

下部定着長さ(Lt)　Lt寸法は定着板上面より下表の定着長さを上下とも確保してください。

採用		適用柱		ハイベースNEO型式		アンカーボルト	回転バネ定数 X10³kN・m/rad	寸法 (mm)								質量(kg)			L (mm)	L1 (mm)	基礎天端～捨てコン天端	ベースプレート下端～コンクリートスラブ天端	基礎柱形の設計例(Fc27) 〈側・隅柱用〉							基礎柱形の設計例(Fc27) 〈中柱用(4方向から基礎梁が取り付く場合のみを示す。)〉						
																							Iゾーン			IIゾーン			鉄筋の定着長さ	Iゾーン			IIゾーン			鉄筋の定着長さ
柱符号	数量	柱サイズ	板厚範囲	エコタイプ	Gタイプ			A	C1	C2	C3	E	F	H	t_2	ベースプレート	部品	セット質量			h(mm)	hc(mm)	柱形 b (mm)	主筋量	帯筋	柱形 b (mm)	主筋量	帯筋	Lt(mm)	柱形 b (mm)	主筋量	帯筋	柱形 b (mm)	主筋量	帯筋	Lt(mm)
		□150	4.5~12	EB150-4-24		4-M24	14.0	290	210	-	-	-	-	-	25	17	14	31	400	80	550以上	120	500	8-D16	D13@150	500	16-D16	D13@150	200	500	8-D16	D13@150	500	16-D16	D13@150	200
		□175	4.5~12	EB175-4-24		4-M24	17.9	310	230	-	-	-	-	-	25	19	14	33	400	80	600以上	120	520	8-D16	D13@150	520	16-D16	D13@150	190	520	8-D16	D13@150	520	16-D16	D13@150	190
		□200	6~12	EB200-4 -24		4-M24	21.9	340	260	-	-	-	-	-	25	23	14	37	400	80	600以上	120	550	8-D16	D13@150	550	16-D16	D13@150	190	550	8-D16	D13@150	550	16-D16	D13@150	190
				-30		4-M30	35.4	360	270						32	33	23	56	400	102	600以上	150	570	8-D19	D13@150	570	16-D19	D13@150	290	570	8-D19	D13@150	570	16-D19	D13@150	290
				-36		4-M36	41.4	360	270						40	41	36	77	480	117	700以上	160	580	12-D19	D13@150	580	20-D19	D13@100	330	580	12-D19	D13@150	580	20-D19	D13@100	330
		□250	6~16	EB250-4 -24		4-M24	32.2	390	310	-	-	-	-	-	25	30	15	45	400	80	600以上	120	600	8-D19	D13@150	600	12-D19	D13@150	180	600	8-D19	D13@150	600	12-D19	D13@150	180
				-30		4-M30	51.3	410	320						32	43	23	66	400	102	600以上	150	610	8-D19	D13@150	610	16-D19	D13@150	270	610	8-D19	D13@150	610	16-D19	D13@150	270
				-36		4-M36	59.7	410	320						40	53	36	89	480	117	700以上	160	610	12-D19	D13@150	610	20-D19	D13@100	320	610	12-D19	D13@150	610	20-D19	D13@100	320
				EB250-8-30		8-M30	51.1	450	360	190					40	64	51	115	600	110	800以上	150	640	12-D22	D13@150	640	20-D22	D13@100	430	640	12-D22	D13@150	640	20-D22	D13@100	430
		□300	6~19	EB300-4 -30		4-M30	70.1	460	370	-	-	-	-	-	32	54	24	78	400	102	600以上	150	660	8-D19	D13@150	660	16-D19	D13@150	260	660	8-D19	D13@150	660	16-D19	D13@150	260
				-36		4-M36	82.9	460	370						40	67	37	104	480	117	700以上	160	660	12-D19	D13@100	660	20-D19	D13@100	310	660	12-D19	D13@100	660	20-D19	D13@100	310
				EB300-8 -30		8-M30	69.4	500	410	240					36	71	51	122	600	106	800以上	150	700	16-D22	D13@150	700	20-D22	D13@100	410	700	16-D22	D13@150	700	20-D22	D13@100	410
				-36		8-M36	84.0	510	420	220					44	90	82	172	720	121	900以上	170	720	16-D25	D13@150	720	24-D25	D13@100	560	720	16-D25	D13@150	720	24-D25	D13@100	560
		□350	9~22	EB350-4-30		4-M30	93.1	510	420	-	-	-	-	-	32	66	24	90	400	102	600以上	150	710	8-D19	D13@100	710	16-D19	D13@100	230	710	8-D19	D13@100	710	16-D19	D13@100	230
				EB350-8 -30		8-M30	89.5	550	460	290					36	86	52	138	600	106	800以上	150	750	16-D22	D13@150	750	20-D22	D13@150	440	750	16-D22	D13@150	750	20-D22	D13@150	440
				-36		8-M36	105	560	470	270					40	99	83	182	720	117	900以上	160	770	16-D25	D13@150	770	24-D25	D13@100	540	770	16-D25	D13@150	770	24-D25	D13@100	540
				-42		8-M42	133	590	480	260					48	132	131	263	840	138	1100以上	180	790	20-D25	D13@150	790	32-D25	D13@100	670	790	20-D25	D13@150	790	32-D25	D13@100	670
			9~25		GB350-4 -42	4-M42	128	550	440	-	-	356	280	75	50	107	72	179	840	145	1100以上	-	750	12-D25	D13@150	750	16-D25	D13@150	460	750	12-D25	D13@150	750	16-D25	D13@150	460
					-48	4-M48	156	590	460					90	61	142	113	255	960	168	1200以上	-	790	12-D25	D13@150	790	20-D25	D13@150	560	790	12-D25	D13@150	790	20-D25	D13@150	560
					GB350-8 -30	8-M30	150	540	450	280				55	28	77	52	129	600	95	800以上	-	740	16-D22	D13@150	740	20-D22	D13@150	450	740	16-D22	D13@150	740	20-D22	D13@150	450
					-36	8-M36	188	560	470	270				65	36	95	83	178	720	116	900以上	-	770	16-D25	D13@150	770	24-D25	D13@100	540	770	16-D25	D13@150	770	24-D25	D13@100	540
					-42	8-M42	216	590	480	260				70	45	118	131	249	840	140	1100以上	-	790	20-D25	D13@100	800	32-D25	D16@100	580	790	20-D25	D13@100	800	32-D25	D16@100	580
		□400	9~25	EB400-8 -30		8-M30	111	600	510	340	-	-	-	-	36	102	52	154	600	106	800以上	150	800	16-D22	D13@150	800	20-D22	D13@150	420	800	12-D22	D13@150	800	20-D22	D13@150	420
				-36		8-M36	127	610	520	320					40	117	83	200	720	117	900以上	160	820	16-D25	D13@100	820	24-D25	D13@100	520	820	12-D25	D13@100	820	24-D25	D13@100	520
				-42		8-M42	175	640	530	310					48	155	131	286	840	138	1100以上	180	840	20-D25	D13@100	840	32-D25	D13@100	670	840	20-D25	D13@100	840	32-D25	D13@100	670
			9~32		GB400-4 -42	4-M42	163	600	490	-	-	408	320	75	49	129	73	202	840	144	1100以上	-	810	12-D25	D13@100	810	16-D25	D13@100	380	810	12-D25	D13@100	810	16-D25	D13@100	380
					-48	4-M48	194	640	510					85	59	165	114	279	960	166	1200以上	-	840	12-D25	D13@100	840	20-D25	D13@100	470	840	12-D25	D13@100	840	20-D25	D13@100	470
					GB400-8 -36	8-M36	234	610	520	320				60	34	110	83	193	720	114	900以上	-	820	16-D25	D13@100	820	24-D25	D13@100	520	820	16-D25	D13@100	820	24-D25	D13@100	520
					-42	8-M42	282	640	530	310				70	42	136	131	267	840	137	1100以上	-	840	20-D25	D13@100	850	32-D25	D16@100	570	840	20-D25	D13@100	850	32-D25	D16@100	570
					-48	8-M48	321	680	550	300				80	52	176	211	387	960	159	1300以上	-	880	20-D29	D13@100	890	28-D29	D16@100	750	880	20-D29	D13@100	890	28-D29	D16@100	750
		□450	9~25	EB450-8 -36		8-M36	169	660	570	370	-	-	-	-	44	150	84	234	720	121	900以上	170	870	16-D25	D13@100	870	24-D25	D13@100	500	870	16-D25	D13@100	870	24-D25	D13@100	500
				-42		8-M42	199	690	580	360					48	180	132	312	840	138	1100以上	180	890	24-D25	D13@100	890	32-D25	D13@100	650	890	20-D25	D13@100	890	32-D25	D13@100	650
			9~36		GB450-4 -42	4-M42	199	650	540	-	-	458	360	75	48	153	73	226	840	143	1100以上	-	860	12-D25	D13@100	860	16-D25	D13@100	380	860	12-D25	D13@100	860	16-D25	D13@100	380
					-48	4-M48	236	690	560					85	58	192	116	308	960	165	1200以上	-	890	12-D25	D13@100	890	20-D25	D13@100	460	890	12-D25	D13@100	890	20-D25	D13@100	460
					GB450-8 -36	8-M36	296	660	570	370				60	32	130	84	214	720	112	900以上	-	870	16-D25	D13@100	870	24-D25	D13@100	500	870	16-D25	D13@100	870	24-D25	D13@100	500
					-42	8-M42	348	690	580	360				65	40	158	132	290	840	135	1100以上	-	890	24-D25	D13@100	890	32-D25	D13@100	650	890	20-D25	D13@100	890	32-D25	D13@100	650
					-48	8-M48	413	730	600	350				75	49	196	213	409	960	156	1300以上	-	930	20-D29	D13@100	940	28-D29	D16@100	730	930	20-D29	D13@100	940	28-D29	D16@100	730
		□500	9~28	EB500-8 -36		8-M36	210	710	620	420	-	-	-	-	44	173	89	262	720	121	900以上	170	950	16-D25	D13@100	950	24-D25	D13@100	480	950	12-D25	D13@100	950	24-D25	D13@100	480
				-42		8-M42	238	740	630	410					48	207	133	340	840	138	1100以上	180	950	24-D25	D13@100	950	32-D25	D13@100	630	950	20-D25	D13@100	950	32-D25	D13@100	630
				EB500-12-42		12-M42	396	740	630	600	350				60	258	197	455	840	150	1100以上	190	950	28-D25	4-D16@100	1050	44-D25	4-D16@100	580	950	20-D25	4-D16@100	1050	44-D25	4-D16@100	580
			9~40		GB500-4 -42	4-M42	244	700	590	-	-	508	400	80	47	183	74	257	840	142	1100以上	-	910	12-D25	D13@100	910	16-D25	D13@100	370	910	12-D25	D13@100	910	16-D25	D13@100	370
					-48	4-M48	290	740	610					90	57	226	127	353	960	164	1200以上	-	950	12-D25	D13@100	950	20-D25	D13@100	450	950	12-D25	D13@100	950	20-D25	D13@100	450
					GB500-8 -36	8-M36	354	710	620	420				65	30	154	89	243	720	110	900以上	-	950	16-D25	D13@100	950	24-D25	D13@100	480	950	16-D25	D13@100	950	24-D25	D13@100	480
					-42	8-M42	421	740	630	410				70	37	181	133	314	840	132	1100以上	-	950	20-D25	D13@100	950	32-D25	D13@100	630	950	20-D25	D13@100	950	32-D25	D13@100	630
					-48	8-M48	489	780	650	400				80	46	225	215	440	960	153	1300以上	-	1000	20-D29	D13@100	1000	28-D29	D16@100	710	1000	20-D29	D13@100	1000	28-D29	D16@100	710
					-64	8-M64	659	850	690	390				105	68	346	464	810	1280	210	1600以上	-	1100	32-D29	D16@100	1150	48-D29	D16@75	1050	1100	28-D29	D16@100	1150	48-D29	D16@75	1050
					GB500-12 -48	12-M48	695	780	650	610	320			90	57	265	304	569	960	164	1300以上	-	1000	24-D29	4-D16@100	1100	40-D29	4-D16@100	730	1000	16-D29	4-D16@100	1100	40-D29	4-D16@100	730
					-56	12-M56	771	810	670	630	300			105	72	342	455	797	1120	195	1450以上	-	1050	32-D29	4-D16@100	1500	56-D29	4-D16@100	940	1050	24-D29	4-D16@100	1500	56-D29	4-D16@100	940
		□550	9~28	EB550-8-42		8-M42	317	800	690	470	-	-	-	-	48	242	133	375	840	138	1100以上	180	1000	24-D25	D13@100	1000	32-D25	D13@100	620	1000	20-D25	D13@100	1000	32-D25	D13@100	620
				EB550-12-42		12-M42	475	790	680	650	400				60	294	198	492	840	150	1100以上	190	1000	28-D25	4-D16@100	1050	44-D25	4-D16@100	580	1000	20-D25	4-D16@100	1050	44-D25	4-D16@100	580
			9~40		GB550-4 -48	4-M48	339	790	660	-	-	558	450	90	56	257	129	386	960	163	1200以上	-	1000	12-D25	D16@150	1000	20-D25	D16@150	440	1000	12-D25	D16@150	1000	20-D25	D16@150	440
					-56	4-M56	408	820	680					100	69	308	187	495	1120	192	1350以上	-	1050	16-D25	D16@150	1050	28-D25	D16@150	550	1050	16-D25	D16@150	1050	28-D25	D16@150	550
					GB550-8 -36	8-M36	419	760	670	470				65	29	180	90	270	720	109	900以上	-	1000	16-D25	D13@100	1000	24-D25	D13@100	470	1000	16-D25	D13@100	1000	24-D25	D13@100	470
					-42	8-M42	498	790	680	460				70	36	207	133	340	840	131	1100以上	-	1000	24-D25	D13@100	1000	32-D25	D13@100	620	1000	20-D25	D13@100	1000	32-D25	D13@100	620
					-48	8-M48	580	830	700	450				75	45	250	217	467	960	152	1300以上	-	1050	20-D29	D16@150	1050	28-D29	D16@150	790	1050	20-D29	D16@150	1050	28-D29	D16@150	790
					-64	8-M64	806	900	740	440				95	65	367	467	834	1280	207	1600以上	-	1150	32-D29	D16@100	1150	48-D29	D16@75	1050	1150	28-D29	D16@100	1150	48-D29	D16@75	1050
					GB550-12 -48	12-M48	817	830	700	660	370			85	55	288	306	594	960	162	1300以上	-	1050	24-D29	4-D16@100	1100	40-D29	4-D16@100	730	1050	20-D29	4-D16@100	1100	40-D29	4-D16@100	730
					-56	12-M56	923	860	720	680	350			100	69	366	458	824	1120	192	1450以上	-	1100	32-D29	4-D16@100	1500	56-D29	4-D16@100	940	1100	24-D29	4-D16@100	1500	56-D29	4-D16@100	940

鉄筋はD13,D16はSD295,D19,D22,D25はSD345,D29はSD390をご採用ください。　表中に無いサイズについても対応可能です。センクシアに問い合わせ下さい。

注 1）Ⅰ、Ⅱゾーン分けについてはハイベースNEO工法設計ハンドブックの各型式の耐力線図を参照下さい。

注 2）上記表内の〈中柱用〉とは、4方向から基礎梁が取り付いた状態を示します。この条件を満たさない状態については、〈側・隅柱用〉を御採用下さい。

注 3）表中の鉄筋量は基礎立上がりのない場合（基礎梁天端と基礎柱形天端が一致する場合）の設計例です。立上がりがある場合、独立基礎の場合は、ハイベースNEO工法設計ハンドブックに従い、日本建築学会等の規準・指針に準拠した設計を行って下さい。

注 4）〈中柱用〉の鉄筋量は、基礎梁内のあばら筋を□450以下はD10@250、□500以上はD13@250として算定しています。あばら筋断面積がこれよりも小さくなる場合は〈側・隅柱用〉の鉄筋量として下さい。

注 5）部品の質量はアンカーボルト部品と形板を合わせた質量です。

センクシア株式会社　電話番号変更

URL　https://www.senqcia.co.jp/

本社　TEL　03-4214-1932
札幌　TEL　011-708-1177
東北　TEL　022-213-5595
関東　TEL　027-322-9411
横浜　TEL　03-4214-1945
中部　TEL　052-582-3356
北陸　TEL　076-233-5260
関西　TEL　06-6395-2133
中四国TEL　082-240-1630
九州　TEL　092-452-0341

2019/06

ハイベースNEO工法　各種寸法及び基礎柱形設計例（Fc27の場合）（ハイベースNEO工法Gタイプは、S造及びCFT造に適用）大臣認定 MSTL-0404,0180(Gタイプ用ベースプレート) MBLT-0042~0046(アンカーボルト)
〈角形鋼管柱用 □600~□1200〉

BCJ評定 BCJ評定-ST0058（Gタイプ）

2019/6

本工法の設計・施工は、鋼構造設計規準、鉄骨工事技術指針、建築工事標準仕様書JASS6鉄骨工事、建築工事標準仕様書・同解説JASS5鉄筋コンクリート工事、およびハイベースNEO工法設計ハンドブックに準拠する。

型式表示例

Gタイプ　：GB600-8-42
- 42：アンカーボルト径
- 8：アンカーボルト本数
- 600：柱外形寸法
- GB：角形鋼管柱用

・ハイベースNEO工法
（角形鋼管柱用□600~□1200）

ベースプレート形状

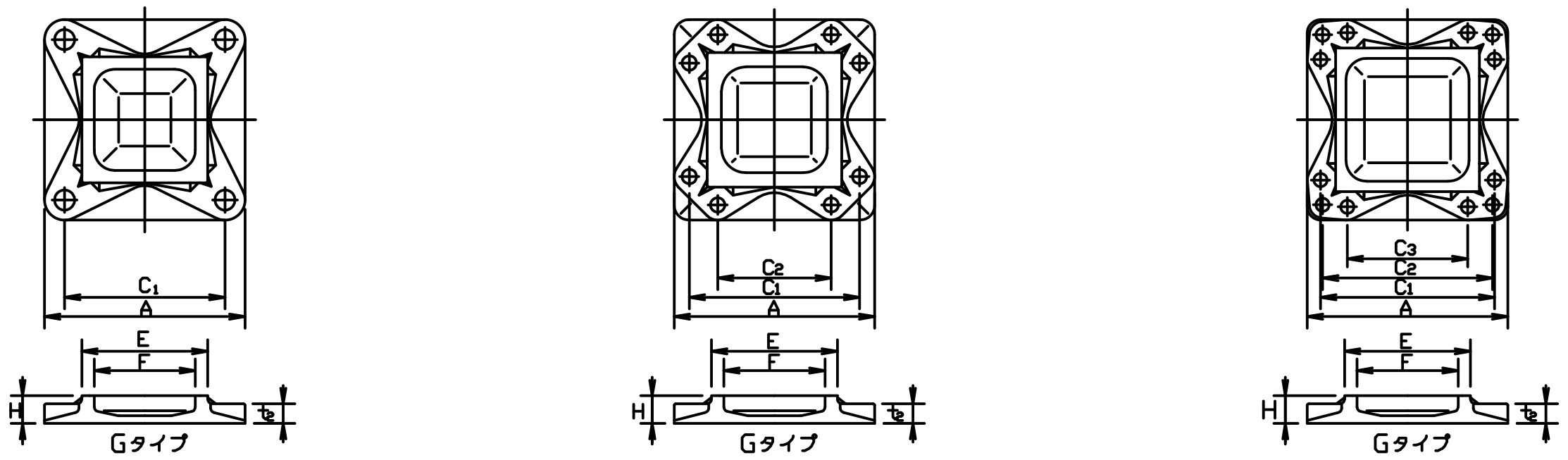

L,L1,h,hc,b寸法、柱形主筋の定着長さ(Lt)

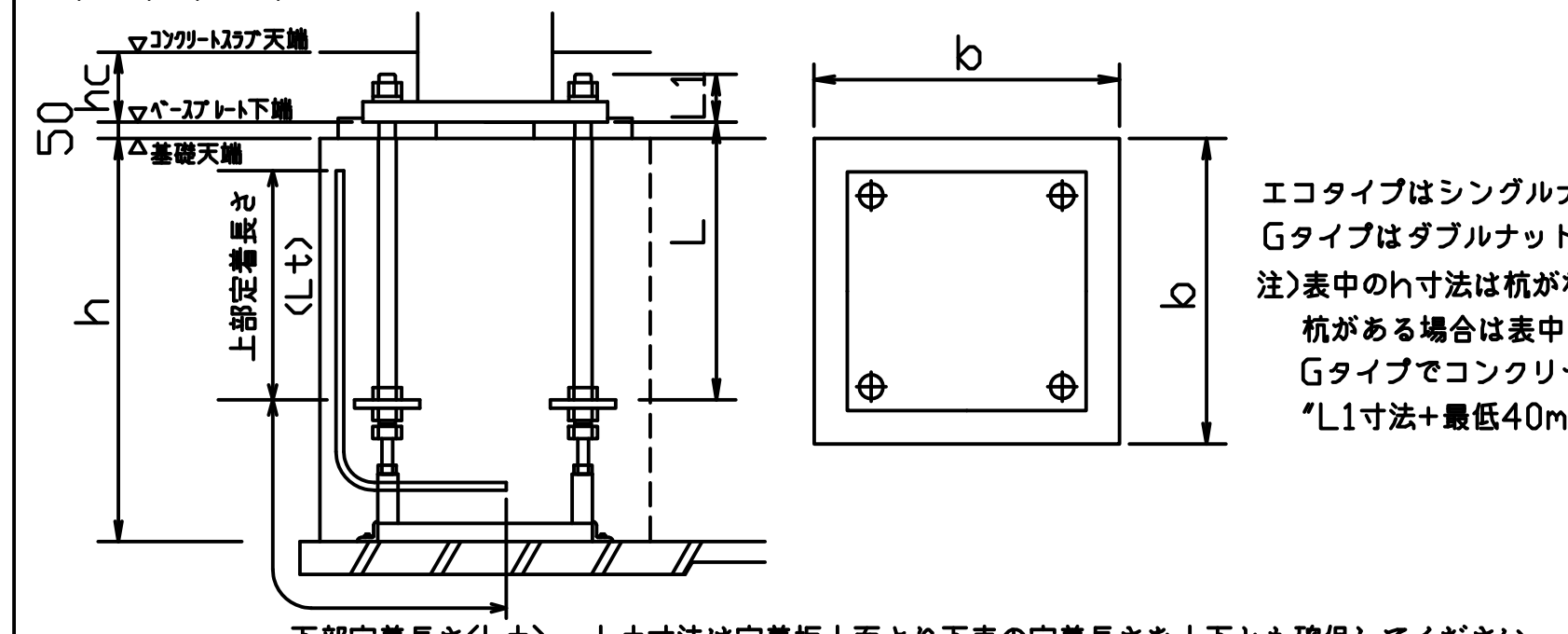

エコタイプはシングルナット仕様（コンクリートスラブに埋込）
Gタイプはダブルナット仕様(露出が標準)
注)表中のh寸法は杭がない場合です。
杭がある場合は表中のh寸法に+100mm以上確保して下さい。
Gタイプでコンクリートスラブに埋め込む場合、スラブ厚(hc寸法)は"L1寸法+最低40mm以上のかぶり"となる寸法を確保してください。

下部定着長さ(Lt)　Lt寸法は定着板上面より下表の定着長さを上下とも確保してください。

採用 柱符号	採用 数量	適用柱 柱サイズ	適用柱 板厚範囲	ハイベースNEO型式 エコタイプ	ハイベースNEO型式 Gタイプ		アンカーボルト	回転バネ定数 X10³kN・m/rad	A	C1	C2	C3	E	F	H	t2	質量(kg) ベースプレート	質量(kg) 部品	質量(kg) セット質量	L (mm)	L1 (mm)	基礎天端~捨てコン天端 h(mm)	ベースプレート下端~コンクリートスラブ天端 hc(mm)
		□600	9~40		GB600-8	-42	8-M42	598	840	730	510	–	610	500	70	35	238	134	372	840	130	1100以上	–
						-48	8-M48	682	880	750	500				75	43	284	219	503	960	150	1300以上	–
						-64	8-M64	987	960	800	500				95	64	417	470	887	1280	206	1600以上	–
					GB600-12	-48	12-M48	953	880	750	710	420			85	52	318	309	627	960	159	1300以上	–
						-56	12-M56	1140	910	770	730	400			100	66	408	460	868	1120	189	1450以上	–
						-64	12-M64	1240	950	790	740	370			110	80	499	667	1166	1280	222	1600以上	–
		□650	12~40		GB650-8	-42	8-M42	680	890	780	560	–	660	550	75	34	277	139	416	840	129	1100以上	–
						-48	8-M48	782	930	800	550				75	42	316	221	537	960	149	1300以上	–
						-56	8-M56	939	960	820	540				85	51	370	328	698	1120	174	1450以上	–
						-64	8-M64	1080	990	830	530				95	58	428	472	900	1280	200	1600以上	–
						-72	8-M72	1220	1020	850	520				105	69	498	698	1196	1440	227	1800以上	–
					GB650-12	-56	12-M56	1320	960	820	780	450			95	64	439	463	902	1120	187	1450以上	–
						-64	12-M64	1460	1000	840	790	420			110	77	536	670	1206	1280	219	1600以上	–
		□700	12~40		GB700-8	-42	8-M42	782	940	830	610	–	710	600	70	32	316	139	455	840	127	1100以上	–
						-48	8-M48	899	980	850	600				75	41	363	223	586	960	148	1300以上	–
						-56	8-M56	1070	1010	870	590				80	50	414	330	744	1120	173	1450以上	–
						-64	8-M64	1280	1050	890	590				95	58	489	475	964	1280	200	1600以上	–
						-72	8-M72	1430	1070	900	570				105	67	552	703	1255	1440	225	1800以上	–
					GB700-12	-56	12-M56	1490	1010	870	830	500			95	62	482	465	947	1120	185	1450以上	–
						-64	12-M64	1710	1050	890	840	470			105	74	572	673	1245	1280	216	1600以上	–
		□750	16~40		GB750-8-48		8-M48	1010	1030	900	650	–	760	650	85	39	415	225	640	960	146	1300以上	–
					GB750-12	-48	12-M48	1460	1030	900	860	570			85	47	437	316	753	960	154	1300以上	–
						-56	12-M56	1700	1060	920	880	550			90	60	510	468	978	1120	183	1450以上	–
						-64	12-M64	1980	1100	940	890	520			105	72	620	676	1296	1280	214	1600以上	–
						-72	12-M72	2110	1120	950	900	490			115	84	713	982	1695	1440	242	1800以上	–
		□800	16~40		GB800-8-56		8-M56	1380	1110	970	690	–	810	700	90	47	522	335	857	1120	170	1450以上	–
					GB800-12	-56	12-M56	1930	1110	970	930	600			90	58	556	471	1027	1120	181	1450以上	–
						-64	12-M64	2210	1150	990	940	570			100	70	662	679	1341	1280	212	1600以上	–
						-72	12-M72	2410	1170	1000	950	540			115	81	761	987	1748	1440	239	1800以上	–
		□850	16~40		GB850-12	-56	12-M56	2160	1160	1020	980	650	860	750	100	56	646	473	1119	1120	179	1450以上	–
						-64	12-M64	2480	1200	1040	990	620			100	68	739	682	1421	1280	210	1600以上	–
						-72	12-M72	2740	1220	1050	1000	590			110	79	833	992	1825	1440	237	1800以上	–
		□900	16~40		GB900-12	-56	12-M56	2430	1210	1070	1030	700	910	800	105	55	719	476	1195	1120	178	1450以上	–
						-64	12-M64	2770	1250	1090	1040	670			105	66	810	685	1495	1280	208	1600以上	–
						-72	12-M72	3100	1270	1100	1050	640			110	77	898	996	1894	1440	235	1800以上	–
		□950	16~40		GB950-12	-56	12-M56	2700	1260	1120	1080	750	960	850	110	54	796	479	1275	1120	177	1450以上	–
						-64	12-M64	3000	1300	1140	1090	720			110	61	870	688	1558	1280	203	1600以上	–
						-72	12-M72	3430	1320	1150	1100	690			110	75	967	1001	1968	1440	233	1800以上	–
		□1000	16~40		GB1000-12	-56	12-M56	3020	1310	1170	1130	800	1010	900	115	52	888	481	1369	1120	175	1450以上	–
						-64	12-M64	3390	1340	1180	1130	760			110	59	943	691	1634	1280	201	1600以上	–
						-72	12-M72	3770	1340	1180	1130	720			115	66	985	1006	1991	1440	224	1800以上	–
		□1050	16~40		GB1050-12	-64	12-M64	3730	1400	1240	1190	820	1060	950	120	62	1083	694	1777	1280	204	1600以上	–
						-72	12-M72	4120	1420	1250	1200	790			120	71	1158	1011	2169	1440	229	1800以上	–
		□1100	16~40		GB1100-12	-64	12-M64	4110	1450	1290	1240	870	1110	1000	125	60	1184	697	1881	1280	202	1600以上	–
						-72	12-M72	4550	1470	1300	1250	840			125	70	1266	1016	2282	1440	228	1800以上	–
		□1150	16~40		GB1150-12	-64	12-M64	4490	1500	1340	1290	920	1160	1050	130	59	1300	700	2000	1280	201	1600以上	–
						-72	12-M72	5000	1520	1350	1300	890			130	68	1378	1020	2398	1440	226	1800以上	–
		□1200	16~40		GB1200-12	-64	12-M64	4910	1550	1390	1340	970	1210	1100	135	58	1437	703	2140	1280	200	1600以上	–
						-72	12-M72	5480	1570	1400	1350	940			135	67	1518	1025	2543	1440	225	1800以上	–

基礎柱形の設計例(Fc27)

Gタイプ		〈側・隅柱用〉 Iゾーン 柱形b (mm)	主筋量	帯筋	〈側・隅柱用〉 IIゾーン 柱形b (mm)	主筋量	帯筋	鉄筋の定着長さ Lt(mm)	〈中柱用(4方向から基礎梁が取り付く場合のみを示す。)〉 Iゾーン 柱形b (mm)	主筋量	帯筋	IIゾーン 柱形b (mm)	主筋量	帯筋	鉄筋の定着長さ Lt(mm)
GB600-8	-42	1050	24-D25	D13@100	1050	32-D25	D13@100	600	1050	20-D25	D13@100	1050	32-D25	D13@100	600
	-48	1100	20-D29	D16@150	1100	28-D29	D16@150	770	1100	20-D29	D16@150	1100	28-D29	D16@150	770
	-64	1200	32-D29	D16@100	1200	48-D29	D16@75	1040	1200	28-D29	D16@100	1200	48-D29	D16@75	1040
GB600-12	-48	1100	24-D29	4-D16@100	1100	40-D29	4-D16@100	730	1100	20-D29	4-D16@100	1100	40-D29	4-D16@100	730
	-56	1150	32-D29	4-D16@100	1500	56-D29	4-D16@100	940	1150	28-D29	4-D16@100	1500	56-D29	4-D16@100	940
	-64	1150	44-D29	4-D16@100	1800	72-D29	4-D16@80	1080	1150	32-D29	4-D16@100	1800	72-D29	4-D16@80	1080
GB650-8	-42	1100	24-D25	D13@100	1100	32-D25	D13@100	590	1100	20-D25	D13@100	1100	32-D25	D13@100	590
	-48	1150	20-D29	D16@150	1150	28-D29	D16@150	760	1150	20-D29	D16@150	1150	28-D29	D16@150	760
	-56	1200	28-D29	D13@100	1200	36-D29	D16@100	900	1200	24-D29	D13@100	1200	36-D29	D16@100	900
	-64	1200	32-D29	D16@100	1200	48-D29	D16@75	1040	1200	28-D29	D16@100	1200	48-D29	D16@75	1040
	-72	1300	40-D29	D16@100	1500	60-D29	D16@75	1220	1300	36-D29	D16@100	1500	60-D29	D16@75	1220
GB650-12	-56	1200	36-D29	4-D16@100	1500	56-D29	4-D16@100	940	1200	28-D29	4-D16@100	1500	56-D29	4-D16@100	940
	-64	1200	44-D29	4-D16@100	1800	72-D29	4-D16@80	1080	1200	36-D29	4-D16@100	1800	72-D29	4-D16@80	1080
GB700-8	-42	1150	24-D25	D13@100	1150	32-D25	D13@100	580	1150	20-D25	D13@100	1150	32-D25	D13@100	580
	-48	1200	20-D29	D13@100	1200	28-D29	D13@100	740	1200	20-D29	D13@100	1200	28-D29	D13@100	740
	-56	1250	28-D29	D16@150	1250	36-D29	D16@100	880	1250	24-D29	D16@150	1250	36-D29	D16@100	880
	-64	1300	32-D29	D16@100	1300	48-D29	D16@75	1020	1300	32-D29	D16@100	1300	48-D29	D16@75	1020
	-72	1350	40-D29	D16@100	1500	60-D29	D16@75	1220	1350	36-D29	D16@100	1500	60-D29	D16@75	1220
GB700-12	-56	1250	36-D29	4-D16@100	1500	56-D29	4-D16@100	940	1250	28-D29	4-D16@100	1500	56-D29	4-D16@100	940
	-64	1300	44-D29	4-D16@100	1800	72-D29	4-D16@80	1080	1300	36-D29	4-D16@100	1800	72-D29	4-D16@80	1080
GB750-8-48		1250	20-D29	D16@150	1250	28-D29	D16@150	730	1250	20-D29	D16@150	1250	28-D29	D16@150	730
GB750-12	-48	1250	28-D29	4-D16@100	1250	40-D29	4-D16@100	730	1250	20-D29	4-D16@100	1250	40-D29	4-D16@100	730
	-56	1300	36-D29	4-D16@100	1500	56-D29	4-D16@100	940	1300	32-D29	4-D16@100	1500	56-D29	4-D16@100	940
	-64	1400	44-D29	4-D16@100	1800	72-D29	4-D16@80	1080	1400	36-D29	4-D16@100	1800	72-D29	4-D16@80	1080
	-72	1500	56-D29	4-D16@100	2400	88-D29	4-D16@80	1200	1500	48-D29	4-D16@100	2400	88-D29	4-D16@80	1200
GB800-8-56		1350	28-D29	D16@100	1350	36-D29	D16@100	850	1350	24-D29	D16@100	1350	36-D29	D16@100	850
GB800-12	-56	1350	36-D29	4-D16@100	1500	56-D29	4-D16@100	940	1350	32-D29	4-D16@100	1500	56-D29	4-D16@100	940
	-64	1500	44-D29	4-D16@100	1800	72-D29	4-D16@80	1080	1500	36-D29	4-D16@100	1800	72-D29	4-D16@80	1080
	-72	1600	56-D29	4-D16@100	2400	88-D29	4-D16@80	1200	1600	48-D29	4-D16@100	2400	88-D29	4-D16@80	1200

柱サイズ□850~□1000の基礎柱形の設計例は、構造計算支援ソフト【ハイベース検討システム】にて確認してください。
柱サイズ□1050~□1200の基礎柱形の設計例は、センクシアにお問い合わせください。

鉄筋はD13,D16はSD295,D19,D22,D25はSD345,D29はSD390をご採用ください。　表中に無いサイズについても対応可能です。センクシアに問い合わせ下さい。
注 1）Ⅰ、Ⅱゾーン分けについてはハイベースNEO工法設計ハンドブックの各型式の耐力線図を参照下さい。
注 2）上記表内の〈中柱用〉とは、4方向から基礎梁が取り付いた状態を示します。この条件を満たさない状態については、〈側・隅柱用〉を御採用下さい。
注 3）表中の鉄筋量は基礎立上がりのない場合（基礎梁天端と基礎柱形天端が一致する場合）の設計例です。立上がりがある場合、独立基礎の場合は、ハイベースNEO工法設計ハンドブックに従い、日本建築学会等の規準・指針に準拠した設計を行って下さい。
注 4）〈中柱用〉の鉄筋量は、基礎梁内のあばら筋を□450以下はD10@250、□500以上はD13@250として算定しています。あばら筋断面積がこれよりも小さくなる場合は〈側・隅柱用〉の鉄筋量として下さい。
注 5）部品の質量はアンカーボルト部品と形板を合わせた質量です。

センクシア株式会社　電話番号変更
URL https://www.senqcia.co.jp/
本社 TEL 03-4214-1932　関東 TEL 027-322-9411　北陸 TEL 076-233-5260　九州 TEL 092-452-0341
札幌 TEL 011-708-1177　横浜 TEL 03-4214-1945　関西 TEL 06-6395-2133
東北 TEL 022-213-5595　中部 TEL 052-582-3356　中四国TEL 082-240-1630

2019/06

ハイベースNEO工法　各種寸法及び基礎柱形設計例（Fc21の場合）　（H形柱用は全てS造に適用）
（H形柱用 H150×150～H900×400

大臣認定　MSTL-0404,0180(Gタイプ用ベースプレート)
MBLT-0042～0046(アンカーボルト)
BCJ評定　BCJ評定-ST0058（Gタイプ）
BCJ評定-ST0059（エコタイプ）

本工法の設計・施工は、鋼構造設計規準、鉄骨工事技術指針、建築工事標準仕様書ＪＡＳＳ6鉄骨工事、建築工事標準仕様書・同解説ＪＡＳＳ5鉄筋コンクリート工事、およびハイベースNEO工法設計ハンドブックに準拠する。

2019/6

型式表示例

エコタイプ：EH150x150-4-24
Gタイプ　：GH400x400-4-56
- 4：アンカーボルト径
- 4：アンカーボルト本数
- 56：適用柱シリーズ
- GH：H形柱用

ベースプレート形状

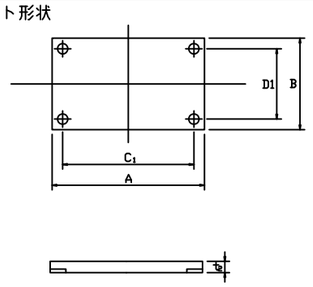

エコタイプ

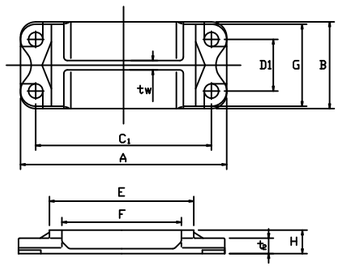

Gタイプ

L,L1,h,hc,b寸法、柱形主筋の定着長さ(Lt)

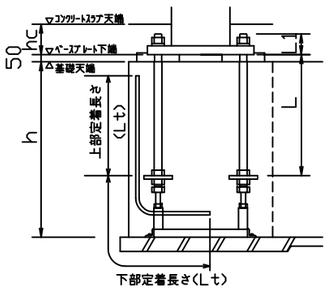

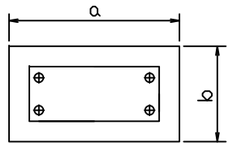

エコタイプはシングルナット仕様（コンクリートスラブに埋込）
Gタイプはダブルナット仕様(露出が標準)
注)表中のh寸法は杭がない場合です。
　杭がある場合は表中のh寸法に+100mm以上確保して下さい。
　Gタイプでコンクリートスラブに埋め込む場合、スラブ厚(hc寸法)は
　"L1寸法+最低40mm以上のかぶり"となる寸法を確保してください。
Lt寸法は定着板上面より下表の定着長さを上下とも確保してください。

・ハイベースNEO工法（H形柱用H150×150～H900×400）

採用		適用柱シリーズ	ハイベースNEO型式		アンカーボルト	回転バネ定数 X10³kN・m/rad		寸法（mm）										質量（kg）			L (mm)	L1 (mm)	基礎天端～当てコン天端	ベースプレート下端～スラブ天端	基礎柱形の設計例(Fc21)　〈 側・隅柱用 〉						鉄筋の定着長さ	基礎柱形の設計例(Fc21)　〈 中柱用（4方向から基礎梁が取り付く場合のみを示す。）〉						鉄筋の定着長さ
																									Iゾーン			Iゾーン				Iゾーン			Iゾーン			
柱符号	数量		エコタイプ	Gタイプ		強軸	弱軸	A	B	C1	D1	E	F	G	tw	H	t2	ベースプレート	部品	セット質量			h(mm)	hc(mm)	柱形a×b (mm)	主筋量 (長辺×短辺)	帯筋	柱形a×b (mm)	主筋量 (長辺×短辺)	帯筋	Lt(mm)	柱形a×b (mm)	主筋量 (長辺×短辺)	帯筋	柱形a×b (mm)	主筋量 (長辺×短辺)	帯筋	Lt(mm)
		H150x150	EH150x150-4-24		4-M24	14.0	6.0	330	230	250	150	–	–	–	–	–	44	27	16	43	480	99	700以上	150	550x450	D16(3x3)	D13@150	550x450	D16(5x4)	D13@150	230	550x450	D16(3x3)	D13@150	550x450	D16(5x4)	D13@150	230
		H175x175	EH175x175-4-24		4-M24	18.0	7.9	360	250	280	170	–	–	–	–	–	44	32	16	48	480	99	700以上	150	600x500	D16(3x3)	D13@150	600x500	D16(5x4)	D13@150	230	600x500	D16(3x3)	D13@150	600x500	D16(5x4)	D13@150	230
		H200x150 H200x200	EH200x200-4-24		4-M24	22.7	11.1	390	280	310	200	–	–	–	–	–	48	42	17	59	480	103	700以上	150	600x500	D16(3x3)	D13@150	600x500	D16(5x4)	D13@150	230	600x500	D16(3x3)	D13@150	600x500	D16(5x4)	D13@150	230
		H250x175 H250x250	EH250x250-4-24		4-M24	31.0	18.0	440	340	350	250						48	57	18	75	480	103	700以上	150	650x550	D16(3x3)	D13@150	650x550	D16(5x4)	D13@150	220	650x550	D16(3x3)	D13@150	650x550	D16(5x4)	D13@150	220
			EH250x250-4-30		4-M30	36.7	20.3	440	340	350	250						48	57	29	86	600	118	800以上	160	650x550	D19(3x3)	D13@150	650x550	D19(5x4)	D13@150	330	650x550	D19(3x3)	D13@150	650x550	D19(5x4)	D13@150	330
		H300x200 H300x300	EH300x300-4-30		4-M30	49.6	30.0	490	390	400	300	–	–	–	–	–	48	73	30	103	600	118	800以上	160	700x600	D19(3x3)	D13@150	700x600	D19(5x4)	D13@150	320	700x600	D19(3x3)	D13@150	700x600	D19(5x4)	D13@150	320
			EH300x300-4-36		4-M36	69.2	35.6	540	390	450	300						60	100	45	145	720	129	950以上	180	750x600	D22(4x3)	D13@150	750x600	D22(5x4)	D13@150	420	750x600	D22(3x3)	D13@150	750x600	D22(5x4)	D13@150	420
		H350x250	EH350x250-4-30		4-M30	59.2	39.1	540	440	450	350	–	–	–	–	–	48	90	30	120	600	118	800以上	160	750x650	D19(3x3)	D13@150	750x650	D19(5x4)	D13@150	310	750x650	D19(3x3)	D13@150	750x650	D19(5x4)	D13@150	310
		H350x250 H350x350	EH350x350-4-42		4-M42	93.7	52.6	610	460	500	350	–	–	–	–	–	65	144	76	220	840	152	1100以上	200	850x700	D25(4x3)	D13@100	850x700	D25(5x5)	D13@100	450	850x700	D25(3x3)	D13@100	850x700	D25(5x5)	D13@100	450
		H400x200 H400x300	EH400x300-4-30		4-M30	74.3	30.1	600	390	510	300						48	89	30	119	600	118	800以上	160	800x650	D19(3x3)	D13@100	800x650	D19(5x4)	D13@100	280	800x650	D19(3x3)	D13@100	800x650	D19(5x4)	D13@100	280
			EH400x300-4-36		4-M36	102	33.9	650	390	560	300						60	120	46	166	720	129	950以上	180	850x650	D22(4x3)	D13@100	850x650	D22(5x4)	D13@100	370	850x650	D22(3x3)	D13@100	850x650	D22(5x4)	D13@100	370
		H400x300 H400x400	EH400x400-4-42		4-M42	118	67.3	660	510	550	400	–	–	–	–	–	60	159	78	237	840	147	1100以上	200	900x750	D25(4x3)	D13@100	900x750	D25(5x5)	D13@100	430	900x750	D25(3x3)	D13@100	900x750	D25(5x5)	D13@100	430
				GH400x400-4-56	4-M56	265	138	760	490	620	330	468	340	470	60	100	71	176	200	376	1120	194	1450以上	–	1000x700	D29(4x5)	D13@100	1000x700	D29(5x6)	D13@100	870	1000x700	D29(3x4)	D13@100	1000x700	D29(5x6)	D13@100	870
		H450x200 H450x250 H450x300	EH450x300-4-30		4-M30	94.1	30.8	650	390	560	300						48	96	31	127	600	118	800以上	160	850x650	D19(3x3)	D13@100	850x650	D19(5x4)	D13@100	270	850x650	D19(3x3)	D13@100	850x650	D19(5x4)	D13@100	270
			EH450x300-4-42		4-M42	135	38.9	690	410	580	300						65	145	77	222	840	152	1100以上	200	950x650	D25(4x3)	D13@100	950x650	D25(5x5)	D13@100	460	950x650	D25(3x3)	D13@100	950x650	D25(5x5)	D13@100	460
		H500x200 H500x250 H500x300	EH500x300-4-30		4-M30	112	30.5	700	390	610	300						48	103	31	134	600	118	800以上	160	900x650	D19(4x3)	D13@100	900x650	D19(5x4)	D13@100	270	900x650	D19(4x3)	D13@100	900x650	D19(5x4)	D13@100	270
			EH500x300-4-42		4-M42	154	40.8	740	410	630	300						65	155	78	233	840	152	1100以上	200	1000x650	D25(3x4)	D13@100	1000x650	D25(5x5)	D13@100	500	1000x650	D25(3x3)	D13@100	1000x650	D25(5x5)	D13@100	500
		H600x200 H600x250 H600x300	EH600x300-4-36		4-M36	189	39.1	830	390	740	300	–	–	–	–	–	60	153	51	204	720	129	950以上	180	1050x650	D22(3x4)	D13@100	1050x650	D22(4x5)	D13@100	410	1050x650	D22(3x3)	D13@100	1050x650	D22(4x5)	D13@100	410
				GH600x300-4-48	4-M48	342	71.4	880	370	750	220	616	510	350	40	100	66	127	128	255	960	173	1300以上	–	1150x600	D29(3x3)	D16@100	1150x600	D29(5x4)	D16@100	540	1150x600	D29(3x3)	D16@100	1150x600	D29(5x4)	D16@100	540
		H700x300	EH700x300-4-42		4-M42	287	45.1	950	410	840	300	–	–	–	–	–	65	199	86	285	840	152	1100以上	200	1200x650	D25(4x3)	D16@100	1200x650	D25(5x5)	D16@100	400	1200x650	D25(3x3)	D16@100	1200x650	D25(5x5)	D16@100	400
		H700x300 H700x350		GH700x300-4-56	4-M56	540	97.6	1020	440	880	220	720	600	420	40	120	84	204	207	411	1120	207	1450以上	–	1300x600	D29(5x4)	D16@100	1300x600	D29(6x5)	D16@100	730	1300x600	D29(4x4)	D16@100	1300x600	D29(6x5)	D16@100	730
		H800x300		GH800x300-4-42	4-M42	478	82.1	1050	390	940	220	820	690	330	40	90	56	136	89	225	840	151	1100以上	–	1300x600	D25(3x4)	D16@100	1300x600	D25(5x5)	D16@100	530	1300x600	D25(3x3)	D16@100	1300x600	D25(5x5)	D16@100	530
		H800x300 H800x350 H800x400		GH800x300-4-56	4-M56	668	110	1120	440	980	220	820	690	420	40	120	84	219	212	431	1120	207	1450以上	–	1400x600	D29(5x4)	D16@100	1400x600	D29(6x5)	D16@100	770	1400x600	D29(4x4)	D16@100	1400x600	D29(6x5)	D16@100	770
		H900x300		GH900x300-4-42	4-M42	606	96.8	1150	390	1040	220	920	790	330	40	90	56	150	91	241	840	151	1100以上	–	1400x600	D25(3x4)	D16@100	1400x600	D25(5x5)	D16@100	550	1400x600	D25(3x3)	D16@100	1400x600	D25(5x5)	D16@100	550
		H900x300 H900x350 H900x400		GH900x300-4-56	4-M56	828	118	1220	440	1080	220	920	790	420	40	120	84	237	217	454	1120	207	1450以上	–	1500x600	D29(5x4)	D16@100	1500x600	D29(6x5)	D16@100	810	1500x600	D29(4x4)	D16@100	1500x600	D29(6x5)	D16@100	810

鉄筋はD13,D16はSD295,D19,D22,D25はSD345,D29はSD390をご採用ください。 表中に無いサイズについても対応可能です。センクシアに問い合わせ下さい。
注 1）Ⅰ、Ⅱゾーン分けについてはハイベースNEO工法設計ハンドブックの各型式の耐力線図を参照下さい。
注 2)上記表内の〈中柱用〉とは、4方向から基礎梁が取り付いた状態を示します。この条件を満たさない状態については、〈側・隅柱用〉を御採用下さい。
注 3)表中の鉄筋量は基礎立上がりのない場合（基礎梁天端と基礎柱形天端が一致する場合）の設計例です。立上がりがある場合、独立基礎の場合は、ハイベースNEO工法設計ハンドブックに従い、日本建築学会等の規準・指針に準拠した設計を行って下さい。
注 4)〈中柱用〉の鉄筋量は、D10@250算定しています。 あばら筋断面積がこれよりも小さくなる場合は〈側・隅柱用〉の鉄筋量として下さい。
注 5)部品の質量はアンカーボルト部品と形板を合わせた質量です。

センクシア株式会社　電話番号変更
本社　TEL 03-4214-1932　関東　TEL 027-322-9411　北陸　TEL 076-233-5260　九州　TEL 092-452-0341
札幌　TEL 011-708-1177　横浜　TEL 03-4214-1932　関西　TEL 06-6395-2133
東北　TEL 022-213-5595　中部　TEL 052-582-3356　中四国TEL 082-240-1630
URL https://www.senqcia.co.jp/

2019/06

ハイベースNE□工法　各種寸法及び基礎柱形設計例（Fc24の場合）　（H形柱用は全てS造に適用）
〈H形柱用 H150×150～H900×400

大臣認定　MSTL-0404,0180(Gタイプ用ベースプレート)
MBLT-0042～0046(アンカーボルト)

BCJ評定　BCJ評定-ST0058（Gタイプ）
BCJ評定-ST0059（エコタイプ）

本工法の設計・施工は、鋼構造設計規準、鉄骨工事技術指針、建築工事標準仕様書ＪＡＳＳ6鉄骨工事、建築工事標準仕様書・同解説ＪＡＳＳ5鉄筋コンクリート工事、およびハイベースNE□工法設計ハンドブックに準拠する。

2019/6

型式表示例

エコタイプ：EH150x150-4-24
Gタイプ　：GH400x400-4-56

- アンカーボルト径
- アンカーボルト本数
- 適用柱シリーズ
- H形柱用

ベースプレート形状

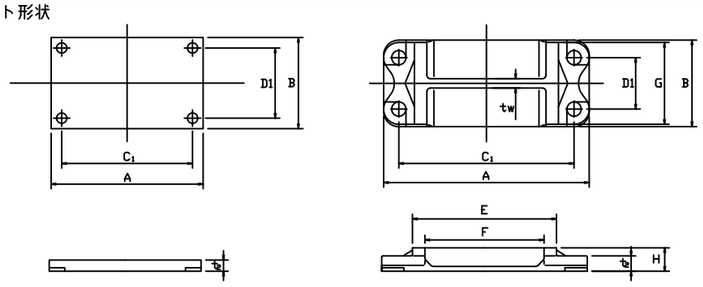

L,L1,h,hc,b寸法、柱形主筋の定着長さ(Lt)

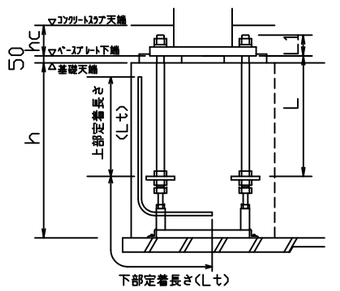

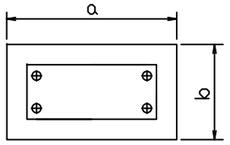

エコタイプはシングルナット仕様（コンクリートスラブに埋込）
Gタイプはダブルナット仕様(露出が標準)
注)表中のh寸法は杭がない場合です。
杭がある場合は表中のh寸法に+100mm以上確保して下さい。
Gタイプでコンクリートスラブに埋め込む場合、スラブ厚(hc寸法)は
"L1寸法+最低40mm以上のかぶり"となる寸法を確保してください。

Lt寸法は定着板上面より下表の定着長さを上下とも確保してください。

・ハイベースNE□工法（H形柱用H150×150～H900×400）

採用 柱符号	採用 数量	適用柱シリーズ	ハイベースNE□型式 エコタイプ	ハイベースNE□型式 Gタイプ	アンカーボルト	回転バネ定数 X10⁶kN・m/rad 強軸	回転バネ定数 X10⁶kN・m/rad 弱軸	寸法（mm） A	B	C1	D1	E	F	G	tw	H	t2	質量（kg） ベースプレート	部品	セット質量	L (mm)	L1 (mm)	基礎天端～当てコン天端 h(mm)	ベースプレート下端～スラブ天端 hc(mm)	基礎柱形の設計例(Fc24) 〈側・隅柱用〉 Ⅰゾーン 柱形a×b (mm)	Ⅰゾーン 主筋量（長辺×短辺）	Ⅰゾーン 帯筋	Ⅱゾーン 柱形a×b (mm)	Ⅱゾーン 主筋量（長辺×短辺）	Ⅱゾーン 帯筋	鉄筋の定着長さ Lt(mm)	基礎梁形の設計例(Fc24) 〈中柱用（4方向から基礎梁が取り付く場合のみを示す。）〉 Ⅰゾーン 柱形a×b (mm)	Ⅰゾーン 主筋量（長辺×短辺）	Ⅰゾーン 帯筋	Ⅱゾーン 柱形a×b (mm)	Ⅱゾーン 主筋量（長辺×短辺）	Ⅱゾーン 帯筋	鉄筋の定着長さ Lt(mm)
		H150x150	EH150x150-4-24		4-M24	14.0	6.0	330	230	250	150	–	–	–	–	–	44	27	16	43	480	99	700以上	150	550x450	D16(3x3)	D13@150	550x450	D16(5x4)	D13@150	220	550x450	D16(3x3)	D13@150	550x450	D16(5x4)	D13@150	220
		H175x175	EH175x175-4-24		4-M24	18.0	7.9	360	250	280	170	–	–	–	–	–	44	32	16	48	480	99	700以上	150	600x500	D16(3x3)	D13@150	600x500	D16(5x4)	D13@150	220	600x500	D16(3x3)	D13@150	600x500	D16(5x4)	D13@150	220
		H200x150 H200x200	EH200x200-4-24		4-M24	22.7	11.1	390	280	310	200	–	–	–	–	–	48	42	17	59	480	103	700以上	150	600x500	D16(3x3)	D13@150	600x500	D16(5x4)	D13@150	220	600x500	D16(3x3)	D13@150	600x500	D16(5x4)	D13@150	220
		H250x175 H250x250	EH250x250-4-24		4-M24	31.0	18.0	440	340	350	250	–	–	–	–	–	48	57	18	75	480	103	700以上	150	650x550	D16(3x3)	D13@150	650x550	D16(5x4)	D13@150	210	650x550	D16(3x3)	D13@150	650x550	D16(5x4)	D13@150	210
			EH250x250-4-30		4-M30	36.7	20.3	440	340	350	250	–	–	–	–	–	48	57	29	86	600	118	800以上	160	650x550	D19(3x3)	D13@150	650x550	D19(5x4)	D13@150	310	650x550	D19(3x3)	D13@150	650x550	D19(5x4)	D13@150	310
		H300x200 H300x300	EH300x300-4-30		4-M30	49.6	30.0	490	390	400	300	–	–	–	–	–	48	73	30	103	600	118	800以上	160	700x600	D19(3x3)	D13@150	700x600	D19(5x4)	D13@150	300	700x600	D19(3x3)	D13@150	700x600	D19(5x4)	D13@150	300
			EH300x300-4-36		4-M36	69.2	35.6	540	390	450	300	–	–	–	–	–	60	100	45	145	720	129	950以上	180	750x600	D22(4x3)	D13@150	750x600	D22(5x4)	D13@150	410	750x600	D22(3x3)	D13@150	750x600	D22(5x4)	D13@150	410
		H350x250	EH350x250-4-30		4-M30	59.2	39.1	540	440	450	350	–	–	–	–	–	48	90	30	120	600	118	800以上	160	750x650	D19(3x3)	D13@150	750x650	D19(5x4)	D13@150	290	750x650	D19(3x3)	D13@150	750x650	D19(5x4)	D13@150	290
		H350x250 H350x350	EH350x350-4-42		4-M42	93.7	52.6	610	460	500	350	–	–	–	–	–	65	144	76	220	840	152	1100以上	200	850x700	D25(4x3)	D13@100	850x700	D25(5x5)	D13@100	430	850x700	D25(3x3)	D13@100	850x700	D25(5x5)	D13@100	430
		H400x200 H400x300	EH400x300-4-30		4-M30	74.3	30.1	600	390	510	300	–	–	–	–	–	48	89	30	119	600	118	800以上	160	800x650	D19(3x3)	D13@100	800x650	D19(5x4)	D13@100	260	800x650	D19(3x3)	D13@100	800x650	D19(5x4)	D13@100	260
			EH400x300-4-36		4-M36	102	33.9	650	390	560	300	–	–	–	–	–	60	120	46	166	720	129	950以上	180	850x650	D22(4x3)	D13@100	850x650	D22(5x4)	D13@100	350	850x650	D22(3x3)	D13@100	850x650	D22(5x4)	D13@100	350
		H400x300 H400x400	EH400x400-4-42		4-M42	118	67.3	660	510	550	400	–	–	–	–	–	60	159	78	237	840	147	1100以上	200	900x750	D25(4x3)	D13@100	900x750	D25(5x5)	D13@100	420	900x750	D25(3x3)	D13@100	900x750	D25(5x5)	D13@100	420
				GH400x400-4-56	4-M56	265	138	760	490	620	330	468	340	470	60	100	71	176	200	376	1120	194	1450以上	–	1000x700	D29(4x5)	D13@100	1000x700	D29(5x6)	D13@100	850	1000x700	D29(3x4)	D13@100	1000x700	D29(5x6)	D13@100	850
		H450x200 H450x250 H450x300	EH450x300-4-30		4-M30	94.1	30.8	650	390	560	300	–	–	–	–	–	48	96	31	127	600	118	800以上	160	850x650	D19(3x3)	D13@100	850x650	D19(5x4)	D13@100	260	850x650	D19(3x3)	D13@100	850x650	D19(5x4)	D13@100	260
			EH450x300-4-42		4-M42	135	38.9	690	410	580	300	–	–	–	–	–	65	145	77	222	840	152	1100以上	200	950x650	D25(4x3)	D13@100	950x650	D25(5x5)	D13@100	450	950x650	D25(3x3)	D13@100	950x650	D25(5x5)	D13@100	450
		H500x200 H500x250 H500x300	EH500x300-4-30		4-M30	112	30.5	700	390	610	300	–	–	–	–	–	48	103	31	134	600	118	800以上	160	900x650	D19(4x3)	D13@100	900x650	D19(5x4)	D13@100	250	900x650	D19(4x3)	D13@100	900x650	D19(5x4)	D13@100	250
			EH500x300-4-42		4-M42	154	40.8	740	410	630	300	–	–	–	–	–	65	155	78	233	840	152	1100以上	200	1000x650	D25(3x4)	D13@100	1000x650	D25(5x5)	D13@100	480	1000x650	D25(3x3)	D13@100	1000x650	D25(5x5)	D13@100	480
		H600x200 H600x250 H600x300	EH600x300-4-36		4-M36	189	39.1	830	390	740	300	–	–	–	–	–	60	153	51	204	720	129	950以上	180	1050x650	D22(3x4)	D13@100	1050x650	D22(4x5)	D13@100	390	1050x650	D22(3x3)	D13@100	1050x650	D22(4x5)	D13@100	390
				GH600x300-4-48	4-M48	342	71.4	880	370	750	220	616	510	350	40	100	66	127	128	255	960	173	1300以上	–	1150x600	D29(3x3)	D16@100	1150x600	D29(5x4)	D16@100	510	1150x600	D29(3x3)	D16@100	1150x600	D29(5x4)	D16@100	510
		H700x300	EH700x300-4-42		4-M42	287	45.1	950	410	840	300	–	–	–	–	–	65	199	86	285	840	152	1100以上	200	1200x650	D25(4x3)	D16@100	1200x650	D25(5x5)	D16@100	370	1200x650	D25(3x3)	D16@100	1200x650	D25(5x5)	D16@100	370
		H700x300 H700x350		GH700x300-4-56	4-M56	540	97.6	1020	440	880	220	720	600	420	40	120	84	204	207	411	1120	207	1450以上	–	1300x600	D29(5x4)	D16@100	1300x600	D29(6x5)	D16@100	730	1300x600	D29(4x4)	D16@100	1300x600	D29(6x5)	D16@100	730
		H800x300		GH800x300-4-42	4-M42	478	82.1	1050	390	940	220	820	690	330	40	90	56	136	89	225	840	151	1100以上	–	1300x600	D25(3x4)	D16@100	1300x600	D25(5x5)	D16@100	500	1300x600	D25(3x3)	D16@100	1300x600	D25(5x5)	D16@100	500
		H800x300 H800x350 H800x400		GH800x300-4-56	4-M56	668	110	1120	440	980	220	820	690	420	40	120	84	219	212	431	1120	207	1450以上	–	1400x600	D29(5x4)	D16@100	1400x600	D29(6x5)	D16@100	770	1400x600	D29(4x4)	D16@100	1400x600	D29(6x5)	D16@100	770
		H900x300		GH900x300-4-42	4-M42	606	96.8	1150	390	1040	220	920	790	330	40	90	56	150	91	241	840	151	1100以上	–	1400x600	D25(3x4)	D16@100	1400x600	D25(5x5)	D16@100	520	1400x600	D25(3x3)	D16@100	1400x600	D25(5x5)	D16@100	520
		H900x300 H900x350 H900x400		GH900x300-4-56	4-M56	828	118	1220	440	1080	220	920	790	420	40	120	84	237	217	454	1120	207	1450以上	–	1500x600	D29(5x4)	D16@100	1500x600	D29(6x5)	D16@100	810	1500x600	D29(4x4)	D16@100	1500x600	D29(6x5)	D16@100	810

鉄筋はD13,D16はSD295,D19,D22,D25はSD345,D29はSD390をご採用ください。 表中に無いサイズについても対応可能です。センクシアに問い合わせ下さい。

注 1）Ⅰ、Ⅱゾーン分けについてはハイベースNE□工法設計ハンドブックの各型式の耐力線図を参照下さい。
注 2)上記表内の〈中柱用〉とは、4方向から基礎梁が取り付いた状態を示します。この条件を満たさない状態については、〈側・隅柱用〉を御採用下さい。
注 3)表中の鉄筋量は基礎立上がりのない場合（基礎梁天端と基礎柱形天端が一致する場合）の設計例です。立上がりがある場合、独立基礎の場合は、ハイベースNE□工法設計ハンドブックに従い、日本建築学会等の規準・指針に準拠した設計に準拠した設計を行って下さい。
注 4)〈中柱用〉の鉄筋量は、D10@250算定しています。 あばら筋断面積がこれよりも小さくなる場合は〈側・隅柱用〉の鉄筋量として下さい。
注 5)部品の質量はアンカーボルト部品と形板を合わせた質量です。

センクシア株式会社　電話番号変更
本社　TEL 03-4214-1932
札幌　TEL 011-708-1177
東北　TEL 022-213-5595
関東　TEL 027-322-9411
横浜　TEL 03-4214-1945
中部　TEL 052-582-3356
URL https://www.senqcia.co.jp/
北陸　TEL 076-233-5260
関西　TEL 06-6395-2133
中四国TEL 082-240-1630
九州　TEL 092-452-0341

2019/06

ハイベースNEO工法　各種寸法及び基礎柱形設計例（Fc27の場合）　（H形柱用は全てS造に適用）
〈H形柱用　H150×150～H900×400

大臣認定 MSTL-0404,0180(Gタイプ用ベースプレート)
MBLT-0042~0046(アンカーボルト)
BCJ評定 BCJ評定-ST0058（Gタイプ）
BCJ評定-ST0059（エコタイプ）

本工法の設計・施工は、鋼構造設計規準、鉄骨工事技術指針、建築工事標準仕様書JASS6鉄骨工事、建築工事標準仕様書・同解説JASS5鉄筋コンクリート工事、およびハイベースNEO工法設計ハンドブックに準拠する。

2019/6

型式表示例

エコタイプ：EH150x150-4-24
Gタイプ　：GH400x400-4-56
- GH：H形柱用
- 400x400：適用柱シリーズ
- 4：アンカーボルト本数
- 56：アンカーボルト径

ベースプレート形状

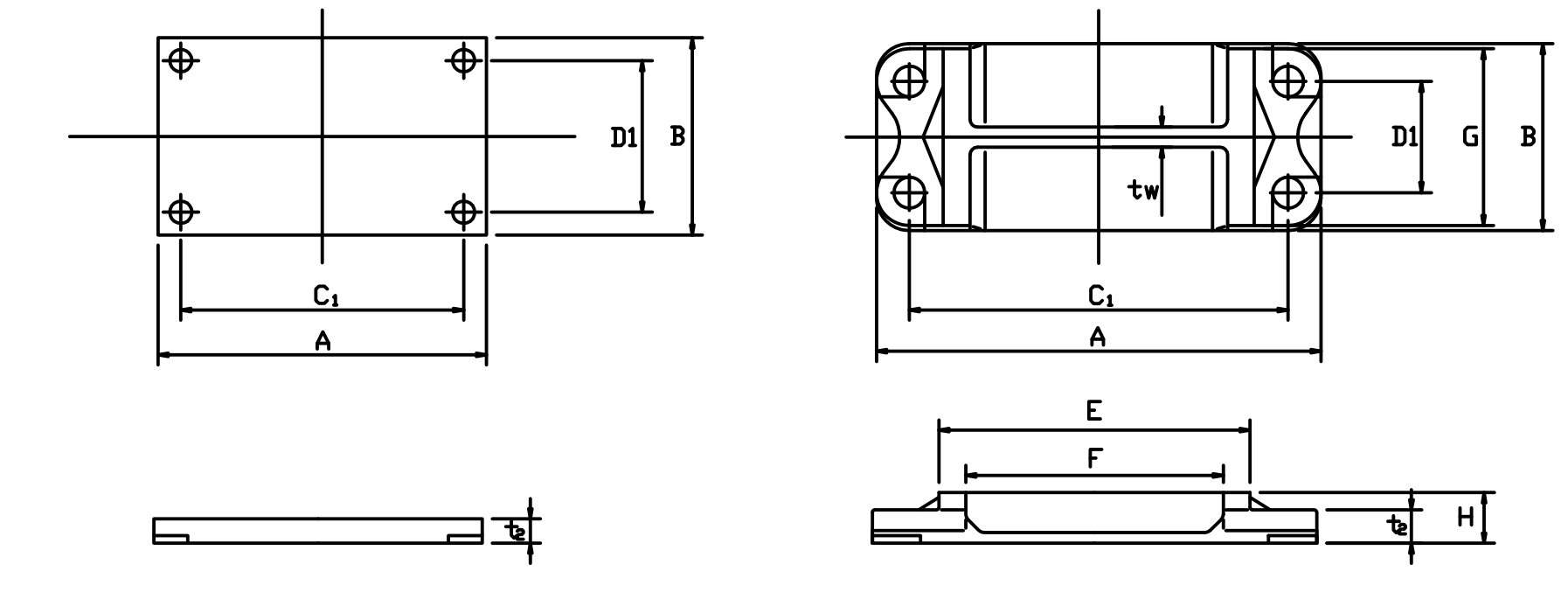

L,L1,h,hc,b寸法、柱形主筋の定着長さ(Lt)

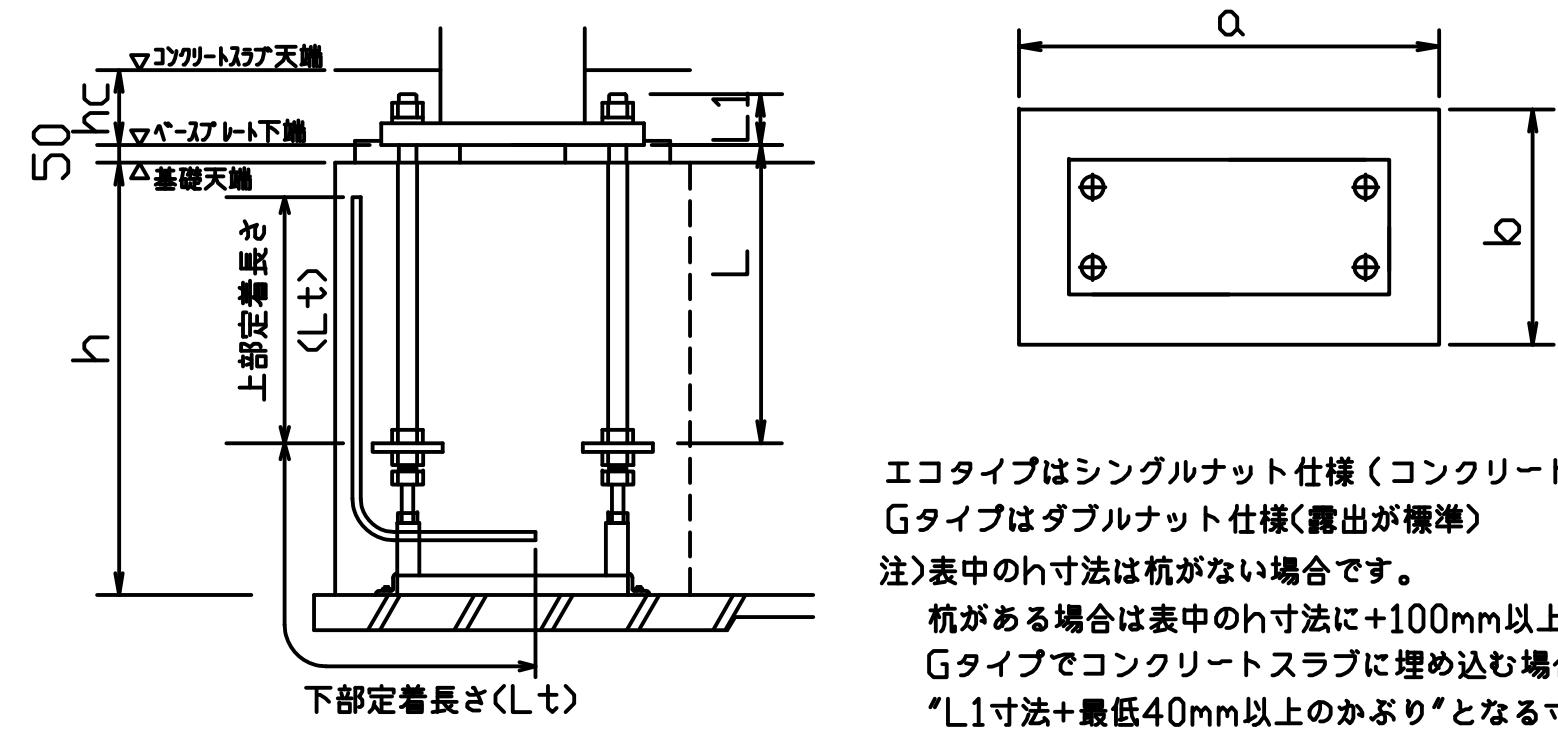

Ltす法は定着板上面より下表の定着長さを上下とも確保してください。

エコタイプはシングルナット仕様（コンクリートスラブに埋込）
Gタイプはダブルナット仕様(露出が標準)
注)表中のh寸法は杭がない場合です。
杭がある場合は表中のh寸法に+100mm以上確保して下さい。
Gタイプでコンクリートスラブに埋め込む場合、スラブ厚(hc寸法)は"L1寸法+最低40mm以上のかぶり"となる寸法を確保してください。

・ハイベースNEO工法（H形柱用H150×150～H900×400）

採用 柱符号	採用 数量	適用柱シリーズ	ハイベースNEO型式 エコタイプ	ハイベースNEO型式 Gタイプ	アンカーボルト	回転バネ定数 X10³kN・m/rad 強軸	回転バネ定数 弱軸	A	B	C1	D1	E	F	G	tw	H	t2	質量(kg) ベースプレート	部品	セット質量	L (mm)	L1 (mm)	基礎天端~捨てコン天端 h(mm)	ベースプレート下端~コンクリートスラブ天端 hc(mm)	側・隅柱用 Iゾーン 柱形a×b (mm)	主筋量 (長辺×短辺)	帯筋	側・隅柱用 IIゾーン 柱形a×b (mm)	主筋量 (長辺×短辺)	帯筋	鉄筋の定着長さ Lt(mm)	中柱用 Iゾーン 柱形a×b (mm)	主筋量 (長辺×短辺)	帯筋	中柱用 IIゾーン 柱形a×b (mm)	主筋量 (長辺×短辺)	帯筋	鉄筋の定着長さ Lt(mm)
		H150x150	EH150x150-4-24		4-M24	14.0	6.0	330	230	250	150	–	–	–	–	–	44	27	16	43	480	99	700以上	150	550x450	D16(3x3)	D13@150	550x450	D16(5x4)	D13@150	210	550x450	D16(3x3)	D13@150	550x450	D16(5x4)	D13@150	210
		H175x175	EH175x175-4-24		4-M24	18.0	7.9	360	250	280	170	–	–	–	–	–	44	32	16	48	480	99	700以上	150	600x500	D16(3x3)	D13@150	600x500	D16(5x4)	D13@150	200	600x500	D16(3x3)	D13@150	600x500	D16(5x4)	D13@150	200
		H200x150 H200x200	EH200x200-4-24		4-M24	22.7	11.1	390	280	310	200	–	–	–	–	–	48	42	17	59	480	103	700以上	150	600x500	D16(3x3)	D13@150	600x500	D16(5x4)	D13@150	200	600x500	D16(3x3)	D13@150	600x500	D16(5x4)	D13@150	200
		H250x175 H250x250	EH250x250-4-24		4-M24	31.0	18.0	440	340	350	250	–	–	–	–	–	48	57	18	75	480	103	700以上	150	650x550	D16(3x3)	D13@150	650x550	D16(5x4)	D13@150	200	650x550	D16(3x3)	D13@150	650x550	D16(5x4)	D13@150	200
			EH250x250-4-30		4-M30	36.7	20.3	440	340	350	250						48	57	29	86	600	118	800以上	160	650x550	D19(3x3)	D13@150	650x550	D19(5x4)	D13@150	300	650x550	D19(3x3)	D13@150	650x550	D19(5x4)	D13@150	300
		H300x200 H300x300	EH300x300-4-30		4-M30	49.6	30.0	490	390	400	300	–	–	–	–	–	48	73	30	103	600	118	800以上	160	700x600	D19(3x3)	D13@150	700x600	D19(5x4)	D13@150	290	700x600	D19(3x3)	D13@150	700x600	D19(5x4)	D13@150	290
			EH300x300-4-36		4-M36	69.2	35.6	540	390	450	300						60	100	45	145	720	129	950以上	180	750x600	D22(4x3)	D13@150	750x600	D22(5x4)	D13@150	390	750x600	D22(3x3)	D13@150	750x600	D22(5x4)	D13@150	390
		H350x250	EH350x250-4-30		4-M30	59.2	39.1	540	440	450	350	–	–	–	–	–	48	90	30	120	600	118	800以上	160	750x650	D19(3x3)	D13@150	750x650	D19(5x4)	D13@150	280	750x650	D19(3x3)	D13@150	750x650	D19(5x4)	D13@150	280
		H350x250 H350x350	EH350x350-4-42		4-M42	93.7	52.6	610	460	500	350	–	–	–	–	–	65	144	76	220	840	152	1100以上	200	850x700	D25(4x3)	D13@100	850x700	D25(5x5)	D13@100	420	850x700	D25(3x3)	D13@100	850x700	D25(5x5)	D13@100	420
		H400x200 H400x300	EH400x300-4-30		4-M30	74.3	30.1	600	390	510	300	–	–	–	–	–	48	89	30	119	600	118	800以上	160	800x650	D19(3x3)	D13@100	800x650	D19(5x4)	D13@100	250	800x650	D19(3x3)	D13@100	800x650	D19(5x4)	D13@100	250
			EH400x300-4-36		4-M36	102	33.9	650	390	560	300						60	120	46	166	720	129	950以上	180	850x650	D22(4x3)	D13@100	850x650	D22(5x4)	D13@100	330	850x650	D22(3x3)	D13@100	850x650	D22(5x4)	D13@100	330
		H400x300 H400x400	EH400x400-4-42		4-M42	118	67.3	660	510	550	400	–	–	–	–	–	60	159	78	237	840	147	1100以上	200	900x750	D25(4x3)	D13@100	900x750	D25(5x5)	D13@100	400	900x750	D25(3x3)	D13@100	900x750	D25(5x5)	D13@100	400
				GH400x400-4-56	4-M56	265	138	760	490	620	330	468	340	470	60	100	71	176	200	376	1120	194	1450以上	–	1000x700	D29(4x5)	D13@100	1000x700	D29(5x6)	D13@100	810	1000x700	D29(3x4)	D13@100	1000x700	D29(5x6)	D13@100	810
		H450x200 H450x250 H450x300	EH450x300-4-30		4-M30	94.1	30.8	650	390	560	300	–	–	–	–	–	48	96	31	127	600	118	800以上	160	850x650	D19(3x3)	D13@100	850x650	D19(5x4)	D13@100	240	850x650	D19(3x3)	D13@100	850x650	D19(5x4)	D13@100	240
			EH450x300-4-42		4-M42	135	38.9	690	410	580	300						65	145	77	222	840	152	1100以上	200	950x650	D25(4x3)	D13@100	950x650	D25(5x5)	D13@100	430	950x650	D25(3x3)	D13@100	950x650	D25(5x5)	D13@100	430
		H500x200 H500x250 H500x300	EH500x300-4-30		4-M30	112	30.5	700	390	610	300	–	–	–	–	–	48	103	31	134	600	118	800以上	160	900x650	D19(4x3)	D13@100	900x650	D19(5x4)	D13@100	240	900x650	D19(4x3)	D13@100	900x650	D19(5x4)	D13@100	240
			EH500x300-4-42		4-M42	154	40.8	740	410	630	300						65	155	78	233	840	152	1100以上	200	1000x650	D25(3x4)	D13@100	1000x650	D25(5x5)	D13@100	450	1000x650	D25(3x3)	D13@100	1000x650	D25(5x5)	D13@100	450
		H600x200 H600x250 H600x300	EH600x300-4-36		4-M36	189	39.1	830	390	740	300	–	–	–	–	–	60	153	51	204	720	129	950以上	180	1050x650	D22(3x4)	D13@100	1050x650	D22(4x5)	D13@100	370	1050x650	D22(3x3)	D13@100	1050x650	D22(4x5)	D13@100	370
				GH600x300-4-48	4-M48	342	71.4	880	370	750	220	616	510	350	40	100	66	127	128	255	960	173	1300以上	–	1150x600	D29(3x3)	D16@100	1150x600	D29(5x4)	D16@100	490	1150x600	D29(3x3)	D16@100	1150x600	D29(5x4)	D16@100	490
		H700x300	EH700x300-4-42		4-M42	287	45.1	950	410	840	300	–	–	–	–	–	65	199	86	285	840	152	1100以上	200	1200x650	D25(4x3)	D16@100	1200x650	D25(5x5)	D16@100	370	1200x650	D25(3x3)	D16@100	1200x650	D25(5x5)	D16@100	370
		H700x300 H700x350		GH700x300-4-56	4-M56	540	97.6	1020	440	880	220	720	600	420	40	120	84	204	207	411	1120	207	1450以上	–	1300x600	D29(5x4)	D16@100	1300x600	D29(6x5)	D16@100	730	1300x600	D29(4x4)	D16@100	1300x600	D29(6x5)	D16@100	730
		H800x300		GH800x300-4-42	4-M42	478	82.1	1050	390	940	220	820	690	330	40	90	56	136	89	225	840	151	1100以上	–	1300x600	D25(3x4)	D16@100	1300x600	D25(5x5)	D16@100	470	1300x600	D25(3x3)	D16@100	1300x600	D25(5x5)	D16@100	470
		H800x300 H800x350 H800x400		GH800x300-4-56	4-M56	668	110	1120	440	980	220	820	690	420	40	120	84	219	212	431	1120	207	1450以上	–	1400x600	D29(5x4)	D16@100	1400x600	D29(6x5)	D16@100	770	1400x600	D29(4x4)	D16@100	1400x600	D29(6x5)	D16@100	770
		H900x300		GH900x300-4-42	4-M42	606	96.8	1150	390	1040	220	920	790	330	40	90	56	150	91	241	840	151	1100以上	–	1400x600	D25(3x4)	D16@100	1400x600	D25(5x5)	D16@100	500	1400x600	D25(3x3)	D16@100	1400x600	D25(5x5)	D16@100	500
		H900x300 H900x350 H900x400		GH900x300-4-56	4-M56	828	118	1220	440	1080	220	920	790	420	40	120	84	237	217	454	1120	207	1450以上	–	1500x600	D29(5x4)	D16@100	1500x600	D29(6x5)	D16@100	810	1500x600	D29(4x4)	D16@100	1500x600	D29(6x5)	D16@100	810

鉄筋はD13,D16はSD295,D19,D22,D25はSD345,D29はSD390をご採用ください。　表中に無いサイズについても対応可能です。センクシアに問い合わせ下さい。
注 1）Ⅰ、Ⅱゾーン分けについてはハイベースNEO工法設計ハンドブックの各型式の耐力線図を参照下さい。
注 2)上記表内の〈中柱用〉とは、4方向から基礎梁が取り付いた状態を示します。この条件を満たさない状態については、〈側・隅柱用〉を御採用下さい。
注 3)表中の鉄筋量は基礎立上がりのない場合（基礎梁天端と基礎柱形天端が一致する場合）の設計例です。立上がりがある場合、独立基礎の場合は、ハイベースNEO工法設計ハンドブックに従い、日本建築学会等の規準・指針に準拠した設計を行って下さい。
注 4)〈中柱用〉の鉄筋量は、D10@250算定しています。 あばら筋断面積がこれよりも小さくなる場合は〈側・隅柱用〉の鉄筋量として下さい。
注 5)部品の質量はアンカーボルト部品と形板を合わせた質量です。

センクシア株式会社　電話番号変更
URL　https://www.senqcia.co.jp/
本社　TEL　03-4214-1932　関東　TEL　027-322-9411　北陸　TEL　076-233-5260　九州　TEL　092-452-0341
札幌　TEL　011-708-1177　横浜　TEL　03-4214-1945　関西　TEL　06-6395-2133
東北　TEL　022-213-5595　中部　TEL　052-582-3356　中四国TEL　082-240-1630

2019/06

ベースNE□工法　各種寸法及び基礎柱形設計例（Fc21の場合）（ハイベースNE□工法Gタイプは、S造及びCFT造に適用）
（円形鋼管柱用 φ190.7～φ1016）
（ハイベースNE□工法エコタイプは、S造に適用）

大臣認定 MSTL-0404,0180(Gタイプ用ベースプレート) MBLT-0042～0046(アンカーボルト)

BCJ評定 BCJ評定-ST0058（Gタイプ） BCJ評定-ST0059（エコタイプ） 本工法の設計・施工は、鋼構造設計規準、鉄骨工事技術指針、建築工事標準仕様書ＪＡＳＳ６鉄骨工事、建築工事標準仕様書・同解説ＪＡＳＳ５鉄筋コンクリート工事、およびハイベースNE□工法設計ハンドブックに準拠する。

2019/6

型式表示例

エコタイプ：EM350-8-36

Gタイプ　：GM500-8-48
- 48：アンカーボルト径
- 8：アンカーボルト本数
- 500：柱外径寸法
- GM：円形鋼管柱用

ベースプレート形状

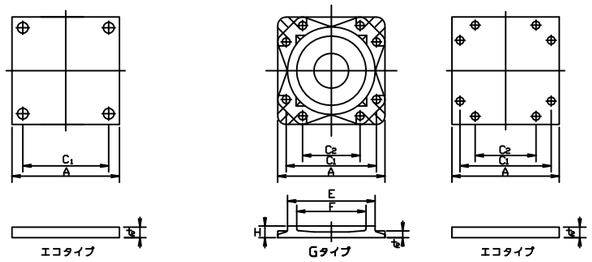

L,L1,h,hc,b寸法、柱形主筋の定着長さ(Lt)

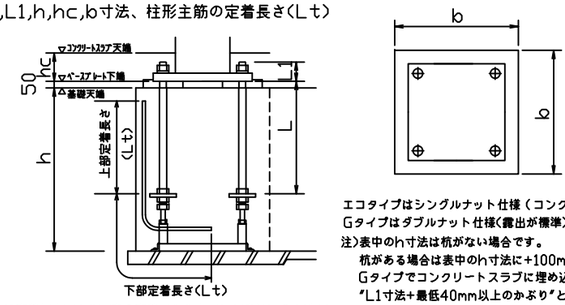

エコタイプはシングルナット仕様（コンクリートスラブに埋込）
Gタイプはダブルナット仕様(露出が標準)
注)表中のh寸法は杭がない場合です。
杭がある場合は表中のh寸法に+100mm以上確保して下さい。
Gタイプでコンクリートスラブに埋め込む場合、スラブ厚(hc寸法)は
"L1寸法+最低40mm以上のかぶり"となる寸法を確保してください。
Lt寸法は定着板上面より下表の定着長さを上下とも確保してください。

・ハイベースNE□工法（円形鋼管柱用φ190.7～φ1016）

採用		適用柱		ハイベースNE□型式		アンカーボルト	回転バネ定数 X10⁶kN・m/rad	寸法（mm）							質量（kg）			L (mm)	L1 (mm)	基礎天端～梁下コン天端	ベースプレート下端～スカラップ天端	基礎柱形の設計例(Fc21) ＜側・隅柱用＞								基礎柱形の設計例(Fc21) ＜中柱用（4方向から基礎梁が取り付く場合のみを示す。）＞							
																						Iゾーン			Iゾーン			鉄筋の定着長さ	Iゾーン			Iゾーン			鉄筋の定着長さ
柱符号	数量	柱サイズ	最大板厚	エコタイプ	Gタイプ			A	C1	C2	E	F	H	t_2	ベースプレート	部品	セット質量			h(mm)	hc(mm)	柱形 b (mm)	主筋量	帯筋	柱形 b (mm)	主筋量	帯筋	Lt(mm)	柱形 b (mm)	主筋量	帯筋	柱形 b (mm)	主筋量	帯筋	Lt(mm)
		φ190.7	8.2	EM190-4-24		4-M24	13.8	290	210	－	－	－	－	32	22	14	36	400	87	600以上	130	500	8-D16	D13@150	500	16-D16	D13@150	210	500	8-D16	D13@150	500	16-D16	D13@150	210
		φ216.3	12.7	EM216-4-24		4-M24	19.9	310	230	－	－	－	－	32	25	14	39	400	87	600以上	130	520	8-D16	D13@150	520	16-D16	D13@150	210	520	8-D16	D13@150	520	16-D16	D13@150	210
		φ267.4	16	EM250-4-24		4-M24	28.4	370	290	－	－	－	－	32	35	14	49	400	87	600以上	130	570	8-D16	D13@150	570	16-D16	D13@150	200	570	8-D16	D13@150	570	16-D16	D13@150	200
		φ300 φ318.5	16	EM300-4 -24		4-M24	38.3	420	340					32	45	15	60	400	87	600以上	130	620	8-D19	D13@150	620	12-D19	D13@150	200	620	8-D19	D13@150	620	12-D19	D13@150	200
				-30		4-M30	61.0	430	340	－	－	－	－	40	59	23	82	400	110	600以上	150	620	12-D19	D13@150	620	16-D19	D13@150	290	620	12-D19	D13@150	620	16-D19	D13@150	290
		φ350 φ355.6	19	EM350-4-30		4-M30	65.1	420	330	－	－	－	－	32	45	23	68	400	102	600以上	150	620	12-D19	D13@150	620	16-D19	D13@150	290	620	12-D19	D13@150	620	16-D19	D13@150	290
				EM350-8-30		8-M30	86.3	500	410	240				40	79	50	129	600	110	800以上	150	700	16-D22	D13@150	700	20-D22	D13@150	510	700	16-D22	D13@150	700	20-D22	D13@150	510
		φ400 φ406.4	22	-30		8-M30	119	540	450	280				40	92	51	143	600	110	800以上	150	740	16-D22	D13@150	740	20-D22	D13@150	490	740	12-D22	D13@150	740	20-D22	D13@150	490
				EM400-8 -36		8-M36	148	560	470	270	－	－	－	48	119	81	200	720	125	900以上	170	770	16-D25	D13@150	800	24-D25	D13@150	570	770	12-D25	D13@150	800	24-D25	D13@100	570
				-42		8-M42	194	610	500	280				60	176	127	303	840	150	1100以上	190	810	20-D25	D13@100	850	32-D25	D13@100	730	810	20-D25	D13@100	850	32-D25	D13@100	730
		φ450 φ457.2	22	-30		8-M30	146	580	490	320				40	106	51	157	600	110	800以上	150	780	16-D22	D13@150	780	20-D22	D13@150	480	780	12-D22	D13@150	780	20-D22	D13@150	480
				EM450-8 -36		8-M36	182	600	510	310	－	－	－	48	136	81	217	720	125	900以上	170	810	16-D25	D13@100	810	24-D25	D13@100	570	810	12-D25	D13@100	810	24-D25	D13@100	570
				-42		8-M42	249	650	540	320				60	199	127	326	840	150	1100以上	190	850	20-D25	D13@100	850	32-D25	D13@100	730	850	16-D25	D13@100	850	32-D25	D13@100	730
		φ500 φ508	25	-36		8-M36	231	640	550	350	－	－	－	48	155	82	237	720	125	900以上	170	850	16-D25	D13@100	850	24-D25	D13@100	550	850	12-D25	D13@100	850	24-D25	D13@100	550
				EM500-8 -42		8-M42	301	700	590	370				60	231	128	359	840	150	1100以上	190	900	20-D25	D13@100	900	32-D25	D13@100	710	900	20-D25	D13@100	900	32-D25	D13@100	710
			40		GM500-8 -48	8-M48	405	710	580	330	518	390	90	57	229	207	436	960	164	1200以上	－	950	24-D25	D16@100	950	40-D25	D16@100	770	950	20-D25	D16@100	950	40-D25	D16@100	770
					-56	8-M56	470	740	600	320			100	69	282	308	590	1120	192	1350以上	－	950	32-D25	D16@100	1100	52-D25	D16@100	990	950	28-D25	D16@100	1100	52-D25	D16@100	990
		φ550 φ558.8	25	EM550-8 -36		8-M36	269	680	590	390	－	－	－	48	175	82	257	720	125	900以上	170	900	20-D25	D13@100	900	24-D25	D13@100	540	900	16-D25	D13@100	900	24-D25	D13@100	540
				-42		8-M42	350	740	630	410				60	258	128	386	840	150	1100以上	190	950	20-D25	D13@100	950	32-D25	D13@100	700	950	20-D25	D13@100	950	32-D25	D13@100	700
			40		GM550-8 -48	8-M48	468	740	610	360	568	430	85	54	244	208	452	960	161	1200以上	－	950	28-D25	D16@100	950	40-D25	D16@100	770	950	24-D25	D16@100	950	40-D25	D16@100	770
					-56	8-M56	543	770	630	350			100	65	301	310	611	1120	188	1350以上	－	1000	32-D25	D16@100	1100	52-D25	D16@100	990	1000	28-D25	D16@100	1100	52-D25	D16@100	990
		φ600 φ609.6	40		GM600-8 -36	8-M36	421	700	610	410			70	36	192	85	277	720	116	900以上	－	950	20-D25	D16@100	950	24-D25	D16@100	470	950	16-D25	D16@100	950	24-D25	D16@100	470
					-48	8-M48	563	780	650	400	620	480	85	52	273	210	483	960	159	1200以上	－	1000	28-D25	D16@100	1000	40-D25	D16@100	760	1000	24-D25	D16@100	1000	40-D25	D16@100	760
					-64	8-M64	747	850	690	390			110	75	408	449	857	1280	217	1600以上	－	1100	32-D29	D16@100	1150	48-D29	D16@80	1180	1100	28-D29	D16@100	1150	48-D29	D16@80	1180
		φ650 φ660.4	40		GM650-8 -48	8-M48	661	820	690	440	670	530	90	52	316	211	527	960	159	1200以上	－	1050	28-D25	D16@100	1050	40-D25	D16@100	750	1050	24-D25	D16@100	1050	40-D25	D16@100	750
					-64	8-M64	846	880	720	420			110	71	432	451	883	1280	213	1600以上	－	1100	32-D29	D16@100	1150	48-D29	D16@80	1180	1100	28-D29	D16@100	1150	48-D29	D16@80	1180
		φ700 φ711.2	40		GM700-8 -48	8-M48	750	850	720	470	720	570	80	48	330	212	542	960	155	1200以上	－	1050	32-D25	D16@100	1050	40-D25	D16@100	750	1050	28-D25	D16@100	1050	40-D25	D16@100	750
					-64	8-M64	958	920	760	460			105	70	471	453	924	1280	212	1600以上	－	1150	32-D29	D16@100	1150	48-D29	D16@80	1180	1150	28-D29	D16@100	1150	48-D29	D16@80	1180
		φ750 φ762	40		GM750-8 -48	8-M48	865	890	760	510	770	620	85	48	381	214	595	960	155	1300以上	－	1100	24-D29	D16@100	1100	28-D29	D16@100	770	1100	20-D29	D16@100	1100	28-D29	D16@100	770
					-64	8-M64	1100	960	800	500			110	69	527	455	982	1280	211	1600以上	－	1200	32-D29	D16@100	1200	48-D29	D16@80	1170	1200	28-D29	D16@100	1200	48-D29	D16@80	1170
		φ800 φ812.8	40		GM800-8 -48	8-M48	961	920	790	540	820	660	90	45	426	215	641	960	152	1300以上	－	1150	24-D29	D16@100	1150	28-D29	D16@100	760	1150	20-D29	D16@100	1150	28-D29	D16@100	760
					-64	8-M64	1240	990	830	530			100	66	550	456	1006	1280	208	1600以上	－	1200	32-D29	D16@100	1200	48-D29	D16@80	1170	1200	28-D29	D16@100	1200	48-D29	D16@80	1170
		φ850	40		GM850-8-64	8-M64	1410	1030	870	570	870	710	105	65	616	459	1075	1280	207	1600以上	－													
		φ900 φ914.4	40		GM900-8-64	8-M64	1660	1100	940	640	920	760	105	70	734	462	1196	1280	212	1600以上	－													
		φ950	40		GM950-8-64	8-M64	1750	1100	940	640	970	810	105	61	735	462	1197	1280	203	1600以上	－													
		φ1000 φ1016	40		GM1000-8-64	8-M64	1970	1140	980	680	1030	870	110	59	827	465	1292	1280	201	1600以上	－													

柱サイズφ850～φ1016の基礎柱形の設計例は、構造計算支援ソフト【ハイベース検討システム】にて確認してください。

鉄筋はD13,D16はSD295,D19,D22,D25はSD345,D29はSD390をご採用ください。 表中に無いサイズについても対応可能です。センクシアに問い合わせ下さい。

注 1）Ⅰ,Ⅱゾーン分けについてはハイベースNE□工法設計ハンドブックの各型式の耐力線図を参照下さい。

注 2）上記表内の<中柱用>とは、4方向から基礎梁が取り付いた状態を示します。この条件を満たさない状態については、<側・隅柱用>を御採用下さい。

注 3）表中の鉄筋量は基礎立上がりのない場合（基礎梁天端と基礎柱形天端が一致する場合）の設計例です。立上がりがある場合、独立基礎の場合は、ハイベースNE□工法設計ハンドブックに従い、日本建築学会等の規準・指針に準拠した設計を行って下さい。

注 4）<中柱用>の鉄筋量は、基礎梁内のあばら筋をφ406.4以下はD10@250、φ450以上はD13@250として算定しています。あばら筋断面積がこれよりも小さくなる場合は<側・隅柱用>の鉄筋量として下さい。

注 5）部品の質量はアンカーボルト部品と形板を合わせた質量です。

センクシア株式会社　電話番号変更

本社 TEL 03-4214-1932　札幌 TEL 011-708-1177　東北 TEL 022-213-5595

関東 TEL 027-322-9411　横浜 TEL 03-4214-1945　中部 TEL 052-582-3356

北陸 TEL 076-233-5260　関西 TEL 06-6395-2133　中四国TEL 082-240-1630　九州 TEL 092-452-0341

URL https://www.senqcia.co.jp/

2019/06

ハイベースNE□工法　各種寸法及び基礎柱形設計例（Fc24の場合）（ハイベースNE□工法Gタイプは、S造及びCFT造に適用）
（円形鋼管柱用　φ190.7～φ1016）　（ハイベースNE□工法エコタイプは、S造に適用）

大臣認定　MSTL-0404,0180(Gタイプ用ベースプレート)
MBLT-0042～0046(アンカーボルト)

BCJ評定　BCJ評定-ST0058（Gタイプ）　本工法の設計・施工は、鋼構造設計規準、鉄骨工事技術指針、建築工事標準仕様書ＪＡＳＳ６鉄骨工事、建築工事標準仕様書・
BCJ評定-ST0059（エコタイプ）　同解説ＪＡＳＳ５鉄筋コンクリート工事、およびハイベースNE□工法設計ハンドブックに準拠する。

2019/6

型式表示例

エコタイプ：EM350-8-36
Gタイプ　：GM500-8-48
- 48：アンカーボルト径
- 8：アンカーボルト本数
- 500：柱外径寸法
- GM：円形鋼管柱用

ベースプレート形状

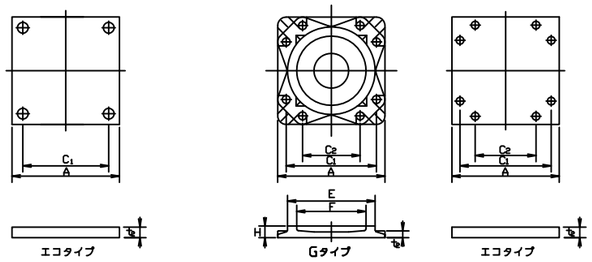

L,L1,h,hc,b寸法、柱形主筋の定着長さ(Lt)

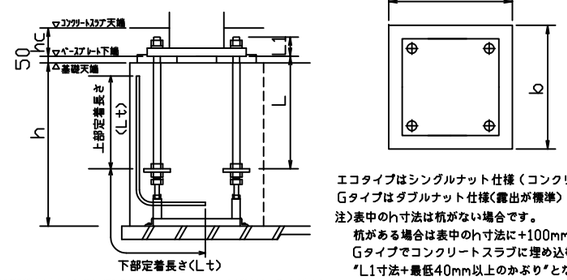

エコタイプはシングルナット仕様（コンクリートスラブに埋込）
Gタイプはダブルナット仕様(露出が標準)
注)表中のh寸法は杭がない場合です。
杭がある場合は表中のh寸法に+100mm以上確保して下さい。
Gタイプでコンクリートスラブに埋め込む場合、スラブ厚(hc寸法)は
"L1寸法+最低40mm以上のかぶり"となる寸法を確保してください。
Lt寸法は定着板上面より下表の定着長さを上下とも確保してください。

・ハイベースNE□工法（円形鋼管柱用φ190.7～φ1016）

採用		適用柱		ハイベースNE□型式		アンカーボルト	回転バネ定数 X10⁶kN・m/rad	寸法（mm）							質量（kg）			L (mm)	L1 (mm)	基礎天端～梁下コン天端	ベースプレート下端～スラブ天端	基礎柱形の設計例(Fc24) ＜側・隅柱用＞								基礎柱形の設計例(Fc24) ＜中柱用（4方向から基礎梁が取り付く場合のみを示す。）＞							
																						Iゾーン			Iゾーン			鉄筋の定着長さ	Iゾーン			Iゾーン			鉄筋の定着長さ
柱符号	数量	柱サイズ	最大板厚	エコタイプ	Gタイプ			A	C1	C2	E	F	H	ts	ベースプレート	部品	セット質量			h(mm)	hc(mm)	柱形 b (mm)	主筋量	帯筋	柱形 b (mm)	主筋量	帯筋	Lt(mm)	柱形 b (mm)	主筋量	帯筋	柱形 b (mm)	主筋量	帯筋	Lt(mm)
		φ190.7	8.2	EM190-4-24		4-M24	13.8	290	210	–	–	–	–	32	22	14	36	400	87	600以上	130	500	8-D16	D13@150	500	16-D16	D13@150	210	500	8-D16	D13@150	500	16-D16	D13@150	210
		φ216.3	12.7	EM216-4-24		4-M24	19.9	310	230	–	–	–	–	32	25	14	39	400	87	600以上	130	520	8-D16	D13@150	520	16-D16	D13@150	200	520	8-D16	D13@150	520	16-D16	D13@150	200
		φ267.4	16	EM250-4-24		4-M24	28.4	370	290	–	–	–	–	32	35	14	49	400	87	600以上	130	570	8-D16	D13@150	570	16-D16	D13@150	190	570	8-D16	D13@150	570	16-D16	D13@150	190
		φ300 φ318.5	16	EM300-4	-24	4-M24	38.3	420	340					32	45	15	60	400	87	600以上	130	620	8-D19	D13@150	620	12-D19	D13@150	190	620	8-D19	D13@150	620	12-D19	D13@150	190
					-30	4-M30	61.0	430	340	–	–	–	–	40	59	23	82	400	110	600以上	150	620	12-D19	D13@150	620	16-D19	D13@150	280	620	12-D19	D13@150	620	16-D19	D13@150	280
		φ350 φ355.6	19	EM350-4-30		4-M30	65.1	420	330	–	–	–	–	32	45	23	68	400	102	600以上	150	620	12-D19	D13@150	620	16-D19	D13@150	280	620	12-D19	D13@150	620	16-D19	D13@150	280
				EM350-8-30		8-M30	86.3	500	410	240	–	–	–	40	79	50	129	600	110	800以上	150	700	16-D22	D13@150	700	20-D22	D13@150	490	700	16-D22	D13@150	700	20-D22	D13@150	490
		φ400 φ406.4	22	EM400-8	-30	8-M30	119	540	450	280	–	–	–	40	92	51	143	600	110	800以上	150	740	16-D22	D13@150	740	20-D22	D13@150	470	740	20-D22	D13@150	740	20-D22	D13@150	470
					-36	8-M36	148	560	470	270	–	–	–	48	119	81	200	720	125	900以上	170	770	16-D25	D13@150	800	24-D25	D13@150	550	770	12-D25	D13@150	800	24-D25	D13@150	550
					-42	8-M42	194	610	500	280				60	176	127	303	840	150	1100以上	190	810	20-D25	D13@100	850	32-D25	D13@100	700	810	20-D25	D13@100	850	32-D25	D13@100	700
		φ450 φ457.2	22	EM450-8	-30	8-M30	146	580	490	320	–	–	–	40	106	51	157	600	110	800以上	150	780	16-D22	D13@150	780	20-D22	D13@150	450	780	12-D22	D13@150	780	20-D22	D13@150	450
					-36	8-M36	182	600	510	310	–	–	–	48	136	81	217	720	125	900以上	170	810	16-D25	D13@100	810	24-D25	D13@100	550	810	12-D25	D13@100	810	24-D25	D13@100	550
					-42	8-M42	249	650	540	320				60	199	127	326	840	150	1100以上	190	850	20-D25	D13@100	850	32-D25	D13@100	700	850	16-D25	D13@100	850	32-D25	D13@100	700
		φ500 φ508	25	EM500-8	-36	8-M36	231	640	550	350	–	–	–	48	155	82	237	720	125	900以上	170	850	16-D25	D13@100	850	24-D25	D13@100	530	850	12-D25	D13@100	850	24-D25	D13@100	530
					-42	8-M42	301	700	590	370				60	231	128	359	840	150	1100以上	190	900	20-D25	D13@100	900	32-D25	D13@100	670	900	20-D25	D13@100	900	32-D25	D13@100	670
			40		GM500-8 -48	8-M48	405	710	580	330	518	390	90	57	229	207	436	960	164	1200以上	–	950	24-D25	D16@100	950	40-D25	D16@100	730	950	20-D25	D16@100	950	40-D25	D16@100	730
					-56	8-M56	470	740	600	320			100	69	282	308	590	1120	192	1350以上	–	950	32-D25	D16@100	1100	52-D25	D16@100	940	950	28-D25	D16@100	1100	52-D25	D16@100	940
		φ550 φ558.8	25	EM550-8	-36	8-M36	269	680	590	390	–	–	–	48	175	82	257	720	125	900以上	170	900	20-D25	D13@100	900	24-D25	D13@100	520	900	16-D25	D13@100	900	24-D25	D13@100	520
					-42	8-M42	350	740	630	410				60	258	128	386	840	150	1100以上	190	950	20-D25	D13@100	950	32-D25	D13@100	660	950	20-D25	D13@100	950	32-D25	D13@100	660
			40		GM550-8 -48	8-M48	468	740	610	360	568	430	85	54	244	208	452	960	161	1200以上	–	950	28-D25	D16@100	950	40-D25	D16@100	730	950	24-D25	D16@100	950	40-D25	D16@100	730
					-56	8-M56	543	770	630	350			100	65	301	310	611	1120	188	1350以上	–	1000	32-D25	D16@100	1100	52-D25	D16@100	940	1000	28-D25	D16@100	1100	52-D25	D16@100	940
		φ600 φ609.6	40		GM600-8 -36	8-M36	421	700	610	410	620	480	70	36	192	85	277	720	116	900以上	–	950	20-D25	D16@100	950	24-D25	D16@100	450	950	16-D25	D16@100	950	24-D25	D16@100	450
					-48	8-M48	563	780	650	400			85	52	273	210	483	960	159	1200以上	–	1000	28-D25	D16@100	1000	40-D25	D16@100	720	1000	24-D25	D16@100	1000	40-D25	D16@100	720
					-64	8-M64	747	850	690	390			110	75	408	449	857	1280	217	1600以上	–	1100	32-D29	D16@100	1150	48-D29	D16@80	1120	1100	28-D29	D16@100	1150	48-D29	D16@80	1120
		φ650 φ660.4	40		GM650-8 -48	8-M48	661	820	690	440	670	530	90	52	316	211	527	960	159	1200以上	–	1050	28-D25	D16@100	1050	40-D25	D16@100	720	1050	24-D25	D16@100	1050	40-D25	D16@100	720
					-64	8-M64	846	880	720	420			110	71	432	451	883	1280	213	1600以上	–	1100	32-D29	D16@100	1150	48-D29	D16@80	1120	1100	28-D29	D16@100	1150	48-D29	D16@80	1120
		φ700 φ711.2	40		GM700-8 -48	8-M48	750	850	720	470	720	570	80	48	330	212	542	960	155	1200以上	–	1050	32-D25	D16@100	1050	40-D25	D16@100	720	1050	28-D25	D16@100	1050	40-D25	D16@100	720
					-64	8-M64	958	920	760	460			105	70	471	453	924	1280	212	1600以上	–	1150	32-D29	D16@100	1150	48-D29	D16@80	1120	1150	28-D29	D16@100	1150	48-D29	D16@80	1120
		φ750 φ762	40		GM750-8 -48	8-M48	865	890	760	510	770	620	85	48	381	214	595	960	155	1300以上	–	1100	24-D29	D16@100	1100	28-D29	D16@100	730	1100	20-D29	D16@100	1100	28-D29	D16@100	730
					-64	8-M64	1100	960	800	500			110	69	527	455	982	1280	211	1600以上	–	1200	32-D29	D16@100	1200	48-D29	D16@80	1110	1200	28-D29	D16@100	1200	48-D29	D16@80	1110
		φ800 φ812.8	40		GM800-8 -48	8-M48	961	920	790	540	820	660	90	45	426	215	641	960	152	1300以上	–	1150	24-D29	D16@100	1150	28-D29	D16@100	720	1150	20-D29	D16@100	1150	28-D29	D16@100	720
					-64	8-M64	1240	990	830	530			100	66	550	456	1006	1280	208	1600以上	–	1200	32-D29	D16@100	1200	48-D29	D16@80	1110	1200	28-D29	D16@100	1200	48-D29	D16@80	1110
		φ850	40		GM850-8-64	8-M64	1410	1030	870	570	870	710	105	65	616	459	1075	1280	207	1600以上	–													
		φ900 φ914.4	40		GM900-8-64	8-M64	1660	1100	940	640	920	760	105	70	734	462	1196	1280	212	1600以上	–													
		φ950	40		GM950-8-64	8-M64	1750	1100	940	640	970	810	105	61	735	462	1197	1280	203	1600以上	–													
		φ1000 φ1016	40		GM1000-8-64	8-M64	1970	1140	980	680	1030	870	110	59	827	465	1292	1280	201	1600以上	–													

柱サイズφ850～φ1016の基礎柱形の設計例は、構造計算支援ソフト【ハイベース検討システム】にて確認してください。

鉄筋はD13,D16はSD295,D19,D22,D25はSD345,D29はSD390をご採用ください。　表中に無いサイズについても対応可能です。センクシアに問い合わせ下さい。

注 1）Ⅰ,Ⅱゾーン分けについてはハイベースNE□工法設計ハンドブックの各型式の耐力線図を参照下さい。
注 2）上記表内の<中柱用>とは、4方向から基礎梁が取り付いた状態を示します。この条件を満たさない状態については、<側・隅柱用>を御採用下さい。
注 3）表中の鉄筋量は基礎立上がりのない場合（基礎梁天端と基礎柱形天端が一致する場合）の設計例です。立上がりがある場合、独立基礎の場合は、
ハイベースNE□工法設計ハンドブックに従い、日本建築学会等の規準・指針に準拠した設計を行って下さい。
注 4）<中柱用>の鉄筋量は、基礎梁内のあばら筋をφ406.4以下はD10@250、φ450以上はD13@250として算定しています。
あばら筋断面積がこれよりも小さくなる場合は<側・隅柱用>の鉄筋量として下さい。
注 5）部品の質量はアンカーボルト部品と形板を合わせた質量です。

センクシア株式会社　電話番号変更
本社　TEL 03-4214-1932　関東　TEL 027-322-9411　北陸　TEL 076-233-5260　九州　TEL 092-452-0341
札幌　TEL 011-708-1177　横浜　TEL 03-4214-1945　関西　TEL 06-6395-2133
東北　TEL 022-213-5595　中部　TEL 052-582-3356　中四国TEL 082-240-1630
URL　https://www.senqcia.co.jp/

2019/06

ハイベースNE□工法　各種寸法及び基礎柱形設計例（Fc27の場合）〈円形鋼管柱用 φ190.7～φ1016〉

（ハイベースNE□工法Gタイプは、S造及びCFT造に適用）
（ハイベースNE□工法エコタイプは、S造に適用）

大臣認定 MSTL-0404,0180(Gタイプ用ベースプレート) MBLT-0042~0046(アンカーボルト)

BCJ評定 BCJ評定-ST0058（Gタイプ） BCJ評定-ST0059（エコタイプ） 本工法の設計・施工は、鋼構造設計規準、鉄骨工事技術指針、建築工事標準仕様書ＪＡＳＳ６鉄骨工事、建築工事標準仕様書・同解説ＪＡＳＳ５鉄筋コンクリート工事、およびハイベースNE□工法設計ハンドブックに準拠する。

2019/6

型式表示例

エコタイプ：EM350-8-36

Gタイプ　：GM500-8-48

- 48：アンカーボルト径
- 8：アンカーボルト本数
- 500：柱外径寸法
- GM：円形鋼管柱用

ベースプレート形状

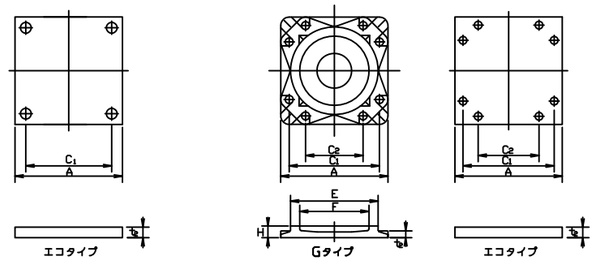

L,L1,h,hc,b寸法、柱形主筋の定着長さ(Lt)

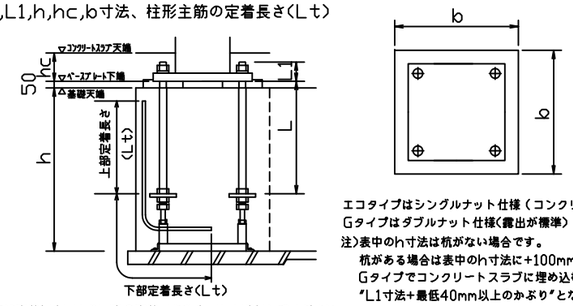

エコタイプはシングルナット仕様（コンクリートスラブに埋込）
Gタイプはダブルナット仕様(露出が標準)
注)表中のh寸法は杭がない場合です。
杭がある場合は表中のh寸法に+100mm以上確保して下さい。
Gタイプでコンクリートスラブに埋め込む場合、スラブ厚(hc寸法)は
"L1寸法+最低40mm以上のかぶり"となる寸法を確保してください。
Lt寸法は定着板上面より下表の定着長さを上下とも確保してください。

・ハイベースNE□工法（円形鋼管柱用φ190.7～φ1016）

採用		適用柱		ハイベースNE□型式		アンカーボルト	回転バネ定数 X10⁶kN・m/rad	寸法（mm）							質量（kg）			L (mm)	L1 (mm)	基礎天端～梁下コン天端	ベースプレート下端～スラブ天端	基礎柱形の設計例(Fc27) 〈側・隅柱用〉								基礎柱形の設計例(Fc27) 〈中柱用（4方向から基礎梁が取り付く場合のみを示す。）〉							
																						Iゾーン			Iゾーン			鉄筋の定着長さ	Iゾーン			Iゾーン			鉄筋の定着長さ
柱符号	数量	柱サイズ	最大板厚	エコタイプ	Gタイプ			A	C1	C2	E	F	H	t_2	ベースプレート	部品	セット質量			h(mm)	hc(mm)	柱形 b (mm)	主筋量	帯筋	柱形 b (mm)	主筋量	帯筋	Lt(mm)	柱形 b (mm)	主筋量	帯筋	柱形 b (mm)	主筋量	帯筋	Lt(mm)
		φ190.7	8.2	EM190-4-24		4-M24	13.8	290	210	–	–	–	–	32	22	14	36	400	87	600以上	130	500	8-D16	D13@150	500	16-D16	D13@150	200	500	8-D16	D13@150	500	16-D16	D13@150	200
		φ216.3	12.7	EM216-4-24		4-M24	19.9	310	230	–	–	–	–	32	25	14	39	400	87	600以上	130	520	8-D16	D13@150	520	16-D16	D13@150	190	520	8-D16	D13@150	520	16-D16	D13@150	190
		φ267.4	16	EM250-4-24		4-M24	28.4	370	290	–	–	–	–	32	35	14	49	400	87	600以上	130	570	8-D16	D13@150	570	16-D16	D13@150	180	570	8-D16	D13@150	570	16-D16	D13@150	180
		φ300 φ318.5	16	EM300-4 -24		4-M24	38.3	420	340					32	45	15	60	400	87	600以上	130	620	8-D19	D13@150	620	12-D19	D13@150	180	620	8-D19	D13@150	620	12-D19	D13@150	180
				-30		4-M30	61.0	430	340	–	–	–	–	40	59	23	82	400	110	600以上	150	620	12-D19	D13@150	620	16-D19	D13@150	270	620	12-D19	D13@150	620	16-D19	D13@150	270
		φ350 φ355.6	19	EM350-4-30		4-M30	65.1	420	330	–	–	–	–	32	45	23	68	400	102	600以上	150	620	12-D19	D13@150	620	16-D19	D13@150	270	620	12-D19	D13@150	620	16-D19	D13@150	270
				EM350-8-30		8-M30	86.3	500	410	240				40	79	50	129	600	110	800以上	150	700	16-D22	D13@150	700	20-D22	D13@150	470	700	16-D22	D13@150	700	20-D22	D13@150	470
		φ400 φ406.4	22	EM400-8 -30		8-M30	119	540	450	280				40	92	51	143	600	110	800以上	150	740	16-D22	D13@150	740	20-D22	D13@150	450	740	20-D22	D13@150	740	20-D22	D13@150	450
				-36		8-M36	148	560	470	270	–	–	–	48	119	81	200	720	125	900以上	170	770	16-D25	D13@150	800	24-D25	D13@100	530	770	12-D25	D13@150	800	24-D25	D13@100	530
				-42		8-M42	194	610	500	280				60	176	127	303	840	150	1100以上	190	810	20-D25	D13@100	850	32-D25	D13@100	670	810	20-D25	D13@100	850	32-D25	D13@100	670
		φ450 φ457.2	22	EM450-8 -30		8-M30	146	580	490	320				40	106	51	157	600	110	800以上	150	780	16-D22	D13@150	780	20-D22	D13@150	430	780	12-D22	D13@150	780	20-D22	D13@150	430
				-36		8-M36	182	600	510	310	–	–	–	48	136	81	217	720	125	900以上	170	810	16-D25	D13@100	810	24-D25	D13@100	520	810	12-D25	D13@100	810	24-D25	D13@100	520
				-42		8-M42	249	650	540	320				60	199	127	326	840	150	1100以上	190	850	20-D25	D13@100	850	32-D25	D13@100	670	850	16-D25	D13@100	850	32-D25	D13@100	670
		φ500 φ508	25	EM500-8 -36		8-M36	231	640	550	350	–	–	–	48	155	82	237	720	125	900以上	170	850	16-D25	D13@100	850	24-D25	D13@100	510	850	12-D25	D13@100	850	24-D25	D13@100	510
				-42		8-M42	301	700	590	370				60	231	128	359	840	150	1100以上	190	900	20-D25	D13@100	900	32-D25	D13@100	640	900	20-D25	D13@100	900	32-D25	D13@100	640
			40		GM500-8 -48	8-M48	405	710	580	330	518	390	90	57	229	207	436	960	164	1200以上	–	950	24-D25	D16@100	950	40-D25	D16@100	700	950	20-D25	D16@100	950	40-D25	D16@100	700
					-56	8-M56	470	740	600	320			100	69	282	308	590	1120	192	1350以上	–	950	32-D25	D16@100	1100	52-D25	D16@100	900	950	28-D25	D16@100	1100	52-D25	D16@100	900
		φ550 φ558.8	25	EM550-8 -36		8-M36	269	680	590	390	–	–	–	48	175	82	257	720	125	900以上	170	900	20-D25	D13@100	900	24-D25	D13@100	490	900	16-D25	D13@100	900	24-D25	D13@100	490
				-42		8-M42	350	740	630	410				60	258	128	386	840	150	1100以上	190	950	20-D25	D13@100	950	32-D25	D13@100	630	950	20-D25	D13@100	950	32-D25	D13@100	630
			40		GM550-8 -48	8-M48	468	740	610	360	568	430	85	54	244	208	452	960	161	1200以上	–	950	28-D25	D16@100	950	40-D25	D16@100	700	950	24-D25	D16@100	950	40-D25	D16@100	700
					-56	8-M56	543	770	630	350			100	65	301	310	611	1120	188	1350以上	–	1000	32-D25	D16@100	1100	52-D25	D16@100	900	1000	28-D25	D16@100	1100	52-D25	D16@100	900
		φ600 φ609.6	40		GM600-8 -36	8-M36	421	700	610	410	620	480	70	36	192	85	277	720	116	900以上	–	950	20-D25	D16@100	950	24-D25	D16@100	430	950	16-D25	D16@100	950	24-D25	D16@100	430
					-48	8-M48	563	780	650	400			85	52	273	210	483	960	159	1200以上	–	1000	28-D25	D16@100	1000	40-D25	D16@100	690	1000	24-D25	D16@100	1000	40-D25	D16@100	690
					-64	8-M64	747	850	690	390			110	75	408	449	857	1280	217	1600以上	–	1100	32-D29	D16@100	1150	48-D29	D16@80	1070	1100	28-D29	D16@100	1150	48-D29	D16@80	1070
		φ650 φ660.4	40		GM650-8 -48	8-M48	661	820	690	440	670	530	90	52	316	211	527	960	159	1200以上	–	1050	28-D25	D16@100	1050	40-D25	D16@100	680	1050	24-D25	D16@100	1050	40-D25	D16@100	680
					-64	8-M64	846	880	720	420			110	71	432	451	883	1280	213	1600以上	–	1100	32-D29	D16@100	1150	48-D29	D16@80	1070	1100	28-D29	D16@100	1150	48-D29	D16@80	1070
		φ700 φ711.2	40		GM700-8 -48	8-M48	750	850	720	470	720	570	80	48	330	212	542	960	155	1200以上	–	1050	32-D25	D16@100	1050	40-D25	D16@100	680	1050	28-D25	D16@100	1050	40-D25	D16@100	680
					-64	8-M64	958	920	760	460			105	70	471	453	924	1280	212	1600以上	–	1150	32-D29	D16@100	1150	48-D29	D16@80	1070	1150	28-D29	D16@100	1150	48-D29	D16@80	1070
		φ750 φ762	40		GM750-8 -48	8-M48	865	890	760	510	770	620	85	48	381	214	595	960	155	1300以上	–	1100	24-D29	D16@100	1100	28-D29	D16@100	700	1100	20-D29	D16@100	1100	28-D29	D16@100	700
					-64	8-M64	1100	960	800	500			110	69	527	455	982	1280	211	1600以上	–	1200	32-D29	D16@100	1200	48-D29	D16@80	1060	1200	28-D29	D16@100	1200	48-D29	D16@80	1060
		φ800 φ812.8	40		GM800-8 -48	8-M48	961	920	790	540	820	660	90	45	426	215	641	960	152	1300以上	–	1150	24-D29	D16@100	1150	28-D29	D16@100	690	1150	20-D29	D16@100	1150	28-D29	D16@100	690
					-64	8-M64	1240	990	830	530			100	66	550	456	1006	1280	208	1600以上	–	1200	32-D29	D16@100	1200	48-D29	D16@80	1060	1200	28-D29	D16@100	1200	48-D29	D16@80	1060
		φ850	40		GM850-8-64	8-M64	1410	1030	870	570	870	710	105	65	616	459	1075	1280	207	1600以上	–													
		φ900 φ914.4	40		GM900-8-64	8-M64	1660	1100	940	640	920	760	105	70	734	462	1196	1280	212	1600以上	–													
		φ950	40		GM950-8-64	8-M64	1750	1100	940	640	970	810	105	61	735	462	1197	1280	203	1600以上	–													
		φ1000 φ1016	40		GM1000-8-64	8-M64	1970	1140	980	680	1030	870	110	59	827	465	1292	1280	201	1600以上	–													

柱サイズφ850～φ1016の基礎柱形の設計例は、構造計算支援ソフト【ハイベース検討システム】にて確認してください。

鉄筋はD13,D16はSD295,D19,D22,D25はSD345,D29はSD390をご採用ください。 表中に無いサイズについても対応可能です。センクシアに問い合わせ下さい。

注 1）Ⅰ,Ⅱゾーン分けについてはハイベースNE□工法設計ハンドブックの各型式の耐力線図を参照下さい。

注 2）上記表内の〈中柱用〉とは、4方向から基礎梁が取り付いた状態を示します。この条件を満たさない状態については、〈側・隅柱用〉を御採用下さい。

注 3）表中の鉄筋量は基礎立上がりのない場合（基礎梁天端と基礎柱形天端が一致する場合）の設計例です。立上がりがある場合、独立基礎の場合は、ハイベースNE□工法設計ハンドブックに従い、日本建築学会等の規準・指針に準拠した設計を行って下さい。

注 4）〈中柱用〉の鉄筋量は、基礎梁内のあばら筋をφ406.4以下はD10@250、φ450以上はD13@250として算定しています。あばら筋断面積がこれよりも小さくなる場合は〈側・隅柱用〉の鉄筋量として下さい。

注 5）部品の質量はアンカーボルト部品と形板を合わせた質量です。

センクシア株式会社　電話番号変更

本社 TEL 03-4214-1932　関東 TEL 027-322-9411　北陸 TEL 076-233-5260　九州 TEL 092-452-0341

札幌 TEL 011-708-1177　横浜 TEL 03-4214-1945　関西 TEL 06-6395-2133

東北 TEL 022-213-5595　中部 TEL 052-582-3356　中四国TEL 082-240-1630

URL https://www.senqcia.co.jp/

2019/06

スーパーハイベース工法設計施工標準

（本工法は、S造およびCFT構造に適用） 2019/6

大臣認定 MSTL-0180（ハイベース）
MBLT-0042~0046（アンカーボルト）
BCJ評定 BCJ評定-ST0058

本工法の設計・施工は、鋼構造設計規準、鉄骨工事技術指針、建築工事標準仕様書 JASS 6 鉄骨工事、建築工事標準仕様書・同解説 JASS 5 鉄筋コンクリート工事、およびハイベースNEO工法・スーパーハイベース工法設計ハンドブックに準拠する。

設計

1。材質

（1）ハイベース・アンカーボルト・ナット・座金・定着板

	ハイベース	アンカーボルト	ナット	座金	定着板
規格	HCW490st（大臣認定取得材）※1	HAB（大臣認定取得材）※2	JIS B1181（六角ナット）※2	JIS G3106 ※2	JIS G3101（一般構造用圧延鋼材）
ねじの種類	—	メートル並目※3	メートル並目※3	—	—
備考	SN490B同等	降伏比 70%以下	強度区分5（二重ナット時） 強度区分8（一重ナット時）	SM490A	SS400

※1 国土交通大臣認定（MSTL-0180） ※2 国土交通大臣認定（MBLT-0042~0046） ※3 M72は細目ねじ

（2）ハイベース下面のモルタル

後詰めモルタル	ハイベース工法無収縮モルタルNX2000、又はクイック3
中心塗部分モルタル	○無収縮モルタルパッド用又は普通モルタル（NX2000及びクイック3は使用不可。） ○強度はこれに接するコンクリートの強度以上

（3）基礎・基礎ばり

コンクリート	○日本建築学会「JASS 5 鉄筋コンクリート工事」に適合する普通コンクリート。 ○設計基準強度は、Fc=18~36 N/mm² 以上
鉄筋	JIS G 3112「鉄筋コンクリート用棒鋼」に定められる、熱間圧延異形棒鋼
柱形	へりあき量は、ハイベース外形寸法の0。065倍（0。1倍）以上確保しなければならない。

2。アンカーボルトのセット寸法

注意 ボルト本数はハイベースの型式によって異なります。

型式	C1・S1	S2・M2・L2・X2・WX2	S3・M3・L3
ボルト本数	4	8	12

形状例

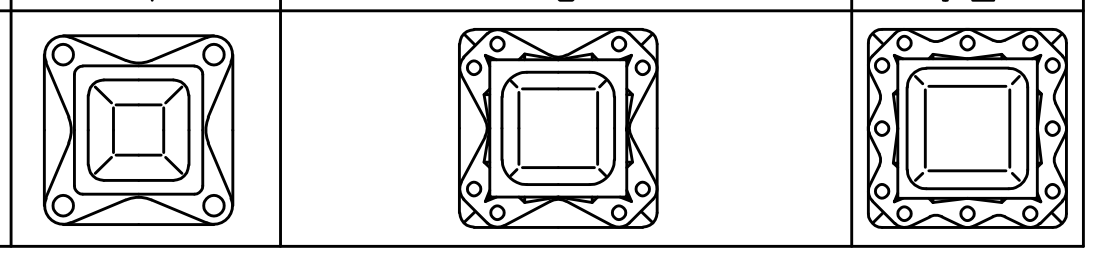

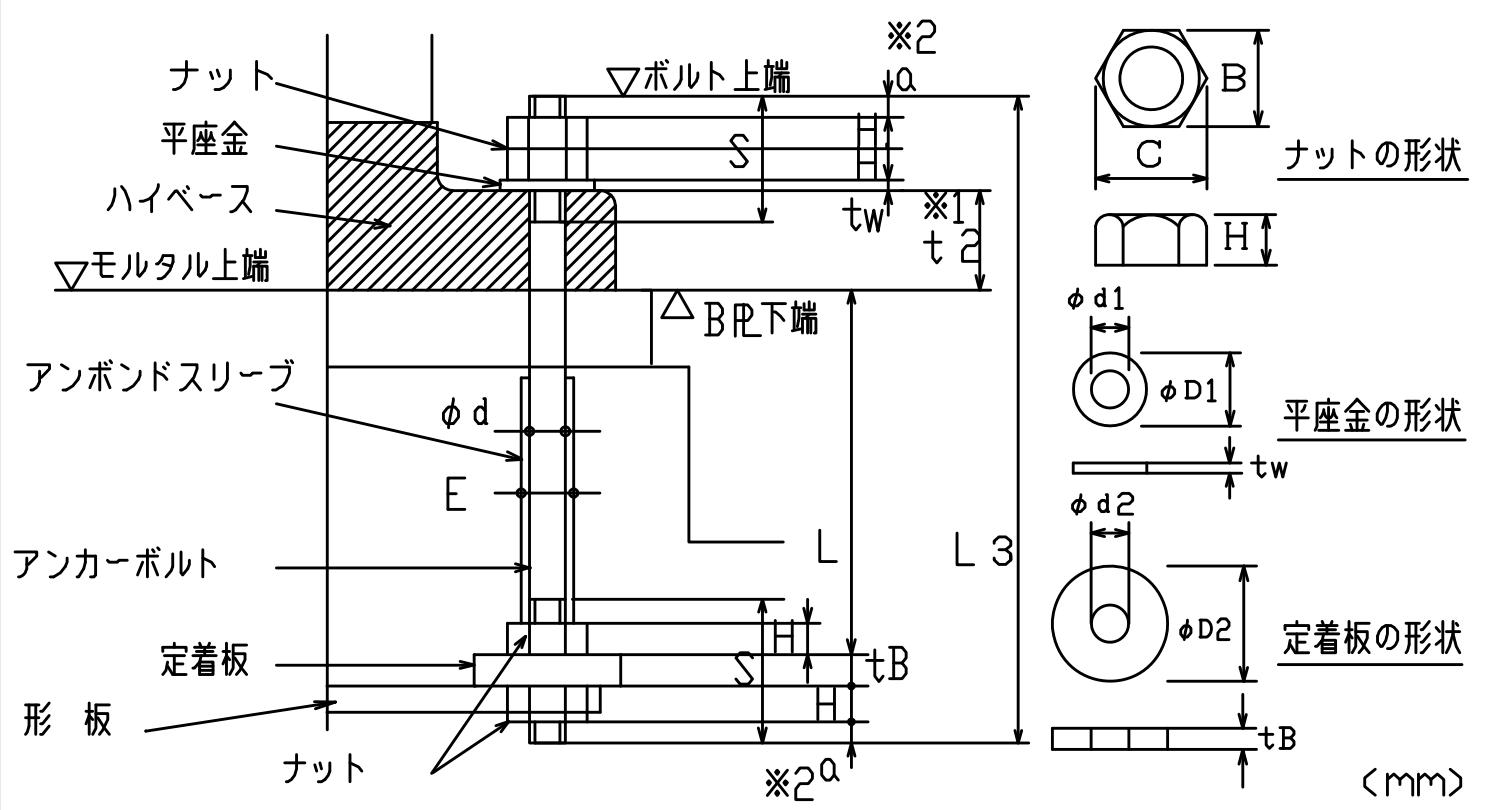

ねじの呼び	軸径 φd	ねじ ピッチ P	ねじ 長さ S1	余長※2 a	定着長さ L	全長※4 L3	アンボンドスリーブ 外径 E	ナット（一種） 高さ H	ナット 二面幅 B	ナット 対角距離 C	平座金 厚さ tw	平座金 内径 φd1	平座金 外径 φD1	定着板 厚さ tB	定着板 内径 φd2	定着板 外径 φD2
M24	24	3	105	10	480	645	29	19	36	42	6	25	44	16	27	70
M30	30	3.5	130	13	600	800	35	24	46	53	6	31	56	16	33	90
M36	36	4	150(130)	16	720	955(925)	41	29	55	64	6	37	66	19	39	100
M42	42	4.5	165(155)	18	840	1110(1080)	48	34	65	75	9	43	78	22	45	120
M48	48	5	190(175)	22	960	1270(1235)	54	38	75	87	9	50	92	25	52	140
M56	56	5.5	210(185)	24	1120	1470(1420)	62	45	85	98	9	58	105	28	60	160
M64	64	6	230(200)	28	1280	1660(1610)	70	51	95	110	12	66	115	32	68	180
M72	72	6	250	30	1440	1850	79	58	105	121	12	74	125	36	76	200

※1 t2 はハイベース台座厚さを示し、ハイベース型 式によって変わります。
※2 a 寸法は、ハイベース台座の厚さによって多少変動しますが、本数値以上確保下さい。
※3 （　）内は、BC型の数値を示します。

※BC型はシングルナット仕様とする。

注意
・アンカーボルトは二重ナットを標準としていますが、一重ナットでも適用可能です。
・一重ナットとする場合は、コンクリートに埋め込む等のゆるみ止め処置をお願いします。
（一重ナットとする場合は、センクシアにご相談下さい。）

3。基礎柱形部の標準納まり

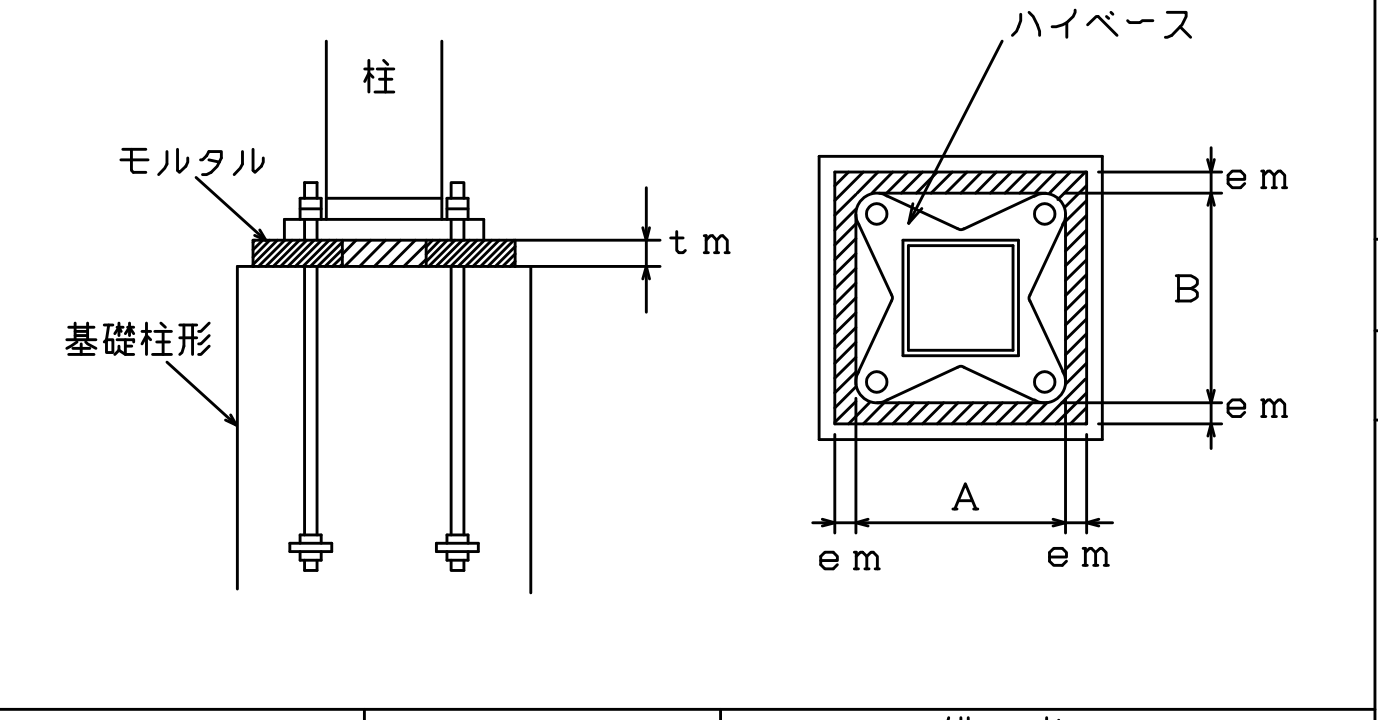

各部名称	寸法制限	備考
中心塗り部分モルタルの厚さ（tm）	標準寸法 tm=50mm	許容範囲 30≦tm≦70mm
ベースプレート周辺のモルタル幅（em）	em≧30mm	許容範囲 em≧25mm

工場加工

1。溶接材料

被覆アーク溶接	低水素系490N/mm²級高張力鋼用（JIS Z3211、旧JIS Z3212）相当以上
ガスシールドアーク溶接	軟鋼及び490N/mm²級高張力鋼マグ溶接用ソリッドワイヤ（JIS Z3312）相当以上

※高強度柱材を用いる場合、JASS6等の指針に従い柱とハイベースの強度ランクの高い方に適した溶接材料を使用する。

2。ハイベースの鉄骨柱への取付け（柱端部に開先を設ける。）

※ 柱とハイベースの溶接は、完全溶込み溶接
開先はMC-TL-1B、GC-TL-1Bによる

注意 開先形状は参考

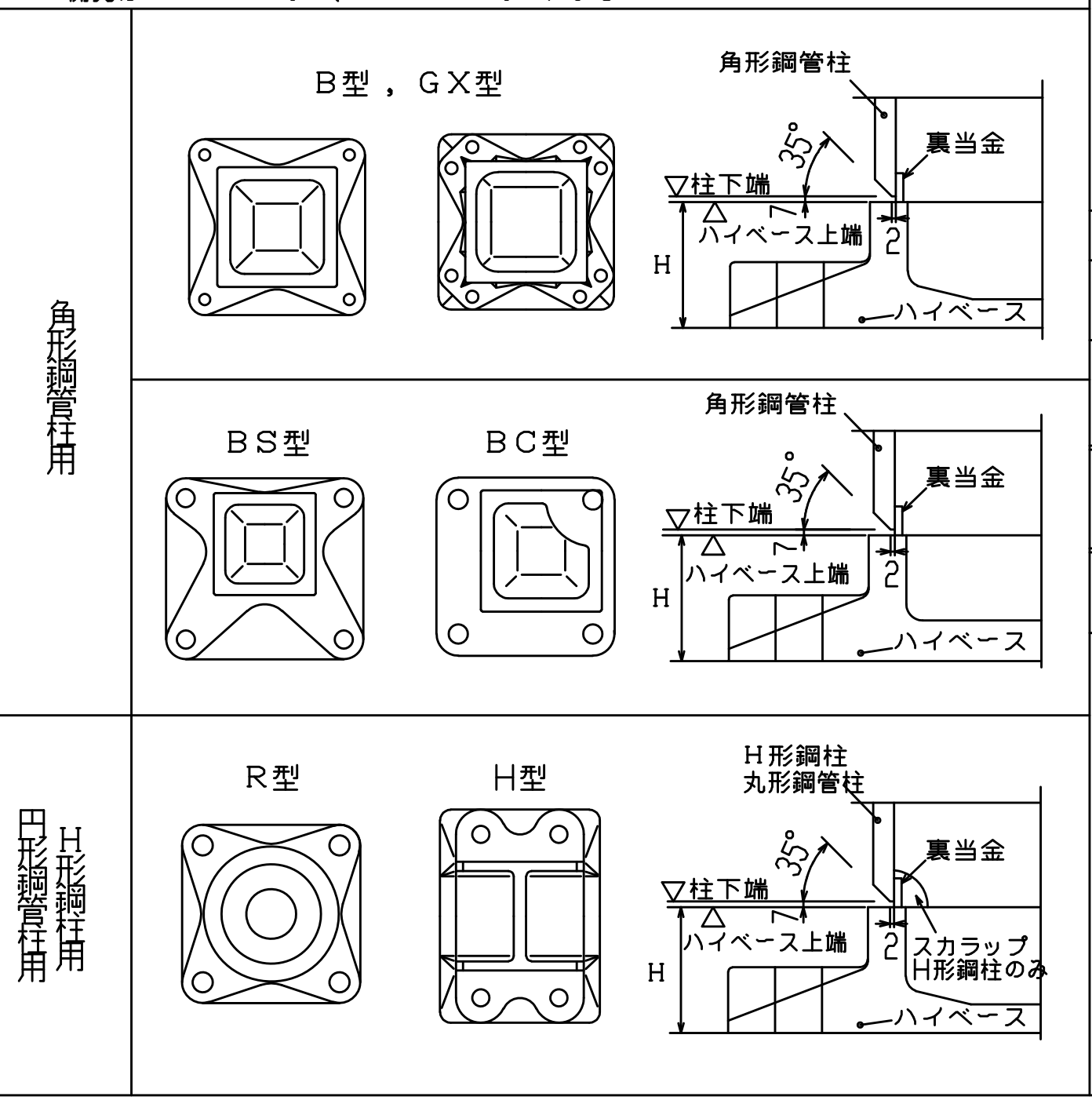

3。組立溶接

角形鋼管	H形鋼	円形鋼管

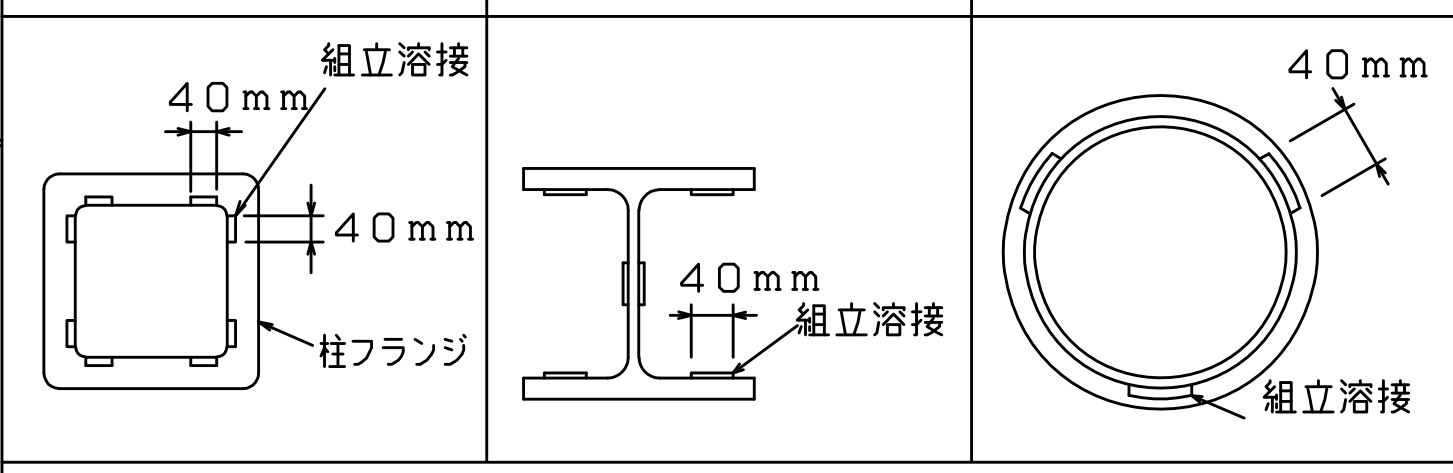

4。本溶接の手順

角形鋼管	H形鋼	円形鋼管
対辺ごとに溶接を行う。（自動ロボット溶接の場合はこれによらない）	（1）ウェブの両面すみ肉溶接（曲げ負担の場合は、完全溶込み溶接とする） （2）開先部の溶接	1パスごとに全周溶接を行う。

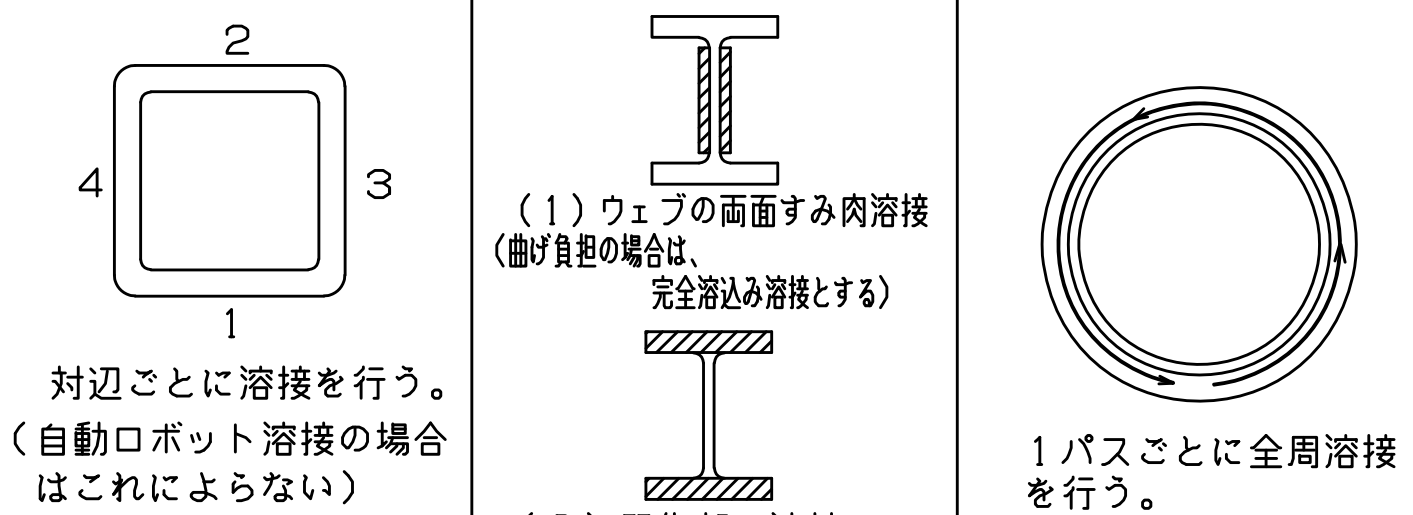

5。溶接施工一般

予熱	鋼材の種類、板厚により必要に応じて適切な予熱を行う。
余盛	溶接余盛はハイベース側A点から柱側B点へ向かってなめらかになるように施工する。
H形鋼柱の溶接	エンドタブの取付とH形鋼柱ウェブのすみ肉溶接

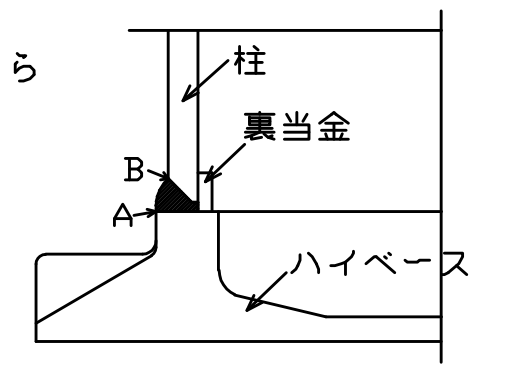

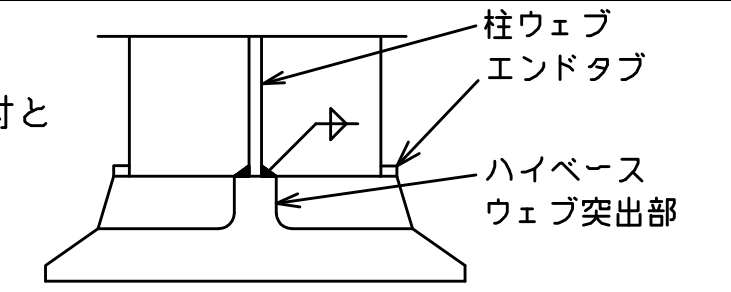

6。検査

方法	溶接部の検査を行う場合は、超音波探傷検査によってよい。探傷は柱フランジ側から行う。
不良溶接部の補正	（1）有害な欠陥のある溶接部は削除して再溶接する。 （2）溶接部に割れの入った場合には、割れの入った両端から50mm以上、はつり取り再溶接する。

基礎柱形の設計

1。基礎柱形主筋の定着長さ

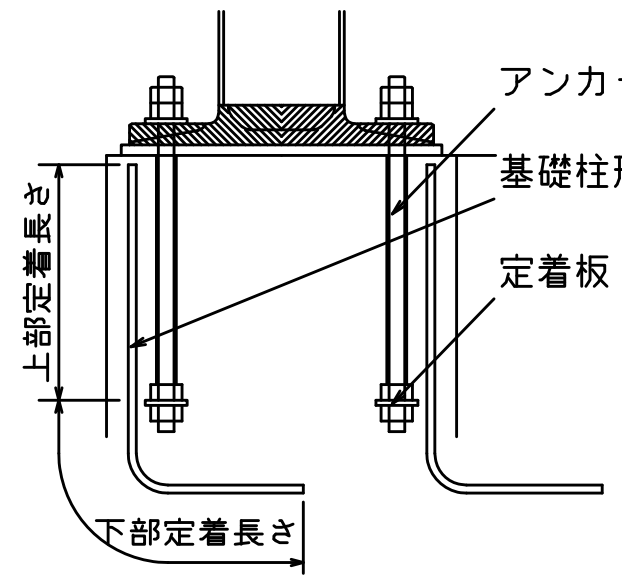

基礎柱形主筋の定着長さ（Lt）は、定着板上面を境にして上下とも確保する必要があります。

現場施工

（#）：センクシアの担当範囲

1。捨てコンクリート打設

柱脚部の捨てコンクリートの厚さは90mm以上とし、表面は平滑に仕上げる。

2。墨出し

3。アンカーボルト搬入（#）

4。アンカーボルト据付（#）

アンカーボルト設置	アンカーボルトの設置は自立できる形式とし、捨てコンクリートに固定する。	
	平面	レベル
アンカーボルト設置精度の目標値	e≦3mm（形板芯にて検査）	基準高さよりの誤差eh -3mm≦eh≦10mm

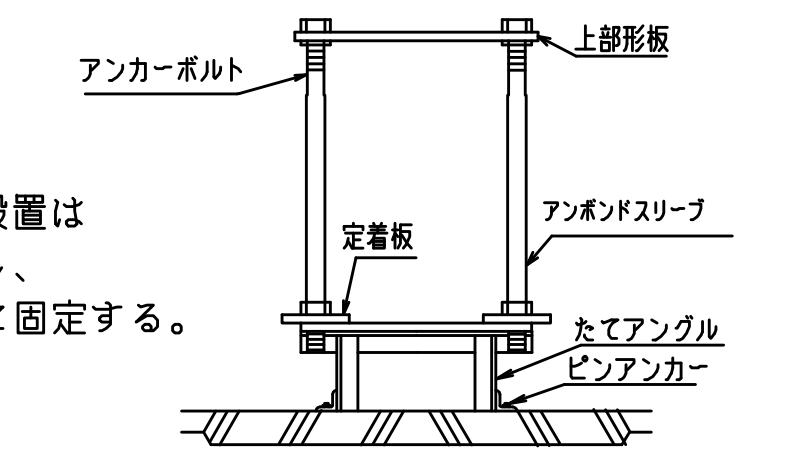

アンカーボルト設置例
（架台の形状は異なる場合あり）

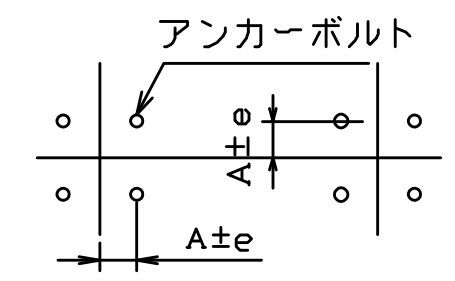

5。鉄筋配筋・型枠の立込み

6。基礎コンクリート打設

7。中心塗り部分モルタル施工

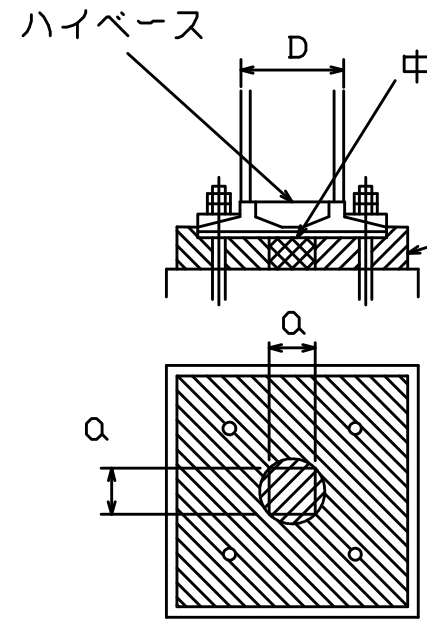

中心塗部分モルタル
NX2000、クイック3は使用不可。

後詰めモルタル
ハイベース工法無収縮モルタルNX2000、又はクイック3
注入方法はヘッド圧工法による。

（イ）□250以下、φ267。4以下、H250以下の場合
100mm ≦ a ≦200mm かつ柱寸法 D以下
（ロ）□300以上□700以下、φ300以上φ711。2以下、およびH250以上の場合
150mm ≦ a ≦300mm かつ柱寸法 D以下
（ハ）□750~□1200、φ750~φ1016の場合
300mm ≦ a ≦500mm

中心塗部分モルタル及び後詰めモルタルの養生
基礎、基礎ばりコンクリートの強度以上となるよう養生期間を確保すること。

8。鉄骨建方

9。モルタル注入枠設置（#）　後詰めモルタル充填（#）

10。アンカーボルト締付（#）

予備締め ⟶ マーキング ⟶ ナット回転法による本締め
（30°回転、許容差：$^{+10°}_{-0°}$）

11。モルタル注入枠取り外し

施工完了後、ハイベースNEO工法のチェックシートに工事記録を記載する。

センクシア株式会社

URL
https://www.senqcia.co.jp/

東京 TEL 03-4214-1932
札幌 TEL 011-708-1177
東北 TEL 022-213-5595
関東 TEL 027-322-9411
横浜 TEL 03-4214-1945
中部 TEL 052-582-3356
北陸 TEL 076-233-5260
関西 TEL 06-6395-2133
中四国 TEL 082-240-1630
九州 TEL 092-452-0341

電話番号変更

⚠注意
1。アンカーボルトの設置、無収縮モルタルの充填、アンカーボルトの締付け、これらの施工は、センクシアが定めた認定業者が行うこと。（日本建築センターの評定で義務づけられています。）
2。本資料以外の施工方法で行った場合、スーパーハイベースの性能が発揮できなくなります。

2018/07

ースNEO工法設計施工標準 （ハイベースNEO工法は、S造及びCFT造に適用）

2018/7

文言変更

大臣認定 MSTL-0404,0180（Gタイプ用ベースプレート）
MBLT-0042~0046（アンカー用ボルトセット）
BCJ評定 BCJ評定-ST0058（Gタイプ）
BCJ評定-ST0059（エコタイプ）

本工法の設計・施工は、鋼構造設計規準、鉄骨工事技術指針、建築工事標準仕様書 JASS 6 鉄骨工事、建築工事標準仕様書・同解説 JASS 5 鉄筋コンクリート工事、およびハイベースNEO工法設計ハンドブックに準拠する。

設　計

1。 材質

（1） ベースプレート・アンカーボルト・ナット・座金・定着板

エコタイプ（EB型式、EM型式、EH型式）

	ベースプレート		アンカーボルト※2	エコナット※2	ナット※2	座　金※2	定着板
規　格	JIS G3136	TMCP鋼※4	HAB（大臣認定取得材）	大臣認定取得材	JIS B1181（六角ナット）	JIS G3106	JIS G3101（一般構造用圧延鋼材）
ねじの種類	—	—	メートル並目	メートル並目	メートル並目	—	—
備　考	SN490B 板厚40mm以下	SN490相当 板厚40mm超	降伏比 70%以下	-	強度区分5	SM490A	SS400

エコタイプのベースプレート上ナットはエコナットを使用する。

Gタイプ（GB型式、GM型式、GH型式）

	ベースプレート※1	アンカーボルト※2	ナット※2	座　金※2	定着板
規　格	HCW490b HCW490st（大臣認定取得材）	HAB（大臣認定取得材）	JIS B1181（六角ナット）	JIS G3106	JIS G3101（一般構造用圧延鋼材）
ねじの種類	—	メートル並目※3	メートル並目※3	—	—
備　考	SN490B同等	降伏比 70%以下	強度区分5（二重ナット用） 強度区分6（一重ナット用）	SM490A	SS400

※1 国土交通大臣認定（MSTL-0404、0180） ※2 国土交通大臣認定（MBLT-0042~0046）
※3 M72は細目ねじ ※4 建築基準法第37条第二号に基づく国土交通大臣認定を取得した材料を使用

（2）ベースプレート下面のモルタル

後詰めモルタル	ハイベース工法無収縮モルタルNX2000、又はクイック3
中心塗部分モルタル	○無収縮モルタルパッド用又は普通モルタル（NX2000及びクイック3は使用不可。） ○強度はこれに接するコンクリートの強度以上

（3）基礎・基礎ばり

コンクリート	○日本建築学会「JASS 5 鉄筋コンクリート工事」に適合する普通コンクリート ○設計基準強度は、Fc＝18~36N/ mm²
鉄　筋	JIS G 3112「鉄筋コンクリート用棒鋼」に定められる、熱間圧延異形棒鋼
柱　形	へりあき量は、ベースプレート外形寸法の0。1倍以上確保しなければならない。

2。 アンカーボルトのセット寸法

エコタイプ用アンカーボルト部品

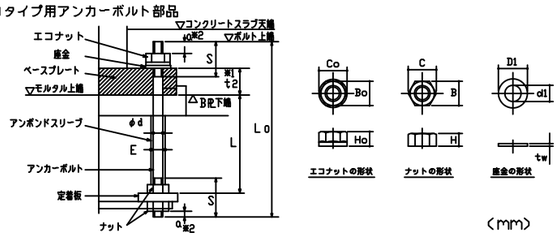

（mm）

ねじの呼び	アンカーボルト 軸径 φd	ねじ ピッチ P	ねじ 長さ S	余長※2 a	定着長さ L	全長 L0	アンボンドスリーブ 外径 E	エコナット 高さ H0	エコナット 二面幅 B0	エコナット 対角距離 C0	ナット 高さ H	ナット 二面幅 B	ナット 対角距離 C	座金 厚さ tw	座金 内径 φd1	座金 外径 φD1
M24	24	3	105	10	400	520	29	19	36	42	6	25	44			
M30	30	35	130	13	480	645	35	24	46	53	6	31	56			
M36	36	4	155	16	600	800	41	29	55	64	6	37	66			
M42	42	45	180	18	720	960	48	34	65	75	9	43	78			
M48	48	5	205	22	840	1080	54	38	75	87	9	50	92			
M56	56	55	230	24	960	1220	62	45	85	98	9	58	105			
M64	64	6	255	28	1120	1440	70	51	95	110	12	66	115			
M72	72	6	280	30	1280	1650	79	58	105	121	12	74	125			

※1 t_2 はベースプレート台座厚さを示し、ハイベースNEO型式によって変わります。
※2 a寸法は設置誤差を考慮した設計時の最小寸法です。施工時は、ねじ山が最低3山ナットの外に出るように余長を確保してください。
※3 上段はEB型式及びEM型式のアンカーボルト4本タイプ、下段はそれ以外のエコタイプの場合の寸法です。

⚠注意
- エコタイプのアンカーボルトはシングルナットとしておりますので、ゆるみ止め処置としてコンクリートスラブで被覆してください。
- コンクリートによる被覆を行わない場合は、二重ナット等のゆるみ止め処置が必要です。その場合、せん断耐力が変わる可能性がありますのでセンクシアにご相談ください。
- アンカーボルト上部には必ずエコナットを使用してください。通常のナットでは所定の性能が発揮できません。

Gタイプ用アンカーボルト部品

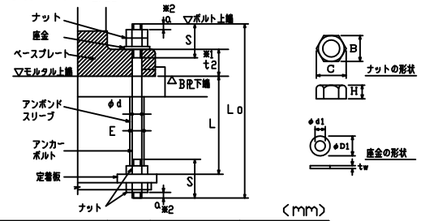

（mm）

ねじの呼び	アンカーボルト 軸径 φd	ねじ ピッチ P	ねじ 長さ S	余長※2 a	定着長さ L	全長 L0	アンボンドスリーブ 外径 E	ナット 高さ H	ナット 二面幅 B	ナット 対角距離 C	座金 厚さ tw	座金 内径 φd1	座金 外径 φD1
M24	24	3	105	10	480	645	29	19	36	42	6	25	44
M30	30	35	130	13	600	800	35	24	46	53	6	31	56
M36	36	4	155	16	720	960	41	29	55	64	6	37	66
M42	42	45	180	18	840	1080	48	34	65	75	9	43	78
M48	48	5	205	22	960	1220	54	38	75	87	9	50	92
M56	56	55	230	24	1120	1440	62	45	85	98	9	58	105
M64	64	6	255	28	1280	1650	70	51	95	110	12	66	115
M72	72	6	280	30	1440	1850	79	58	105	121	12	74	125

※1 t_2 はベースプレート台座厚さを示し、ハイベースNEO型式によって変わります。
※2 a寸法は設置誤差を考慮した設計時の最小寸法です。施工時は、ねじ山が最低3山ナットの外に出るように余長を確保してください。
※3 上段はGB型式及びGM型式の場合、下段はGH型式の場合の寸法です。

⚠注意
- Gタイプのアンカーボルトは二重ナットを標準としていますが、一重ナットでも適用可能です。
- 一重ナットとする場合は、コンクリートに埋め込む等のゆるみ止め処置が必要です。（一重ナットとする場合は、センクシアにご相談ください。）

ベースプレートのアンカーボルト孔径 （mm）

ねじの呼び	M24	M30	M36	M42	M48	M56	M64	M72
エコタイプ孔径	38	44	50	57	-	-	-	-
Gタイプ孔径	-	38	45	53	61	70	79	87

定着板（エコタイプ、Gタイプ共通） （mm）

ねじの呼び	4本タイプ用 厚さ ts	外径 Ds	内径 ds	8本タイプ用 厚さ td	長さ ad	幅 bd	内径 dd	12本タイプ用 厚さ tt	長さ at	幅 bt	内径 dt
M24	16	70	27	-	-	-	-	-	-	-	-
M30	16	90	33	9	180	65	33	-	-	-	-
M36	19	100	39	9	215	75	39	-	-	-	-
M42	22	120	45	9	240	85	45	9	225	85	45
M48	25	140	52	9	270	95	52	9	260	95	52
M56	28	160	60	9	305	110	60	9	295	110	60
M64	32	180	68	12	330	130	68	12	340	130	68
M72	-	-	-	16	380	145	76	16	375	145	76

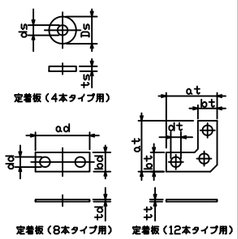

ベースプレートの形状・寸法は、ハイベースNEO工法設計ハンドブックを参照ください。

3。ベースプレート下面モルタルの標準寸法

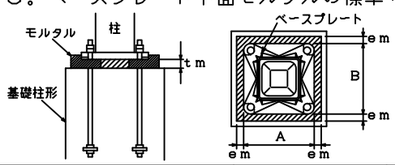

各部名称	寸法	備考
中心塗り部分モルタルの厚さ（tm）	標準寸法 tm=50mm	許容範囲 30≦tm≦70mm
ベースプレート周辺のモルタル幅（em）	em≧30mm	許容範囲 em≧25mm

4。基礎柱形主筋の定着長さ（最小値）

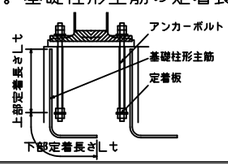

基礎柱形主筋の定着長さ（Lt）は、定着板上面を境にして上下とも確保する必要があります。

工場加工

1。 溶　接　材　料　溶接材料の規定の修正

被覆アーク溶接	低水素系490N/mm² 級高張力鋼用（JIS Z3211、旧JIS Z3212）相当以上
ガスシールドアーク溶接	軟鋼及び490N/mm² 級高張力鋼マグ溶接用ソリッドワイヤ（JIS Z3312）相当以上

※高強度柱材を用いる場合、JASS6等の指針に従い柱とハイベースの強度ランクの高い方に適した溶接材料を使用する。

2。ベースプレートの鉄骨柱への取付け（柱端部に開先を設ける）

※ 柱とベースプレートの溶接は完全溶込み溶接
開先はMC-TL-1B、GC-TL-1Bによる　※開先形状は参考

エコタイプ

ベースプレート形状

角形鋼管柱用（EB型式）
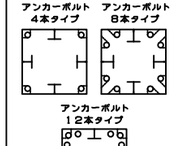

円形鋼管柱用（EM型式）
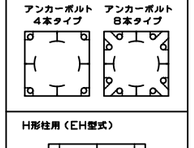

H形柱用（EH型式）
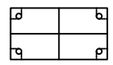

開先形状
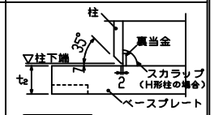

⚠注意
柱はベースプレートのフラット面に取り付けてください。
アンカーボルト孔周辺に凹加工している面はベースプレート裏面であり、無収縮モルタルと接する面となります。

Gタイプ

ベースプレート形状

角形鋼管柱用（GB型式）
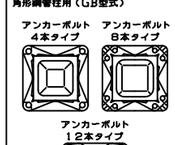

円形鋼管柱用（GM型式）


H形柱用（GH型式）
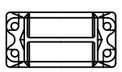

開先形状
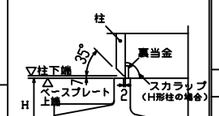

3。組立溶接

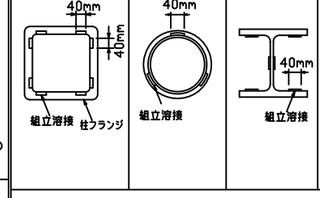

4。本溶接の手順

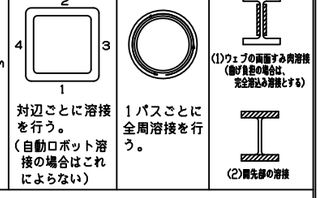

5。溶接施工一般

予　熱	鋼材の種類、板厚により必要に応じて適切な予熱を行う。
余　盛	溶接余盛はベースプレート側A点から柱側B点へ向かってなめらかになるように施工する。 余盛高さは、柱接合突出部形状に対応し突き合わせ継手または丁継手余盛り高さに準拠する（Gタイプ）。
H形柱の溶接	エンドタブの取付とH形柱ウェブのすみ肉溶接

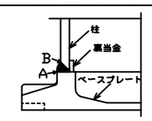

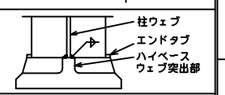

⚠注意 柱の溶接時にベースプレートとの組合せによってはベースプレートが溶接熱歪によって曲がることがあります。

6。検　査

方　法	溶接部の検査を行う場合は、超音波探傷検査による。探傷は柱フランジ側から行う。
不良溶接部の補正	（1） 有害な欠陥のある溶接部は削除して再溶接する。 （2） 溶接部に割れの入った場合には、割れの入った両端から50mm以上、はつり取り再溶接する。

現　場　施　工　（#）：センクシアの担当範囲

1。捨てコンクリート打設

柱脚部の捨てコンクリートの厚さは90mm以上とし、表面は平滑に仕上げる。

2。墨出し

3。アンカーボルト搬入（#）

4。アンカーボルト据付（#）

アンカーボルト設置

アンカーボルトの設置は自立できる形式とし、捨てコンクリートに固定する。

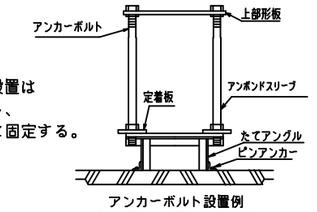

アンカーボルト設置例（架台の形状は異なる場合あり）

アンカーボルト設置精度の目標値

平面	レベル
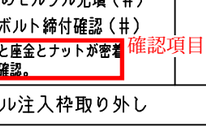	基準高さよりの誤差eh −3mm≦eh≦10mm

e≦3mm（形板芯にて検査）

5。鉄筋配筋・型枠の立込み

6。基礎コンクリート打設

7。中心塗り部分モルタル施工

中心塗モルタルの寸法規定の変更

（イ）□250以下、φ267．4以下、H250以下の場合
100mm ≦ a ≦200mm かつ柱寸法 D以下

（ロ）□300以上□700以下、φ300以上φ711．2以下および H250以上の場合
150mm ≦ a ≦300mm かつ柱寸法 D以下

（ハ）□750~□1200、φ750~φ1016の場合
300mm ≦ a ≦500mm

中心塗部分モルタル及び後詰めモルタルの養生
基礎、基礎ばりコンクリートの強度以上となるよう養生期間を確保すること。

EB,GB,EM,GM,EH型式	GH型式
8。鉄骨建方 アンカーボルト締付 アンカーボルトは隙間がないよう確実に締め付けを行う。	8。鉄骨建方
	9。モルタル注入枠設置（#） 後詰めモルタル充填（#）
9~10。モルタル注入枠設置（#） 後詰めモルタル充填（#） アンカーボルト締付確認（#） ベースプレートと座金とナットが密着していることを確認。	10。アンカーボルト締付（#） 予備締め マーキング ナット回転法による本締め （30°回転、許容差：+10° −0°）

確認項目の修正

11。モルタル注入枠取り外し

施工完了後、ハイベースNEO工法のチェックシートに工事記録を記載する。

センクシア株式会社
URL https://www.senqcia.co.jp/
本社 TEL 03-3615-5432
札幌 TEL 011-708-1177
東北 TEL 022-213-5595
関東 TEL 027-322-9411
横浜 TEL 045-548-9881
中部 TEL 052-582-3356
北陸 TEL 076-233-5260
関西 TEL 06-6395-2133
中四国 TEL 082-240-1630
九州 TEL 092-452-0341

⚠注意
1. アンカーボルトの設置、無収縮モルタルの充填、これらの施工は、センクシアが定めた認定業者が行うこと。（日本建築センターの評定で義務付けられています。）
2. アンカーボルト及びナットは加熱、溶接、加工は絶対に行わないでください。
3. 設置後のアンカーボルトのねじ部は打ちきずやコンクリートが付着しないようにねじ部の保護養生をしてください。
4. 建て入れ直し用のワイヤをアンカーボルトにとらないでください。
5. 本資料以外の施工方法で行った場合、ハイベースNEOの性能が発揮できなくなります。

2018/07

GB600-12-48

ベースプレート詳細図

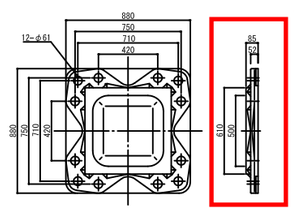

ずれを修正

柱脚詳細例（Fc21の場合）

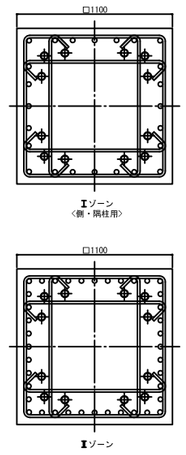

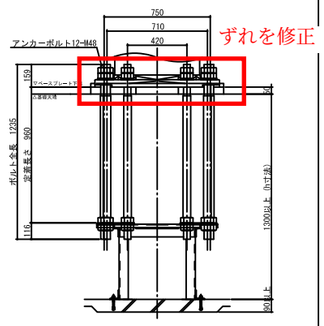

ずれを修正

適用柱	角形鋼管柱　□600　（板厚範囲：9～40mm）						
アンカーボルト	12-M48						
	Ⅰゾーン			Ⅱゾーン			鉄筋の定着長さ(Lt)
	柱形	基礎柱形主筋	帯筋	柱形	基礎柱形主筋	帯筋	
〈側・隅柱用〉	1100	24-D29（SD390）	■-D16@100（SD295）	1100	40-D29（SD390）	■-D16@100（SD295）	790
〈中柱用〉	1100	20-D29（SD390）	■-D16@100（SD295）	1100	40-D29（SD390）	■-D16@100（SD295）	790

注1）Ⅰ、Ⅱゾーン分けについてはハイベースNEO設計ハンドブックの各型式の耐力線図を参照下さい。
注2）表中の鉄筋量は基礎立上りのない場合（基礎ばり天端と基礎柱形天端が一致する場合）の設計例です。立上りがある場合、
　　独立基礎の場合は、ハイベースNEO設計ハンドブック第4章に従い、日本建築学会等の規準・指針に準拠した設計を行って下さい。
注3）＜中柱用＞の鉄筋量は、基礎梁内のあばら筋をD13@250として算定しています。あばら筋断面積がこれよりも小さくなる場合、
　　あばら筋間隔がこれより大きくなる場合は＜側・隅柱用＞の鉄筋量として下さい。
注4）h寸法は柱がない場合です。柱がある場合は表中のh寸法＋100mm以上確保して下さい。
注5）アンカーボルト設置用架台は一例です。アンカーボルトサイズや杭の有無など諸条件により形状が異なります。
注6）鉄筋の定着長さLtは、表中の寸法以上確保して下さい。（上部下部共通）

基礎はり端部納まり例（Fc21の場合）

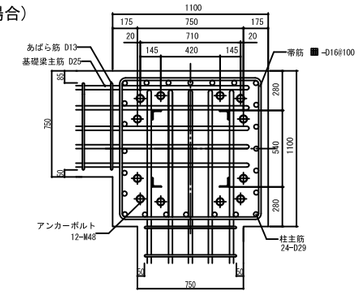

柱形外面基礎はりタイプ

	はり主筋本数			
はり主筋	3	4	5	6
D22	490～780	550～780	610～780	670～780
D25	490～780	560～780	630～780	700～780
D29	490～780	570～780	650～780	730～780

柱形中心基礎はりタイプ

	はり主筋本数			
はり主筋	2	3	4	5
D22	240～450	300～450	360～450	420～450
D25	250～450	320～450	390～450	*750
D29	260～450	340～450	420～450	*750

注1）上記納まり例はⅠゾーンの場合です。

注2）*がつく基礎はり幅の場合、2本のアンカーボルト間に基礎はり主筋が配筋されますので、
　　この基礎はり幅寸法は変更できません。
注3）上記納まり例では中子筋を省略して作図しています。

GB600-12-56

ベースプレート詳細図

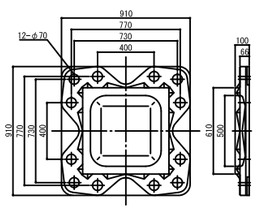

柱脚詳細例（Fc21の場合）

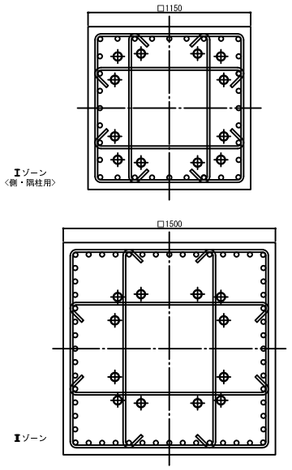

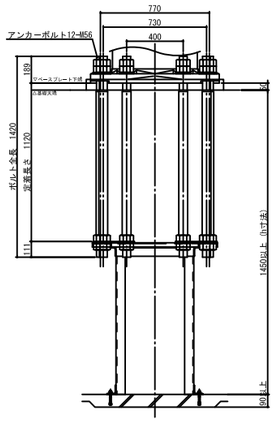

適用柱	角形鋼管柱　□600　（板厚範囲：9～40mm）						
アンカーボルト	12-M56						
	Ⅰゾーン			Ⅱゾーン			鉄筋の定着長さ(Lt)
	柱形	基礎柱形主筋	帯筋	柱形	基礎柱形主筋	帯筋	
〈側・隅柱用〉	1150	32-D29（SD390）	■-D16@100（SD295）	1500	56-D29（SD390）	■-D16@100（SD295）	1030
〈中柱用〉	1150	28-D29（SD390）	■-D16@100（SD295）	1500	56-D29（SD390）	■-D16@100（SD295）	1030

注1）Ⅰ、Ⅱゾーン分けについてはハイベースNEO設計ハンドブックの各型式の耐力線図を参照下さい。
注2）表中の鉄筋量は基礎立上りのない場合（基礎ばり天端と基礎柱形天端が一致する場合）の設計例です。立上りがある場合、
　　独立基礎の場合は、ハイベースNEO設計ハンドブック第4章に従い、日本建築学会等の規準・指針に準拠した設計を行って下さい。
注3）＜中柱用＞の鉄筋量は、基礎梁内のあばら筋をD13@250として算定しています。あばら筋断面積がこれよりも小さくなる場合、
　　あばら筋間隔がこれより大きくなる場合は＜側・隅柱用＞の鉄筋量として下さい。
注4）h寸法は柱がない場合です。柱がある場合は表中のh寸法＋100mm以上確保して下さい。
注5）アンカーボルト設置用架台は一例です。アンカーボルトサイズや杭の有無など諸条件により形状が異なります。
注6）鉄筋の定着長さLtは、表中の寸法以上確保して下さい。（上部下部共通）

基礎はり端部納まり例（Fc21の場合）

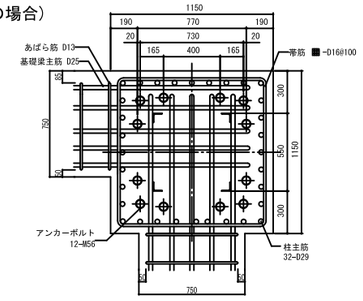

柱形外面基礎はりタイプ

	はり主筋本数			
はり主筋	3	4	5	6
D22	520～800	580～800	640～800	700～800
D25	520～800	590～800	660～800	730～800
D29	520～800	600～800	680～800	760～800

柱形中心基礎はりタイプ

	はり主筋本数			
はり主筋	2	3	4	5
D22	240～440	300～440	360～440	420～440
D25	250～440	320～440	390～440	*750
D29	260～440	340～440	420～440	*750

注1）上記納まり例はⅠゾーンの場合です。

注2）*がつく基礎はり幅の場合、2本のアンカーボルト間に基礎はり主筋が配筋されますので、
　　この基礎はり幅寸法は変更できません。
注3）上記納まり例では中子筋を省略して作図しています。

GB600-12-64

ベースプレート詳細図

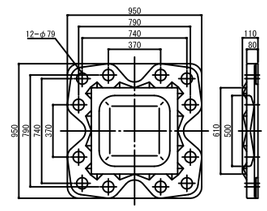

柱脚詳細例（Fc21の場合）

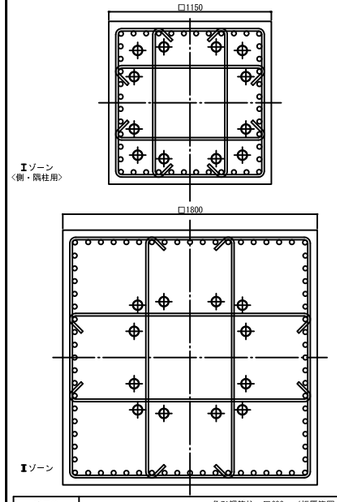

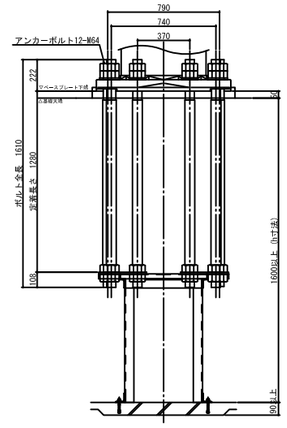

適用柱	角形鋼管柱　□600　（板厚範囲：9～40mm）						
アンカーボルト	12-M64						
	Ⅰゾーン			Ⅱゾーン			鉄筋の定着長さ(Lt)
	柱形	基礎柱形主筋	帯筋	柱形	基礎柱形主筋	帯筋	
〈側・隅柱用〉	1150	44-D29（SD390）	■-D16@100（SD295）	1800	72-D29（SD390）	■-D16@80（SD295）	1190
〈中柱用〉	1150	32-D29（SD390）	■-D16@100（SD295）	1800	72-D29（SD390）	■-D16@80（SD295）	1190

注1）Ⅰ、Ⅱゾーン分けについてはハイベースNEO設計ハンドブックの各型式の耐力線図を参照下さい。
注2）表中の鉄筋量は基礎立上りのない場合（基礎ばり天端と基礎柱形天端が一致する場合）の設計例です。立上りがある場合、
　　独立基礎の場合は、ハイベースNEO設計ハンドブック第4章に従い、日本建築学会等の規準・指針に準拠した設計を行って下さい。
注3）＜中柱用＞の鉄筋量は、基礎梁内のあばら筋をD13@250として算定しています。あばら筋断面積がこれよりも小さくなる場合、
　　あばら筋間隔がこれより大きくなる場合は＜側・隅柱用＞の鉄筋量として下さい。
注4）h寸法は柱がない場合です。柱がある場合は表中のh寸法＋100mm以上確保して下さい。
注5）アンカーボルト設置用架台は一例です。アンカーボルトサイズや杭の有無など諸条件により形状が異なります。
注6）鉄筋の定着長さLtは、表中の寸法以上確保して下さい。（上部下部共通）

基礎はり端部納まり例（Fc21の場合）

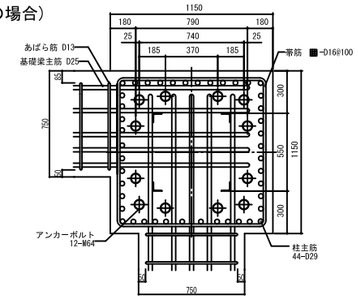

柱形外面基礎はりタイプ

	はり主筋本数			
はり主筋	3	4	5	6
D22	540～780	600～780	660～780	720～780
D25	540～780	610～780	680～780	750～780
D29	540～780	620～780	700～780	780

柱形中心基礎はりタイプ

	はり主筋本数			
はり主筋	2	3	4	5
D22	240～410	300～410	360～410	*750
D25	250～410	320～410	390～410	*750
D29	260～410	340～410	*750	*750

注1）上記納まり例はⅠゾーンの場合です。

注2）*がつく基礎はり幅の場合、2本のアンカーボルト間に基礎はり主筋が配筋されますので、
　　この基礎はり幅寸法は変更できません。
注3）上記納まり例では中子筋を省略して作図しています。

18.7.

18/07

スーパーハイベース工法設計施工標準

（本工法は、S造およびCFT構造に適用）

2018/7

大臣認定　MSTL-0180（ベースプレート）
MBLT-0042~0046（アンカーボルト）

BCJ評定　BCJ評定-ST0058

本工法の設計・施工は、鋼構造設計基準、鉄骨工事技術指針、建築工事標準仕様書 JASS 6 鉄骨工事、建築工事標準仕様書・同解説 JASS 5 鉄筋コンクリート工事、およびハイベースNEO工法・スーパーハイベース工法設計ハンドブックに準拠する。

設　計

1。材質

（1）ハイベース・アンカーボルト・ナット・座金・定着板

	ハイベース	アンカーボルト	ナット	座　金	定着板
規　格	HCW490st（※1 大臣認定取得材）	HAB（※2 大臣認定取得材）	JIS B1181（六角ナット）※2	JIS G3106 ※2	JIS G3101（一般構造用圧延鋼材）
ねじの種類	—	メートル並目 ※3	メートル並目 ※3	—	—
備　考	SN490B同等	降伏比 70%以下	強度区分5（並ナット相当） 強度区分8（並ナット相当）	SM490A	SS400

※1 国土交通大臣認定（MSTL-0180） ※2 国土交通大臣認定（MBLT-0042~0046） ※3 M72は強度区分6

（2）ハイベース下面のモルタル　　モルタル規定の修正

後詰めモルタル	ハイベース工法無収縮モルタルNX2000、又はクイック3
中心塗部分モルタル	○無収縮モルタルパッド用又は普通モルタル（NX2000及びクイック3は使用不可。） ○強度はこれに接するコンクリートの強度以上

（3）基礎・基礎ばり　　コンクリート基準強度の修正

コンクリート	○日本建築学会「JASS 5 鉄筋コンクリート工事」に適合する普通コンクリート。 ○設計基準強度は、Fc=18~36 N/mm² 以上
鉄　筋	JIS G 3112「鉄筋コンクリート用棒鋼」に定められる、熱間圧延異形棒鋼
柱　型	へりあき量は、ベースプレート外形寸法の0。065倍(0。1倍)以上確保しなければならない。

2。アンカーボルトのセット寸法

注意　ボルト本数はハイベースの型式によって異なります。

型　式	C1・S1	S2・M2・L2・X2・WX2	S3・M3・L3
ボルト本数	4	8	12
形状例	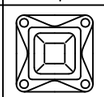	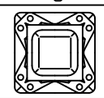	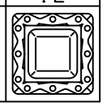

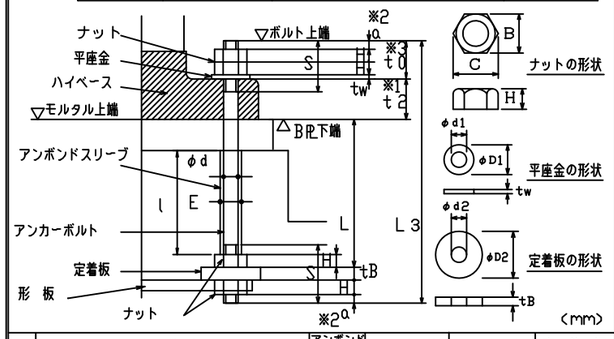

ねじの呼び	アンカーボルト 軸径 φd	ねじ ピッチ P	ねじ 長さ S1	余長 α ※2	定着長さ L	台座上長 t0 ※3	全長 L3 ※4	アンボンドスリーブ 長さ l	外径 E	ナット(一種) 高さ H	二面幅 B	対角距離 C	平座金 厚さ tw	内径 φd1	外径 φD1	定着板 厚さ tB	内径 φd2	外径 φD2
M24	24	3	105	10	480	54	645	400	29	19	36	42	6	25	44	16	27	70
M30	30	3.5	130	13	600	67(48)	800	515	35	24	46	53	6	31	56	16	33	90
M36	36	4	150(130)	16	720	80(56)	955(925)	630	41	29	55	64	6	37	66	19	39	100
M42	42	4.5	165(145)	18	840	95(66)	1130(1080)	745	48	34	65	75	9	43	78	22	45	120
M48	48	5	190(165)	22	960	107(74)	1270(1235)	860	54	38	75	87	9	50	92	25	52	140
M56	56	5.5	230(185)	24	1120	123(83)	1470(1420)	1015	62	45	85	98	9	58	105	28	60	160
M64	64	6	230(200)	28	1280	142(96)	1660(1630)	1165	70	51	95	110	12	66	115	32	68	180
M72	72	6	250	30	1440	158	1850	1320	79	58	105	121	12	74	125	36	76	200

※1　t2 はハイベース台座厚さを示し、ハイベース型 式によって変わります。
※2　a 寸法は、ハイベース台座の厚さによって多少変動しますが、本数値以上確保下さい。
※3　t0 は、ハイベース台座上からボルト天端までの最小寸法を表します。
※4　（　）内は、BC型の数値を示します。　※BC型はシングルナット仕様とする。

注意
・アンカーボルトは二重ナットを標準としていますが、一重ナットでも適用可能です。
・一重ナットとする場合は、コンクリートに埋め込む等のゆるみ止め処置をお願いします。
（一重ナットとする場合は、センクシアにご相談下さい。）

3。基礎柱形部の標準納まり

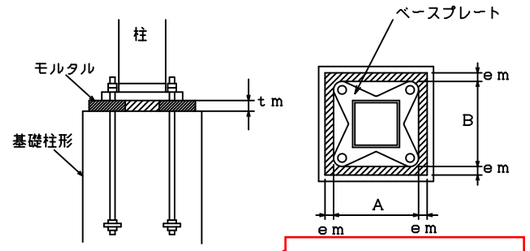

移動・文言変更

各部名称	寸法制限	備考
中心塗り部分モルタルの厚さ（tm）	標準寸法 tm=50mm	許容範囲 30≦tm≦70mm
ベースプレート周辺のモルタル幅（em）	em≧30mm	許容範囲 em≧25mm

工場加工

1。溶接材料　　溶接材料の規定の修正

被覆アーク溶接	低水素系490N/mm²級高張力鋼用（JIS Z3211、旧JIS Z3212）相当以上
ガスシールドアーク溶接	軟鋼及び490N/mm²級高張力鋼マグ溶接用ソリッドワイヤ（JIS Z3312）相当以上
※高強度柱材を用いる場合、JASS6等の指針に従い柱とハイベースの強度ランクの高い方に適した溶接材料を使用する。	

2。ハイベースの鉄骨柱への取付け（柱端部に開先を設ける。）

※　柱とハイベースの溶接は、完全溶込み溶接
開先はMC-TL-1B、GC-TL-1Bによる

注意 開先形状は参考

角形鋼管柱用

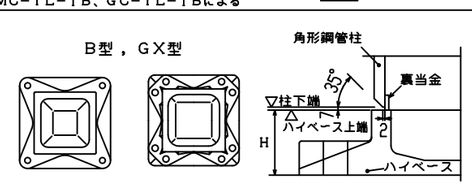

円形鋼管柱用

H形鋼柱用

センクシア株式会社

URL https://www.senqcia.co.jp/

東京	TEL 03-3615-5432	中四国	TEL 082-240-1630
札幌	TEL 011-708-1177	九州	TEL 092-452-0341
東北	TEL 022-213-5595		
関東	TEL 027-322-9411		
横浜	TEL 045-548-9881		
中部	TEL 052-582-3356		
北陸	TEL 076-233-5260		
関西	TEL 06-6395-2133		

⚠注意
1。アンカーボルトの設置、無収縮モルタルの充填、アンカーボルトの締付け、これらの施工は、センクシアが定めた認定業者が行うこと。（日本建築センターの評定で義務づけられています。）
2。本資料以外の施工方法で行った場合、スーパーハイベースの性能が発揮できなくなります。

3。組立溶接

角形鋼管	H形鋼	円形鋼管
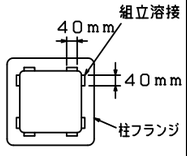	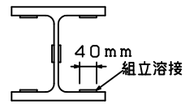	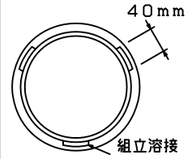

4。本溶接の手順

角形鋼管	H形鋼	円形鋼管
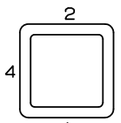	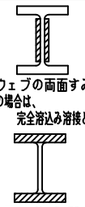	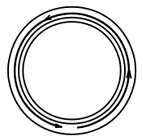
対辺ごとに溶接を行う。（自動ロボット溶接の場合はこれによらない）	（1）ウェブの両面すみ肉溶接（曲げ負担の場合は、完全溶込み溶接とする） （2）開先部の溶接	1パスごとに全周溶接を行う。

5。溶接施工一般

予　熱	鋼材の種類、板厚により必要に応じて適切な予熱を行う。
余　盛	溶接余盛はハイベース側A点から柱側B点へ向かってなめらかになるように施工する。 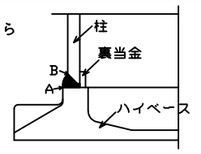
H形鋼柱の溶接	エンドタブの取付とH形鋼柱ウェブのすみ肉溶接 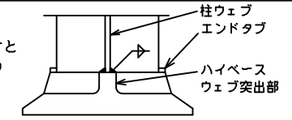

6。検査

方　法	溶接部の検査を行う場合は、超音波探傷検査によってよい。探傷は柱フランジ側から行う。
不良溶接部の補正	（1）有害な欠陥のある溶接部は削除して再溶接する。 （2）溶接部に割れの入った場合には、割れの入った両端から50mm以上、はつり取り再溶接する。

基礎柱形の設計

1。基礎柱形主筋の定着長さ

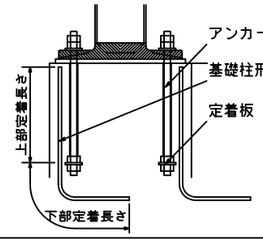

基礎柱形主筋の定着長さ（Lt）は、定着板上面を境にして上下とも確保する必要があります。

現場施工

1。アンカーボルトの設置

アンカーボルトのアンボンド処理	アンカーボルトはコンクリート埋め込み部をアンボンドスリーブで被覆する。 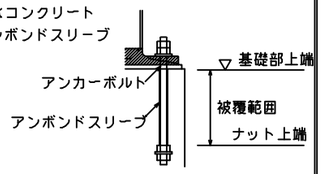
アンカーボルトの設置	アンカーボルトの設置は自立できる形式とし捨てコンクリートに固定する。 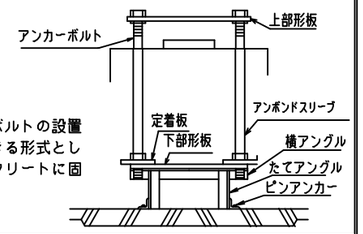

	平面	レベル
アンカーボルトの埋込み精度の目標値	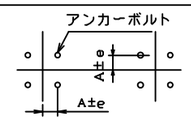 e≦3mm	基準高さよりの誤差eh −3mm≦eh≦10mm

2。基礎・基礎ばりの配筋

3。コンクリートの打設

4。ハイベース下面モルタルの施工

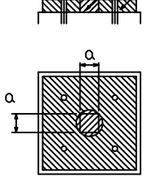

中心塗モルタルの寸法規定の変更

（イ）□250以下、φ267。4以下、H250以下の場合
100mm≦a≦200mm かつ柱寸法 D以下

（ロ）□300以上□700以下、φ300以上φ711。2以下、および H250以上の場合
150mm≦a≦300mm かつ柱寸法 D以下

（ハ）□750~□1200、φ750~φ1016の場合
300mm≦a≦500mm

中心塗部分モルタルの養生	普通モルタル	4日以上
	無収縮モルタル	2日以上
後詰めモルタルの養生	無収縮モルタル	アンカーボルトの締め付けまで3日以上または、無収縮モルタルが基礎、基礎ばりコンクリートの強度以上発現した後

5。アンカーボルトの締め付け

アンカーボルト	φ24	φ30	φ36	φ42	φ48	φ56	φ64	φ72
予備締め	20~30cmのレンチで400 N 程度の力で締め付ける。※ トルクの目安 100 N·m	40~50cmのレンチで400 N 程度の力で締め付ける。※ トルクの目安 200 N·m			70~80cmのレンチで400 N 程度の力で締め付ける。※ トルクの目安 300 N·m			
本締め	予備締めの状態からナットを、30° 回転する。（許容差 +10° 0）							

予備締めが終了した段階で白ペンキ等にて、ボルト・ナット・ハイベースにわたり図に示すようマーキングを施す。
上ナットは下ナットの本締めの後40~50cmのレンチで軽く締めつける。

